※ご使用前にこの説明書を良くお読みになり十分に理解してください。
Before beginning assembly, please read these instructions thoroughly.
Bitte lesen Sie die Anweisungen vor Gebrauch genau durch!
Veuillez attentivement lire les instructions avant l'emploi!
Lea cuidadosamente este manual de instrucciones antes de comenzar el montaje

Inferno MP9e TKI

インファーノ MP9e TKI

メンテナンス説明書
MAINTENANCE MANUAL

KYOSHO MotorSports

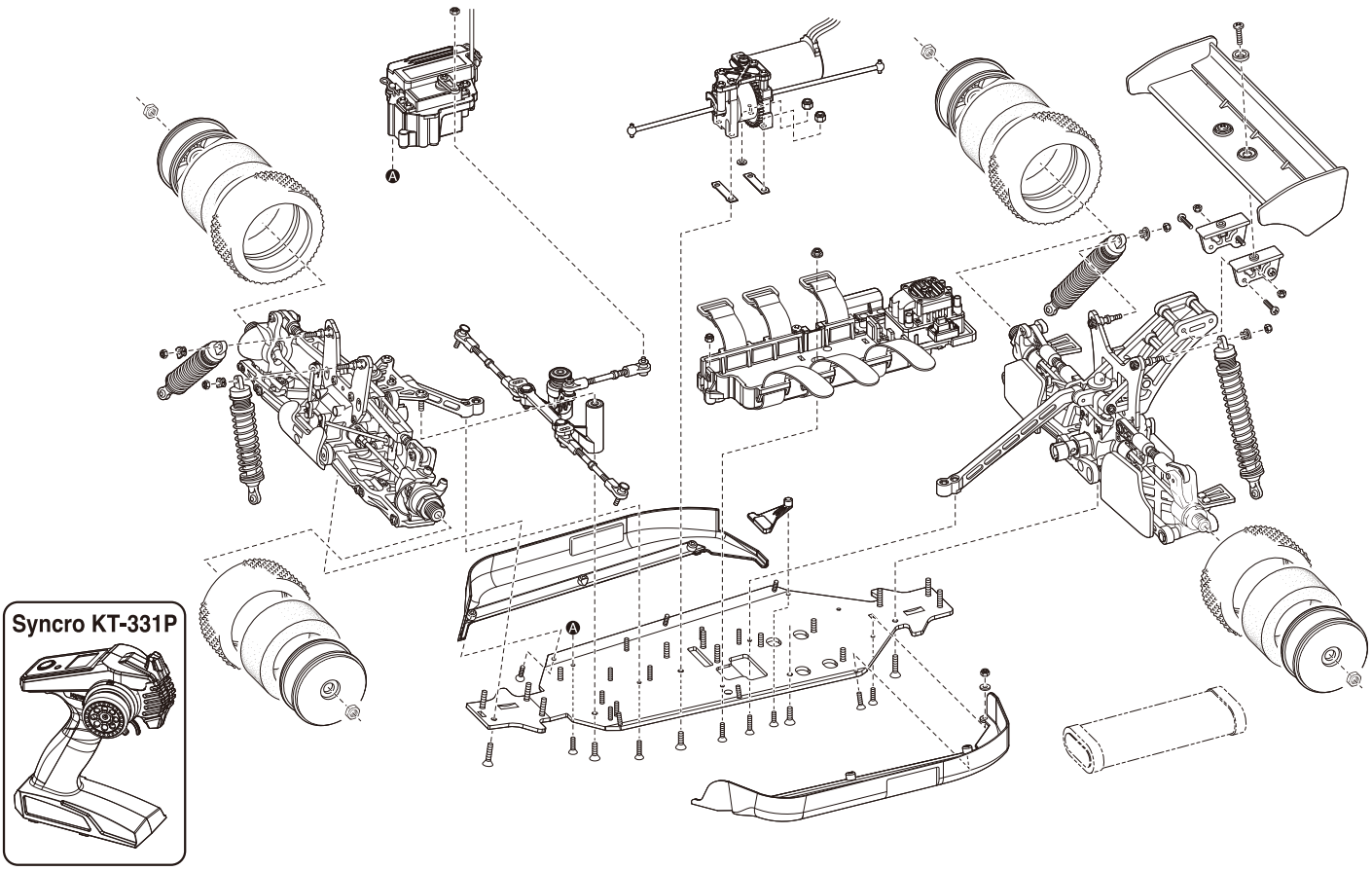

INFERNO MP9e TKI readyset (with Syncro KT-331P)

1:8 Scale Radio Controlled Brushless Powered 4WD Racing Buggy

- 本紙は組立て順に説明してあります。メンテナンスやパーツの交換の際に参考にしてください。メンテナンスや組立ての不慣れな方は、お買い求めの販売店もしくは当社ユーザー相談室までお問い合わせください。
- This instruction manual follows the model's order of assembly. Please keep and refer to this manual for maintenance or when replacing parts. Users unfamiliar with maintaining and assembling this model should contact their Kyosho distributor or hobby shop.
- Diese Bauanleitung beschreibt die Montage des Modells. Bewahren Sie diese Dokumentation unbedingt fuer Ersatzteilbestellungen oder Reparaturen am Modell auf. Falls Sie Fragen haben, wenden Sie sich bitte an Ihren Fachhaendler oder direkt an KYOSHO Deutschland.
- Cette notice décrit les différentes phases de montage et de maintenance du modèle. Pour les utilisateurs peu familier avec le modélisme, en cas de doute ou de problème, contacter votre revendeur afin d'obtenir les conseils d'un spécialiste.
- Este manual de instrucciones explica los pasos de montaje del modelo. Por favor conserve este manual siempre a mano para realizar un correcto mantenimiento y consultar la lista de piezas a la hora de cambiar algún repuesto.
- メンテナンスやパーツ交換する際は、ビスや部品を無くさないように気を付けてください。
- Take care not to lose parts or screws etc. when performing maintenance or replacing parts.
- Achten Sie darauf, dass Sie keine Teile oder Schrauben waehrend der Montage am Modell verlieren.
- Faire attention de ne pas perdre de vis ou autres petites pièces du châssis ... En cas de perte, les remplacer immédiatement.
- Tenga precaución de no perder ninguna pieza a la hora de realizar el mantenimiento o de cambiar algún repuesto.

KYOSHO® THE FINEST RADIO CONTROL MODELS

※製品改良のため、予告なく仕様を変更する場合があります。 *Specifications are subject to change without prior notice! *Technische Änderungen sind ohne vorherige Ankündigungen möglich! *Les spécifications peuvent changer sans préavis! *El fabricante puede modificar los kits sin previo aviso

© Copyright 2015 KYOSHO CORPORATION／禁無断転載複製

30874T1-MM01

（和英独仏西）
No. 30874T1

他にそろえる物 / ITEMS REQUIRED FOR OPERATION
DAS NOTWENDIGE ZUBEHÖR / MATÉRIEL NÉCESSAIRE / PARA SU FUNCIONAMIENTO

組立てに必要な工具
Tools required
Die notwendigen Werkzeuge
Les outils utilisés
Herramientas necesarias

注意
使用する工具の取扱いには、十分注意してください。
CAUTION: Handle tools carefully!
WICHTIG: Gehen Sie vorsichtig mit Werkzeugen um!
IMPORTANT: Maniez les outils avec prudence!
AVISO: Maneje las herramientas cuidadosamente!

キットに入っている工具
TOOLS INCLUDED / GELIEFERTE WERKZEUGE
OUTILS FOURNIS / HERRAMIENTAS INCLUIDAS

■六角レンチ（1.5mm, 2mm, 2.5mm, 3mm）
Hex wrenches (1.5mm, 2mm, 2.5mm, 3mm)
Sechskantschlüssel (1.5mm, 2mm, 2.5mm, 3mm)
Clé allen (1.5mm, 2mm, 2.5mm, 3mm)
Llaves Allen (1.5mm, 2mm, 2.5mm, 3mm)

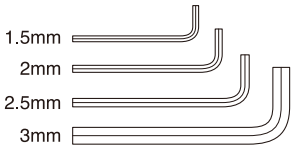

■十字レンチ（大）
Cross Wrench (big)
Kreuzschlüssel (groß)
Clé en croix (grande)
Llave de cruz (Grande)

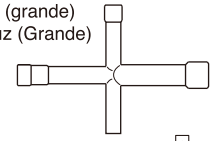

■ホイールレンチ
Wheel Wrench
Felgenschluessel
Clé démonte pneus
Llave de ruedas

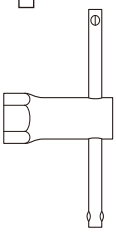

一般的な工具
TOOLS / Werkzeug
OUTILS / HERRAMIENTAS

■＋ドライバー（大、中、小）
Phillips screwdrivers (sizes: L, M, S)
Kreuzschlitzschraubendreher
Tournevis cruciforme
Destornilladores Phillips

■ラジオペンチ
Needle Nose Pliers
Flachzange
Pinces plates
Alicates de punta fina

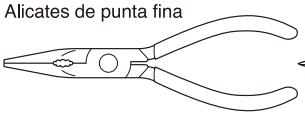

■ハサミ
Scissors
Schere
Ciseaux
Tijera

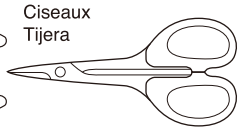

■ニッパー
Wire Cutters
Seitenschneider
Pince coupante
Alicate cortacables

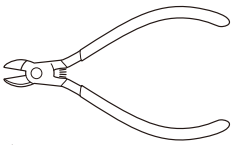

■カッターナイフ
Sharp Hobby Knife
Scharfes Bastelmesser
Cutter
Cuchilla de Hobby

■キリ
Awl
Spitzahle
Poinçon
Punzón

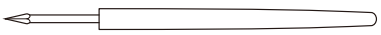

■ゴム系接着剤
Rubber Cement
Gummi-Kleber
Colle à pneus
Cola de contacto

アクセサリー
ACCESSORIES / Zubehör
ACCESSOIRES / ACCESORIOS

No.96154
KYOSHO スペシャルグルー
KYOSHO Special Glue
瞬間接着剤
Instant Glue / Sekundenkleber
Colle cyanoacrylate / Pegamento instantáneo

■ネジロック剤
Screw Cement / Schraubensicherung
Frein filet / Fijatornillos

No.96178
ロックタイト（中強度/10cc）
Loctite (Medium Strength / 10cc)
Loctite (mittelstark / 10ml)
Loctite (Moyenne / 10cc)
Loctite (Medio / 10cc)

No.36219 / 36219P
SP ナイフエッジリーマー
SP KNIFE EDGE REAMER
REIBAHLE
ALESOIR SPECIAL
HERRAMIENTA TALADRO CARROCERíA

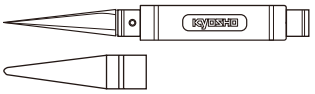

下穴加工が不要で、直接1～15mmの穴あけができる工具です。
No need to pre-drill! Drills neat 1 ~ 15mm holes directly!
Unerläßlich, nützlich! Diese Ahle bohrt Ihnen 1 ~ 15mm Löcher, einfach und sauber!
Un must! Permet de faire des trous de 1 ~ 15mm sans effort! Idéal pour les carrosseries.
Perfora agujeros desde 1 a 15mm.

組立て前の注意（1） / BEFORE YOU BEGIN(1)
BEVOR SIE BEGINNEN(1) / AVANT DE COMMENCER(1) / ANTES DE EMPEZAR(1)

1 組立ての前に下記のことに注意してください。

●この説明書を良く読み、構造を理解する。
●キットの内容を確かめる。
※万一不良、不足がありましたら、お買い求めの販売店か、当社「ユーザー相談室」までご連絡ください。
●小さな部品の形やサイズを間違えないようにする。図を参考にして確認しながら組立てる。
●TPビスを締めるときは・・・
締めこみが固くても部品が固定されるまで締めてください。
ただし、部品が変形するまで締めるとビスがきかなくなります。

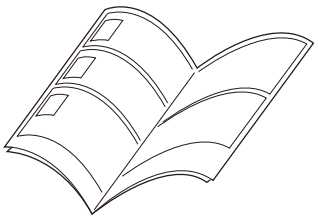

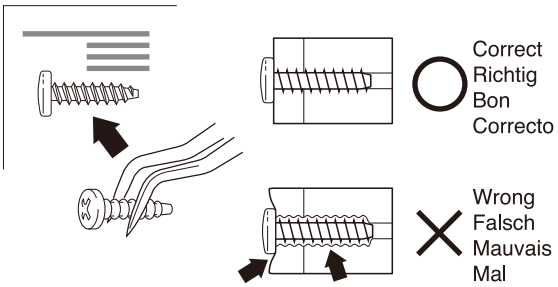

Before assembling, please read the following carefully:

●First, read this instruction manual and familiarise yourself with the model's construction.
●Check the kit contents. Should any parts be missing, contact the retail shop from where the model was purchased.
●Compare nuts, bolts, screws, etc to the "Actual Size" drawings on each page before fitting to ensure that you are installing the correct parts.
●Tighten Self tapping (TP) screws into parts until you have a secure attachment. However, be careful not to overly tighten TP screws as the threads may be damaged.

Avant l'assemblage, veuillez lire les points suivants attentivement:

●Lisez d'abord complètement cette notice; ainsi vous aurez un aperçu du déroulement et pourrez mieux vous orienter.
●Vérifiez ensuite le contenu du kit.
Si jamais il y a des pièces manquantes, adressez-vous directement à votre magazin spécialisé ou au distributeur Kyosho dans votre pays.
●Ne confondez pas les vis et les petites pièces! Vérifiez-les à l'aide des illustrations dans chaque plage de montage, puis assemblez les.
●Lorsque vous serrez une vis autotaraudeuse:
Serrez jusqu'à ce que la pièce à monter soit bien installée. Pourtant, veillez à ne pas trop la serrer puisque vous risquez d'abîmer le filet dans la pièce.

Lesen Sie folgendes vor dem Zusammenbau aufmerksam durch:

●Lesen Sie zuerst die Bauanleitung ganz durch und verstehen Sie den Aufbau Ihres Modelles.
●Überprüfen Sie den Verpackungsinhalt.
Sollten Teile fehlen, wenden Sie sich direkt an Ihren Fachhändler oder an den Kyosho-Vertreiber in Ihrem Land.
●Verwechseln Sie Schrauben sowie kleine Bauteile nicht! Vergleichen Sie sie vor dem Einbau mit den Darstellungen in Originalgröße in den Baustufen.
●Beachten Sie beim Festziehen einer Treibschraube folgendes:
Schrauben Sie solange, bis das anzubringende Teil sicher und fest sitzt. Achten Sie jedoch darauf, daß Sie den Gewindegang im Material nicht überdrehen!

Antes de comenzar el montaje, lea atentamente lo siguiente:

●Lea, en primer lugar, este manual para obtener una idea general.
●Compruebe la conformidad de todas las piezas.
Si faltara alguna pieza, contacte con la tienda donde lo adquirió.
No se admitirán reclamaciones en modelos en proceso de montaje.
●Antes de colocar las piezas y tornillos, asegurese mirando la tabla en cada paso.
●A la hora de apretar Tornillos Autorroscantes(TP):
Apriételos firmemente en la pieza donde corresponda.
No intente apretarlos demasiado, ya que podrían deformar la pieza.

組立て前の注意（2） / BEFORE YOU BEGIN(2)
BEVOR SIE BEGINNEN(2) / AVANT DE COMMENCER(2) / ANTES DE EMPEZAR(2)

2 キットには、形や長さが違うビスや小物部品が多く入っています。説明書には原寸図がありますので確認してから組立ててください。

This kit contains screws and hardware in different metric sizes and shapes. Before using them, check the screws on the true-to-scale diagrams on the left side in each assembly step.

Dieses Kit enthält Schrauben und Teile in unterschiedlichen metrischen Größen und Formen. Vor der Montage sollten diese während jedes Bauschritts mit den maßstabsgetreuen Schaubildern auf der linken Seite verglichen werden.

Ce kit contient des vis et des pièces de différentes tailles et formes. Avant de les utiliser, vérifiez les vis sur les dessins à échelle réelle à gauche de chaque étape de montage.

Este juego contiene tornillos y hardware en differente tamano metrico y formas. Antes de utilizarlos, verifique los tornillos en el verdadero escala real esquemas en el lado izquierdo de cada paso del montaje.

●ビスの種類 / SCREWS
Schrauben / VIS / TORNILLOS

ビス
Screw
LK Schraube
Vis
Tornillo

TPビス
Self-tapping (TP) Screw
LK Treibschr
Vis TP
Tornillo TP

キャップビス
Cap Screw
Inbusschraube
Vis
Tornillo allen

TPサラビス
TP F/H Screw
SK Treibschraube
Vis TP F/H
Tornillo TP F/H

サラビス
Flat Head (F/H) Screw
SK Schraube
Vis F/H
Tornillo F/H

セットビス
Set Screw
Gewindestift
Vis BTR
Prisionero

●小物部品のサイズ例 / OTHER HARDWARE
Andere Teile / AUTRES / OTROS ACCESORIOS

3x12mm ビス
Screw
LK Schraube
Vis 3x12mm
Tornillo 3x12mm

3mm
12mm

3x12mm サラビス
F/H Screw
SK Schraube
Vis F/H 3x12mm
Tornillo 3x12mm F/H

3mm
12mm

3mm ワッシャー・ナット
Washer・Nut
Scheibe・Mutter
Rondelle・Ecrou
Arandela・Tuerca

3mm

5x10mm メタル・ベアリング
Metal Bushing・Ball Bearing
Lager・Kugellager
Bague Métal・Roulements à billes
Casquillo Metálico・Rodamiento

5mm
10mm

E4 Eリング
E-ring
E-Ring E4
Clips 4mm
Clip E4

4mm

5.8mm ピロボール
Pillow Ball
Kugelschraube
Rotule 5.8mm
Rótula 5.8mm

5.8mm

3 説明書の見かた
How to read the instruction manual:
So funktioniert die Bauanleitung:
Comment lire le instruction:
Cómo leer el manual de instrucciones:

（説明例 Example）
（Exemple Beispiel Ejemplo）

A: この項目で組立てるおおよその場所。
B: 小物部品の名前、原寸図、使用数。
C: キット内の部品は、ビス類を除いてキーNo.が付けられています。スペアパーツを購入する時はキーNo.を参照してください。
D: 説明書内では多くのマークが使用されています。マークに注意して組立てを進めてください。

A: Gives the name of the part being made and the serial number of steps for assembling.
B: Details the key-number of parts, actual-size drawings and quantity of parts to use.
C: All parts, except screws, are identified by key Numbers. When purchasing spare parts, identify the key number of the part required and cross reference this to the Spare Parts page, which shows the purchasable spare parts and the key numbers contained within.
D: Many symbols are used in the explanation. Please note to the symbols during assembly.

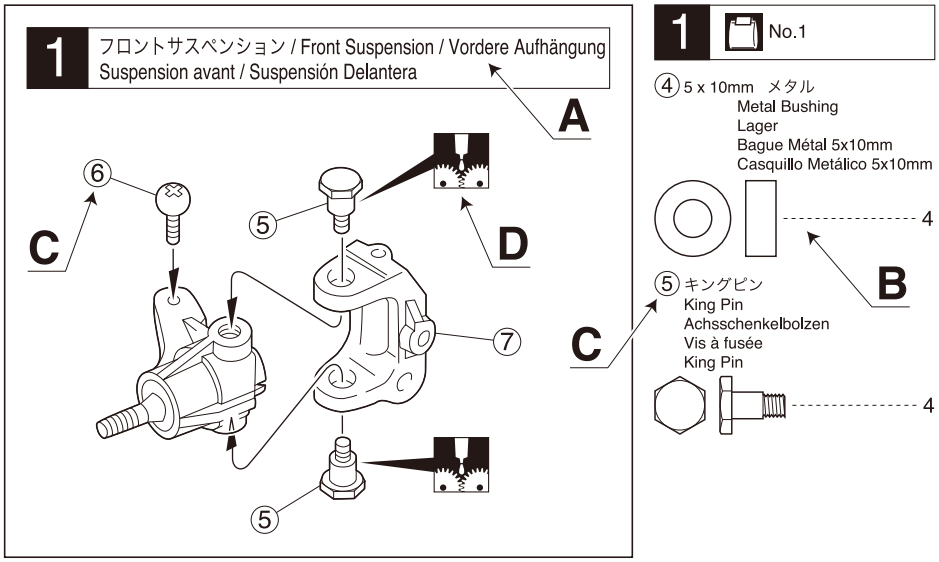

A: Die Nummer der Baustufe sowie das zu bauende Teil werden angegeben.
B: Teilenummer, Teilename, Darstellung in Originalgröße und Anzahl.
C: Die Teilenummer stellt den Bezug zu unserer Bestellnummer her. Am Ende der Bauanleitung finden Sie eine Ersatzteilliste, die zu der Teilenummer die entsprechende Bestellnummer liefert.
D: Vielen Symbole werden in der Darstellung verwendet. Achten Sie auf diese beim Zusammmenbau.

A: Numéro de la plage de montage et le nom de la pièce à assembler.
B: Numéro de référence de la pièce, nom, illustration en grandeur réelle et quantité utilisée.
C: Toutes les pièces, exceptées les vis, sont identifiées par un numéro de référence. Pour l'achat de pièces de rechange, trouvez ce numéro dans la liste pour pièces de rechange à la fin de cette notice. Toute à la gauche de cette même liste, vous trouverez ainsi le numéro de commande correspondant.
D: Beaucoup de symboles sont utilisés tout au long de la notice. Merci de tenir compte de ces symboles durant l'assemblage.

A: Indica el número del Paso y la Parte a ser montada.
B: Número, Nombre de la Pieza, Dibujo a escala real, Cantidad utilizada.
C: Todas las piezas, excepto los tornillos vienen identificadas por un número. Para comprarlas por separado, mire el número en la lista de piezas y apunte la referencia de la columna izquierda.
D: Muchos simbolos se utilizan en la explicacion. Ten en cuenta los simbolos durante el montaje.

組立て前の注意（3） / BEFORE YOU BEGIN(3)
BEVOR SIE BEGINNEN(3) / AVANT DE COMMENCER(3) / ANTES DE EMPEZAR(3)

4 説明書に使われているマーク

Symbols used throughout the instruction manual, comprise:

Erklaerung zu den Symbolen in dieser Anleitung
Liste des symboles à respecter lors du montage:
Pictogramas utilizados en este manual de instrucciones

注意して組立てる所。
Pay close attention here!
Vorsicht! Wichtiger Hinweis!
Attention! Avis important!
Preste atención.

向きに注意。
Note the direction.
Einbaurichtung beachten.
Notez le sens.
Fíjarse en el dibujo.

２セット組立てる(例)。
Assemble as many times as specified.
Sooft wie angegeben zusammenbauen.
Assemblez aussi souvent qu'indiqué.
Repita las veces señaladas.

番号の順に組立てる。
Assemble in the specified order.
In der angegebenen Reihenfolge zusammenbauen.
Assemblez dans l'ordre indiqué.
Realice el montaje en el orden indicado.

原寸図。
True-to-scale diagram.
Maßstabsgetreue Darstellung.
Illustration à l'échelle.
Dibujo a tamaño real.

可動するように組立てる。
Ensure smooth, non-binding movement when assembling.
Das Teil muß sich leicht bewegen lassen.
La pièce doit pouvoir pivoter autour de la vis.
Asegúrese que la pieza se mueve suavemente.

グリスを塗る。
Apply grease.
Fetten.
Graissez.
Aplicar grasa.

ネジロック剤を塗る。
Apply threadlocker (screw cement).
Verwenden Sie Schraubensicherungslack.
Appliquer du frein filet.
Aplique líquido fijatornillos.

仮止め。
Temporarily tighten.
Vorläufig festziehen.
Vissez temporairement.
Apriete de manera provisional.

左右同じように組立てる。
Assemble left and right sides the same way.
Bauen Sie eine linke und eine rechte Seite.
Assemblez le côté gauche comme le côté droit.
Realice el montaje de igual forma en ambos lados.

右側用。
For Right.
Rechts
Drolte
Derecha

左側用。
For Left.
Links
Gauche
Izquierda

別購入品。
Must be purchased separately!
Das Teil ist nicht im Bausatz enthalten!
Doit être acheté séparément!
Debe comprarse por separado.

□をカットする。
Cut off shaded portion.
Schneiden Sie die schraffierten Flächen heraus.
Coupez la partie grisée.
Corte la zona oscurecida.

2mm の穴をあける(例)。
Drill holes with the specified diameter.
Bohren Sie Löcher im angegebenen Ø.
Percez des trous dans le Ø indiqué.
Perfore agujeros con la medida indicada.

瞬間接着剤で接着する。
Apply instant glue (CA glue, super glue).
Verwenden Sie Sekundenkleber.
Collez avec de la colle cyanoacrylate.
Aplique pegamento instantáneo.

1 デフギヤ / Differential / Gear Differential
Différentiel / Diferencial

< フロント／リヤ用 >
< For front and rear >
< Vorn & Hinten >
< Pour l'avant et l'arrière >
< Delantero y Trasero >

< センター用 >
< For center >
< Mitte >
< Pour le centre >
< Central >

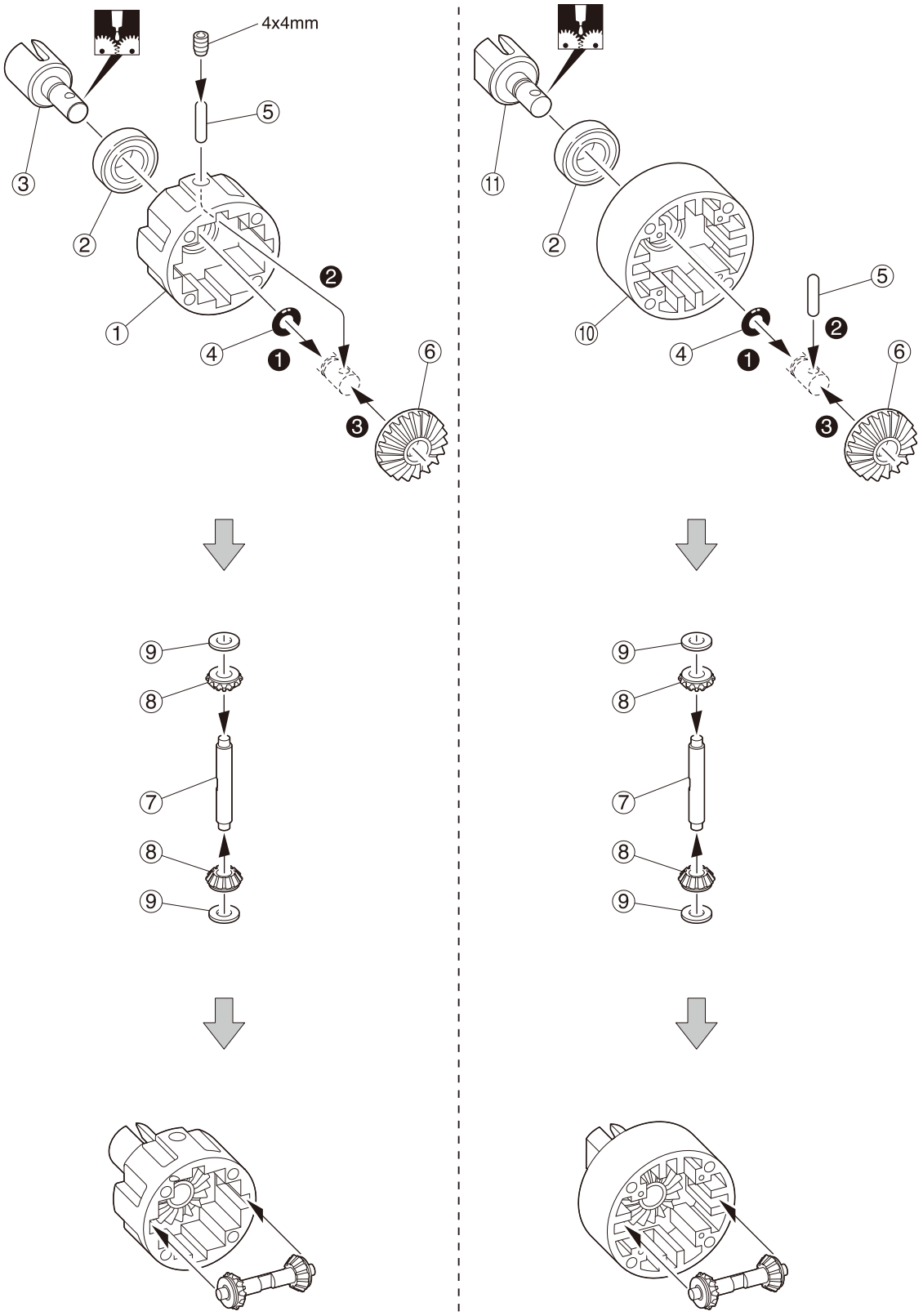

x2 フロント／リヤ用
For front and rear
vorn & hinten
Pour l'avant et l'arrière
Delantero y Trasero

x1 センター用
For center
Mitte
Pour le centre
Central

1

4 x 4mm セットビス
Set Screw
Gewindestift
Vis BTR 4x4mm
Prisionero 4x4mm

2

④ P6 Oリング
O-ring
O-Ring
Joint thorique
Junta Tórica

3

⑤ 2.5 x 13mm シャフト
Shaft
Welle
Axe 2.5x13mm
Eje 2.5x13mm

3

② 8 x 16 x 5mm ベアリング
Ball Bearing
Kugellager
Roulements à billes
Rodamiento

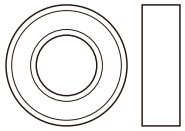
3

⑨ 4 x 10mm シム
Shim
Unterlegscheibe
Rondelle de callage
Arandela

6

2 デフギヤ / Differential / Gear Differential
Différentiel / Diferencial

< フロント／リヤ用 >
< For front and rear >
< Vorn & Hinten >
< Pour l'avant et l'arrière >
< Delantero y Trasero >

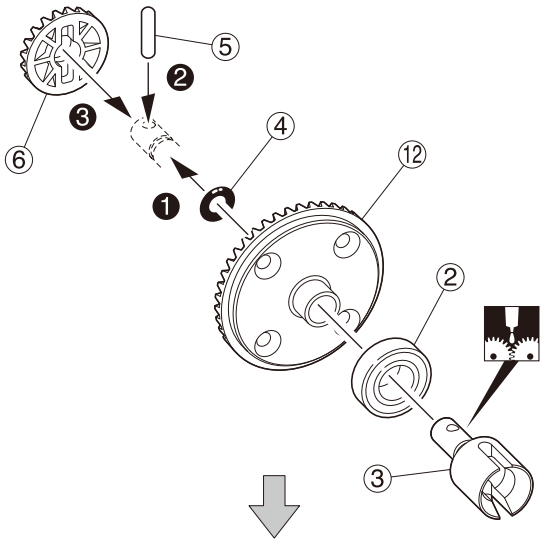

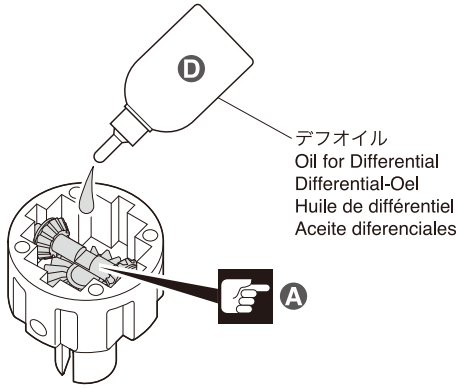

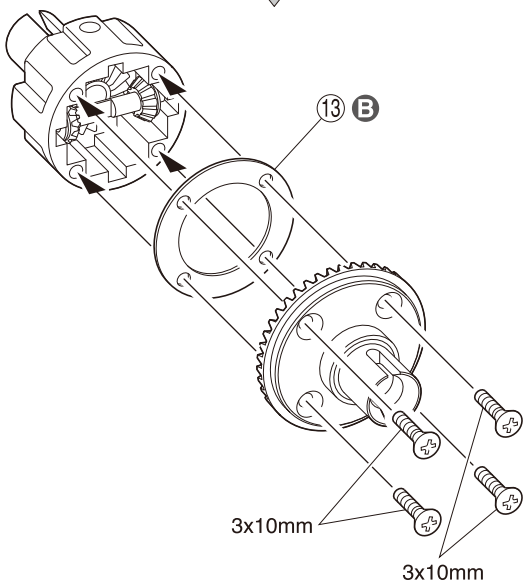

x2 フロント／リヤ用
For front and rear
vorn & hinten
Pour l'avant et l'arrière
Delantero y Trasero

< センター用 >
< For center >
< Mitte >
< Pour le centre >
< Central >

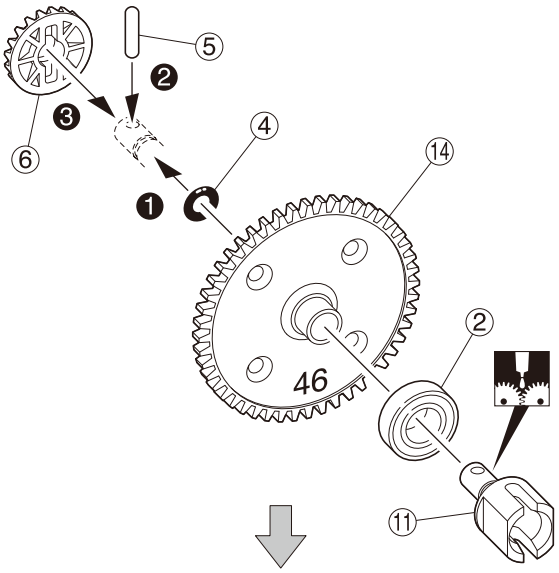

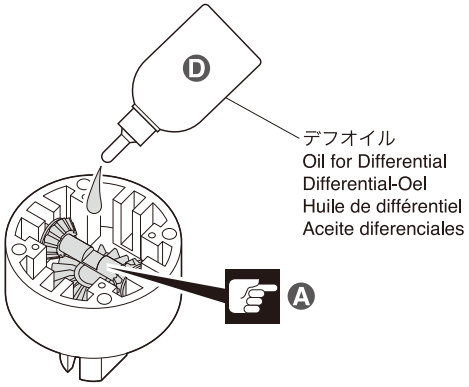

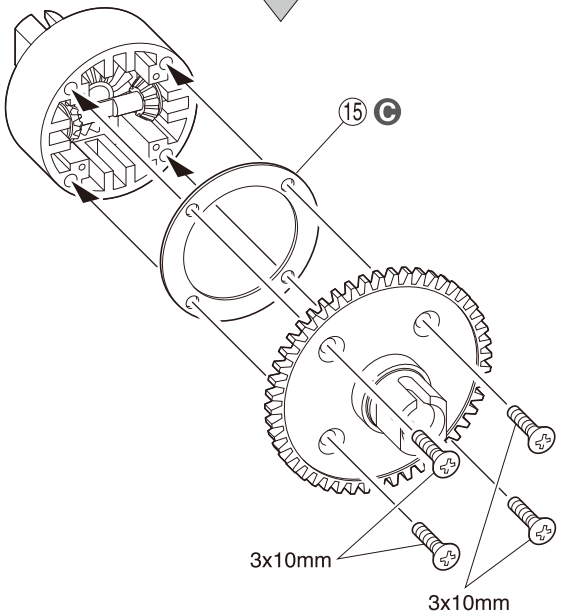

x1 センター用
For center
Mitte
Pour le centre
Central

2

3 x 10mm サラビス
F/H Screw
SK Schraube
Vis F/H 3x10mm
Tornillo 3x10mm F/H

12

④ P6 Oリング
O-ring
O-Ring
Joint thorique
Junta Tórica

3

⑤ 2.5 x 13mm シャフト
Shaft
Welle
Axe 2.5x13mm
Eje 2.5x13mm

3

② 8 x 16 x 5mm ベアリング
Ball Bearing
Kugellager
Roulements à billes
Rodamiento

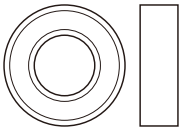
3

Ⓐ オイルは8分目まで入れる。
Fill up to 80%.
Zu 80% befüllen.
Remplir à 80%
Rellene hasta el 80%

Ⓑ 小
Small
Klein
Petit
Pequeña

Ⓒ 大
Big
Groß
Grande
Grande

Ⓓ シリコンオイル (#5000)
Silicone Oil (#5000)
SilikonÖl (#5000)
Huile de silicone (#5000)
Aceite silicona (#5000)

3 リヤギヤボックス / Rear Gearbox / Hintere Getriebegehäuse
Carter de différentiel arrière / Caja de transmisión Trasera

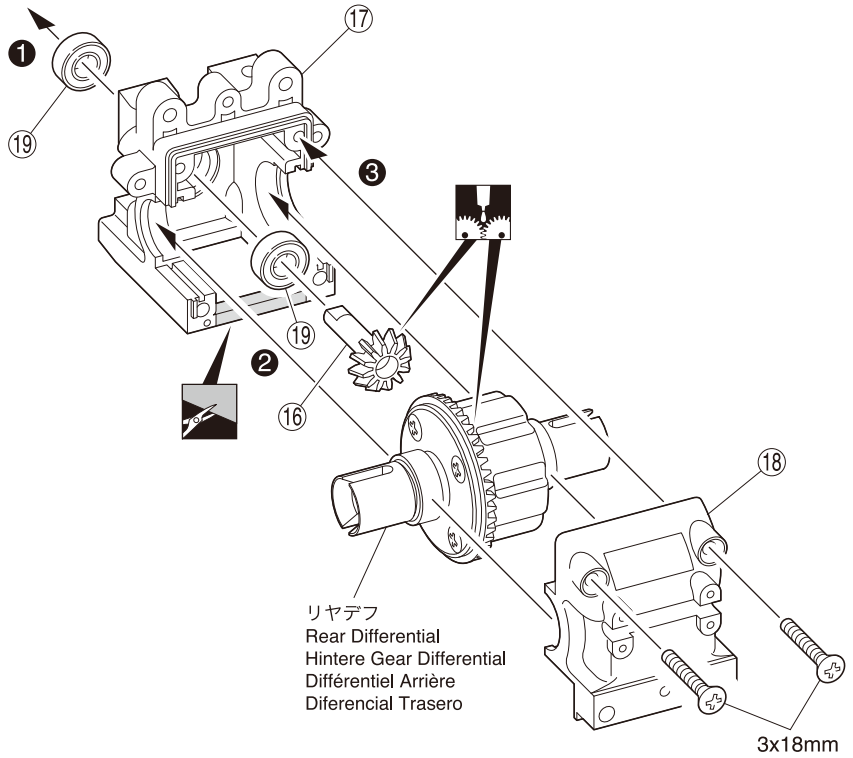

3

3 x 18mm サラビス
F/H Screw
SK Schraube
Vis F/H 3x18mm
Tornillo 3x18mm F/H

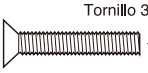
2

⑲ 5 x 11 x 4mm ベアリング
Ball Bearing
Kugellager
Roulements à billes
Rodamiento

2

4 リヤギヤボックス / Rear Gearbox / Hintere Getriebegehäuse
Carter de différentiel arrière / Caja de transmisión Trasera

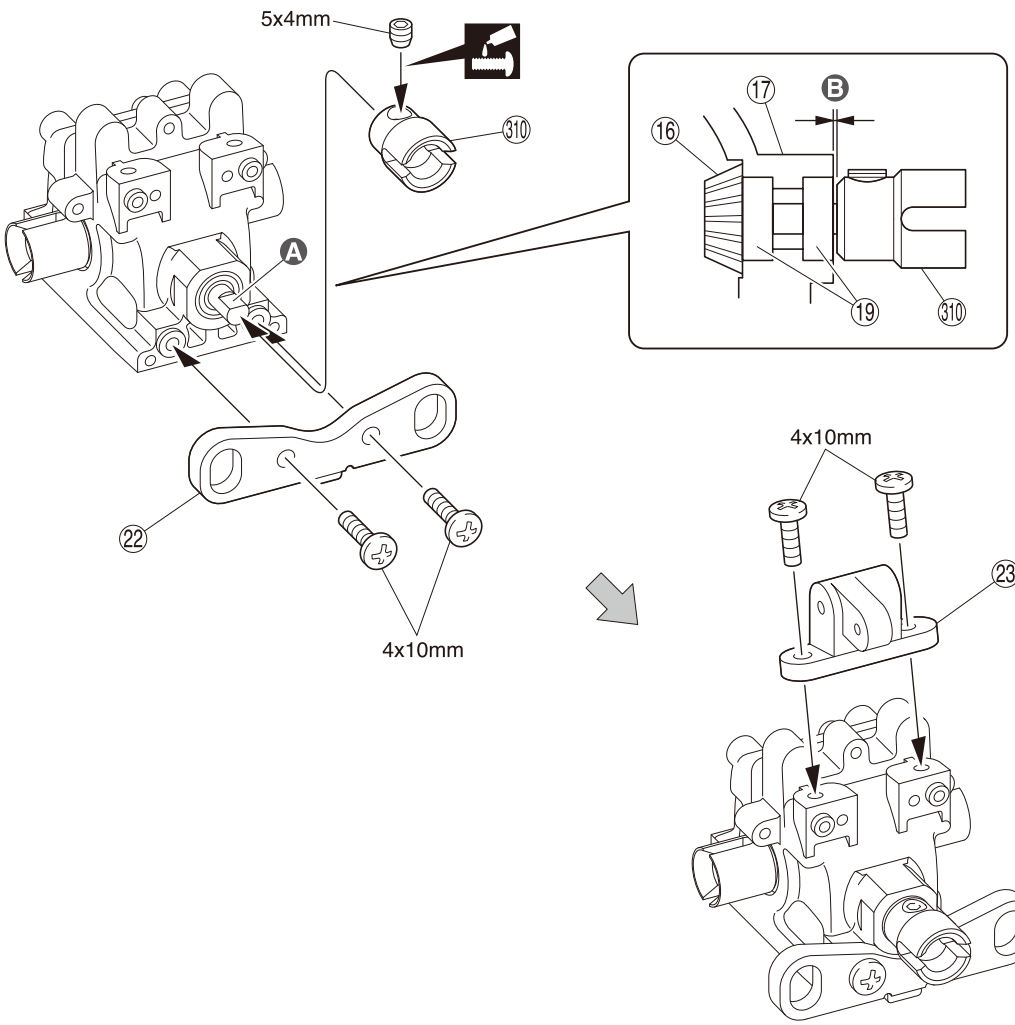

4

4 x 10mm ビス
Screw
LK Schraube
Vis 4x10mm
Tornillo 4x10mm

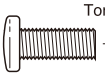
4

5 x 4mm セットビス
Set Screw
Gewindestift
Vis BTR 5x4mm
Prisionero 5x4mm

1

Ⓐ 平らな面にセットビスを固定する。
Firmly tighten the set screw onto the flat surface.
Ziehen Sie die Gewindestifte auf die ab-geflachten Flächen fest.
Vissez les vis type BTR sur les méplats.
Apriete los prisioneros firmemente en las partes planas del eje.

Ⓑ 取扱説明書の紙2枚分の隙間を空けて5x4mmセットビスを固定する。
Tighten with a 5x4 set screw leaving the gap for 2 sheets of instruction manual.
Ziehen Sie den 5x4mm Gewindestift fest an. Lassen Sie einen Abstand von 2 Blattstärken der Bauanleitung.
Visser avec la vis de 5x4 en laissant un espace équivalent à 2 feuilles de la notice.
Apriete con un tornillo de 5x4 dejando un espacio equivalente a dos hojas del manual de instrucciones.

5 リヤダンパーステー / Rear Shock Stay / Hintere Dämpferbrücke Support amortisseurs arrière / Soporte amortiguadores trasero

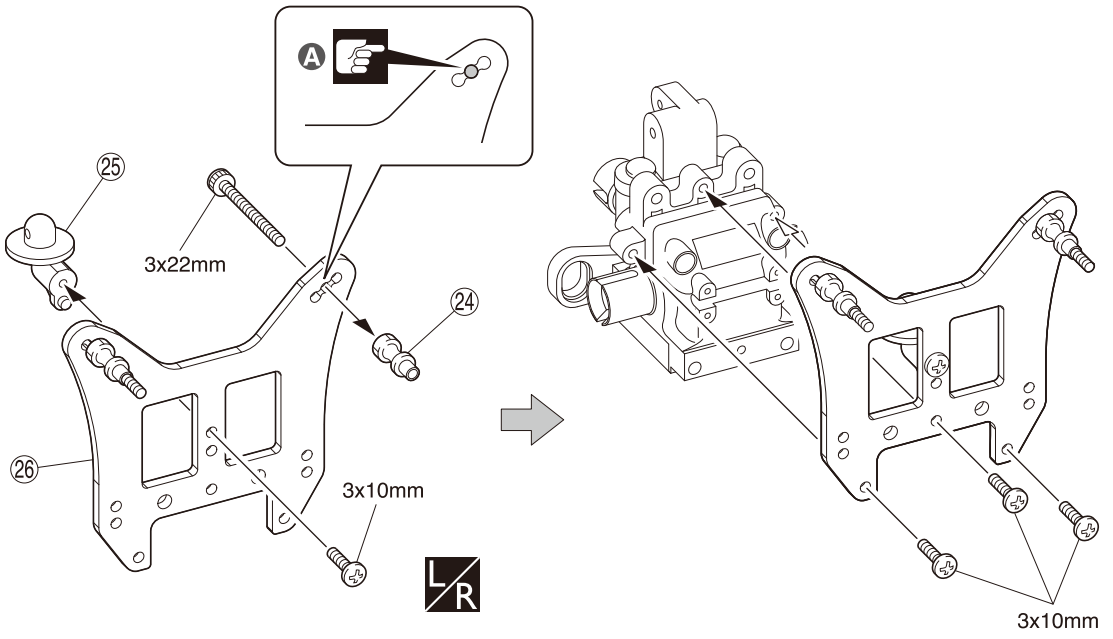

5

3 x 22mm キャップビス
Cap Screw
Inbusschraube
Vis
Tornillo allen

2

3 x 10mm ビス
Screw
LK Schraube
Vis 3x10mm
Tornillo 3x10mm

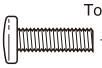
4

A 取付穴
Holes for mounting.
Dieses Loch verwenden.
Trous pour le montage.
Agujeros a utilizar.

6 ウイングステー / Wing Stay / Heckspoiler-Halterung Support aileron / Soporte alerón

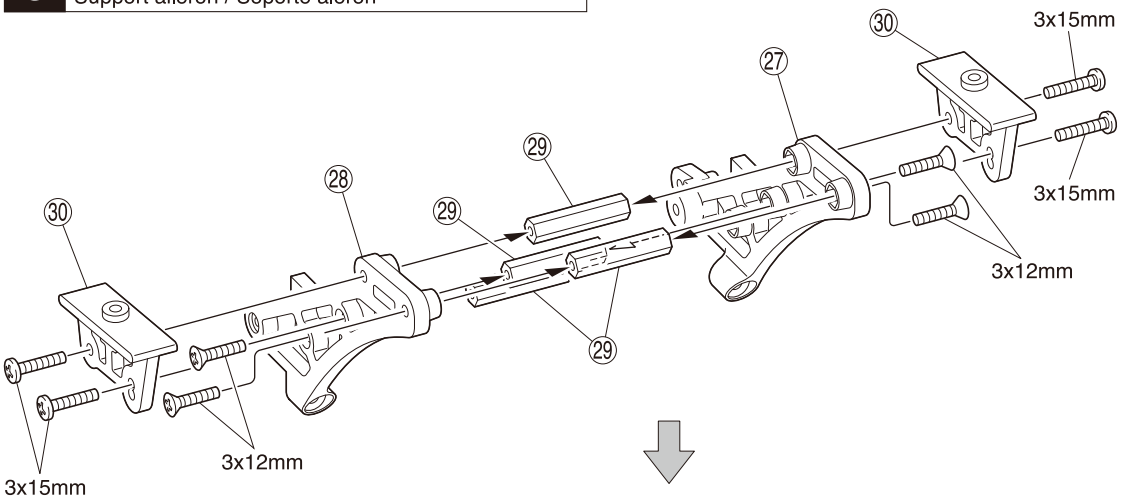

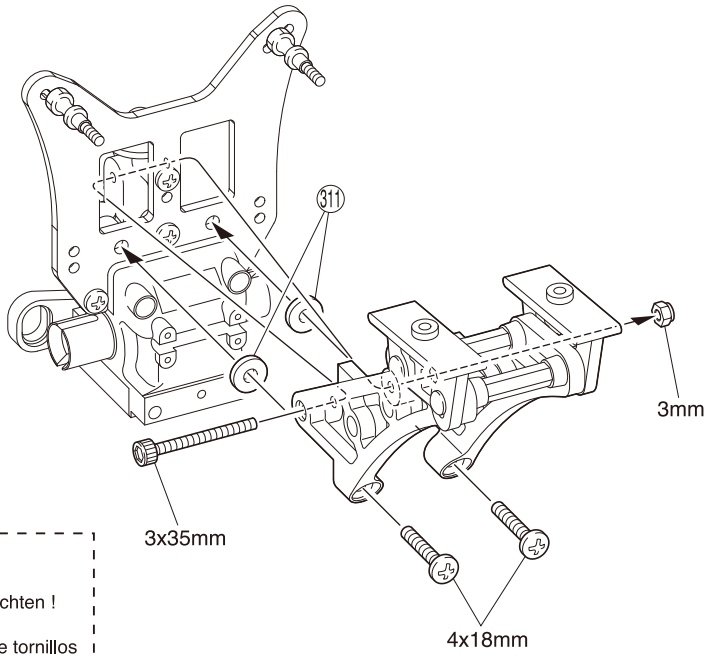

ビスの種類に注意。
Note the types of screws !
Auf verschiedene Schraubentypen achten !
Vérifier bien le type de vis à utiliser !
Fijarse bien en los diferentes tipos de tornillos

6

3 x 15mm ビス
Screw
LK Schraube
Vis 4x8mm
Tornillo 4x8mm

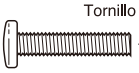
4

4 x 18mm ビス
Screw
LK Schraube
Vis 4x18mm
Tornillo 4x18mm

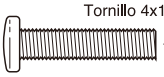
2

3 x 12mm サラビス
F/H Screw
SK Schraube
Vis F/H 3x12mm
Tornillo 3x12mm F/H

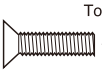
4

3 x 35mm キャップビス
Cap Screw
Inbusschraube
Vis
Tornillo allen

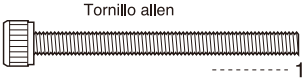
1

3mm ナイロンナット
Nylon Nut
Kunststoffmutter
Ecrou nylon
Tuerca Nylon

1

311 4 x 10 x 2mm プラカラー
Plastic Collar
Kunststofflager
Palier plastique
Casquillo plástico

2

7 リヤサスペンション / Rear Suspension / Hintere Aufhängung Suspension arrière / Suspensión Trasera

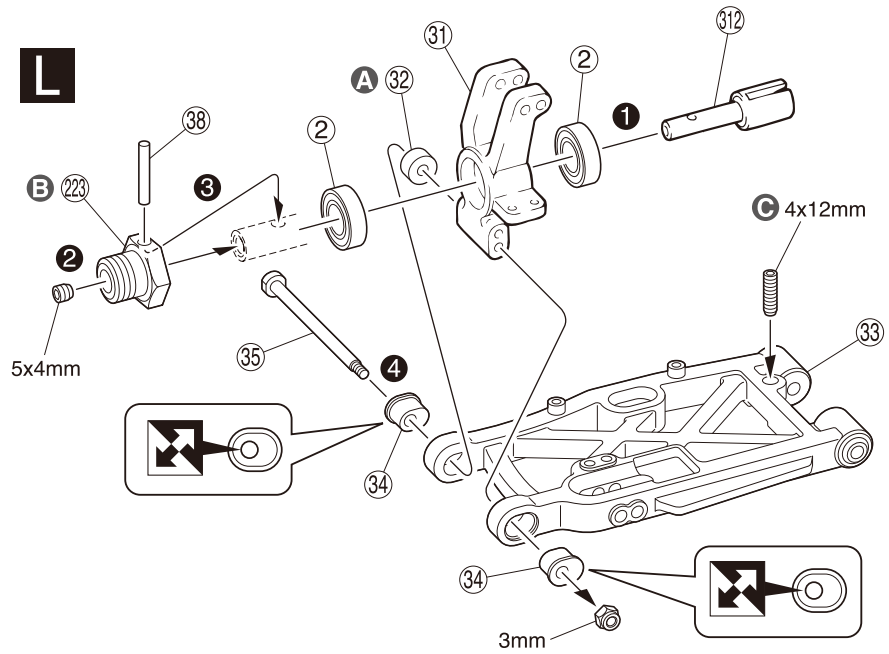

A ㉜を他のスペーサーと交換することで、
ホイールベースの変更が可能。
Wheel base adjustments can be made by using other spacers.
㉜ Der Radstand kann durch Verwendung der optionalen Scheiben geändert werden.
Utiliser les câles de réglage pour ajuster de l'empattement
Ajuste la distancia entre los ejes utilizando separadores

B 薄い
Thin
Dünn
Mince
Fino

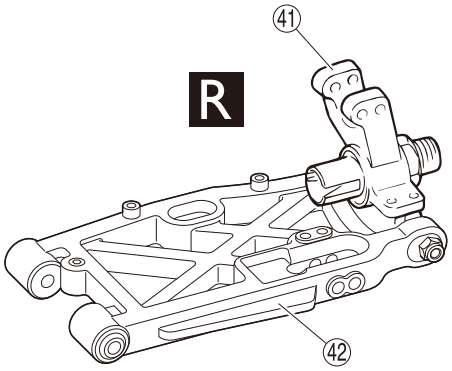

L/R

7

4 x 12mm セットビス
Set Screw
Gewindestift
Vis BTR 4x12mm
Prisionero 4x12mm

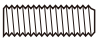

2

5 x 4mm セットビス
Set Screw
Gewindestift
Vis BTR 5x4mm
Prisionero 5x4mm

2

3mm ナイロンナット
Nylon Nut
Kunststoffmutter
Ecrou nylon
Tuerca Nylon

2

㉜ 3.5 x 8 x 5mm プラカラー
Plastic Collar
Kunststofflager
Palier plastique
Casquillo plástico

2

② 8 x 16 x 5mm ベアリング
Ball Bearing
Kugellager
Roulements à billes
Rodamiento

4

㉟ サスシャフトスクリュー
Suspension Shaft Screw
Querlenkerstift mit Gewinde.
Vis d'axe de suspension
Tornillo del eje de suspensión

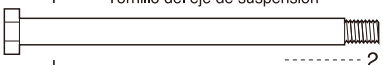

2

㊳ 2.6 x 17mm シャフト
Shaft
Welle
Axe 2.6x17mm
Eje 2.6x17mm

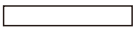

2

C 車高調整用
For adjusting the ground clearance.
Zur Justierung der Bodenfreiheit.
Réglage de la garde au sol.
Para ajustar la altura.

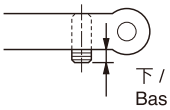

上 / Top / Oben
Haut / Parte superior

下 / Bottom / unten
Bas / Parte inferior

8 リヤサスペンション / Rear Suspension / Hintere Aufhängung Suspension arrière / Suspensión Trasera

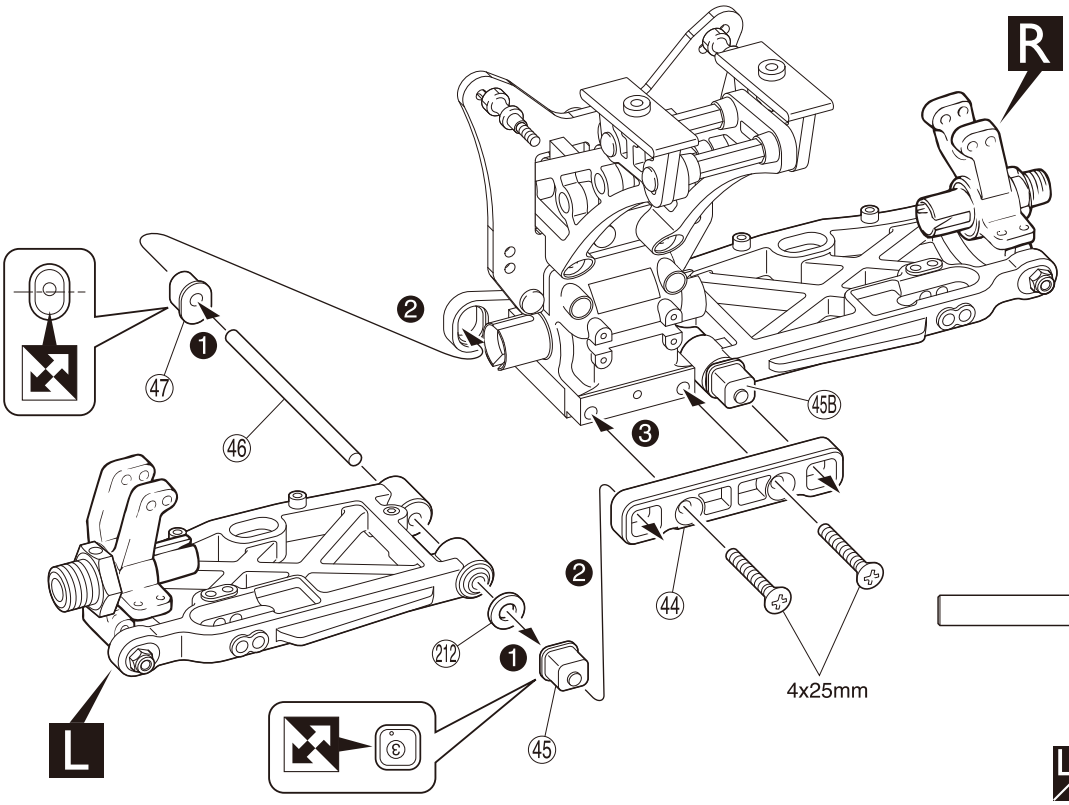

L/R

8

4 x 25mm サラビス
F/H Screw
SK Schraube
Vis F/H 4x25mm
Tornillo 4x25mm F/H

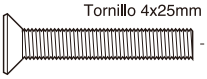

2

㊻ 4 x 68.5mm シャフト
Shaft
Welle
Axe 4x68.5mm
Eje 4x68.5mm

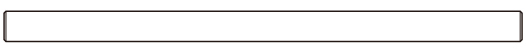

2

㉑② 4 x 10 x 0.5mm ワッシャー
Washer
Scheibe
Rondelle 4x10x0.5mm
Arandela 4x10x0.5mm

2

9 リヤサスペンション / Rear Suspension / Hintere Aufhängung Suspension arrière / Suspensión Trasera

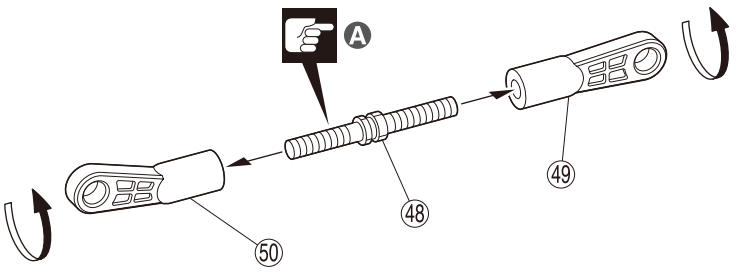

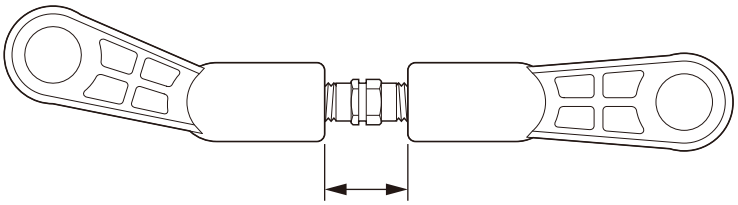

1:1

約11mm
approx. 11mm
ca. 11mm
environ 11mm
aprox. 11mm

0 10 20mm

x2

9

㊽ リヤアッパーロッド
Rear Upper Rod
Oberer Querlenker, hinten
Biellette supérieure arrière
Trapecio Superior

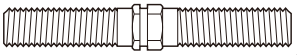

2

㊾ 4.8mm ボールエンド
Ball End
Kugelpfanne
Chape
Rótula

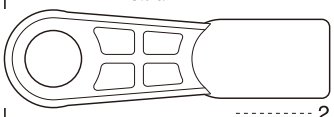

2

㊿ 7.8mm ボールエンド
Ball End
Kugelpfanne
Chape
Rótula

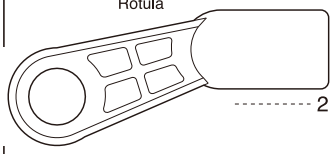

2

Ⓐ こちら側は逆ネジ。
This side is reverse thread.
Diese Seite besitzt ein Linksgewinde
Filetage inversé de ce sens
Este lado es de rosca inversa

10 リヤサスペンション / Rear Suspension / Hintere Aufhängung Suspension arrière / Suspensión Trasera

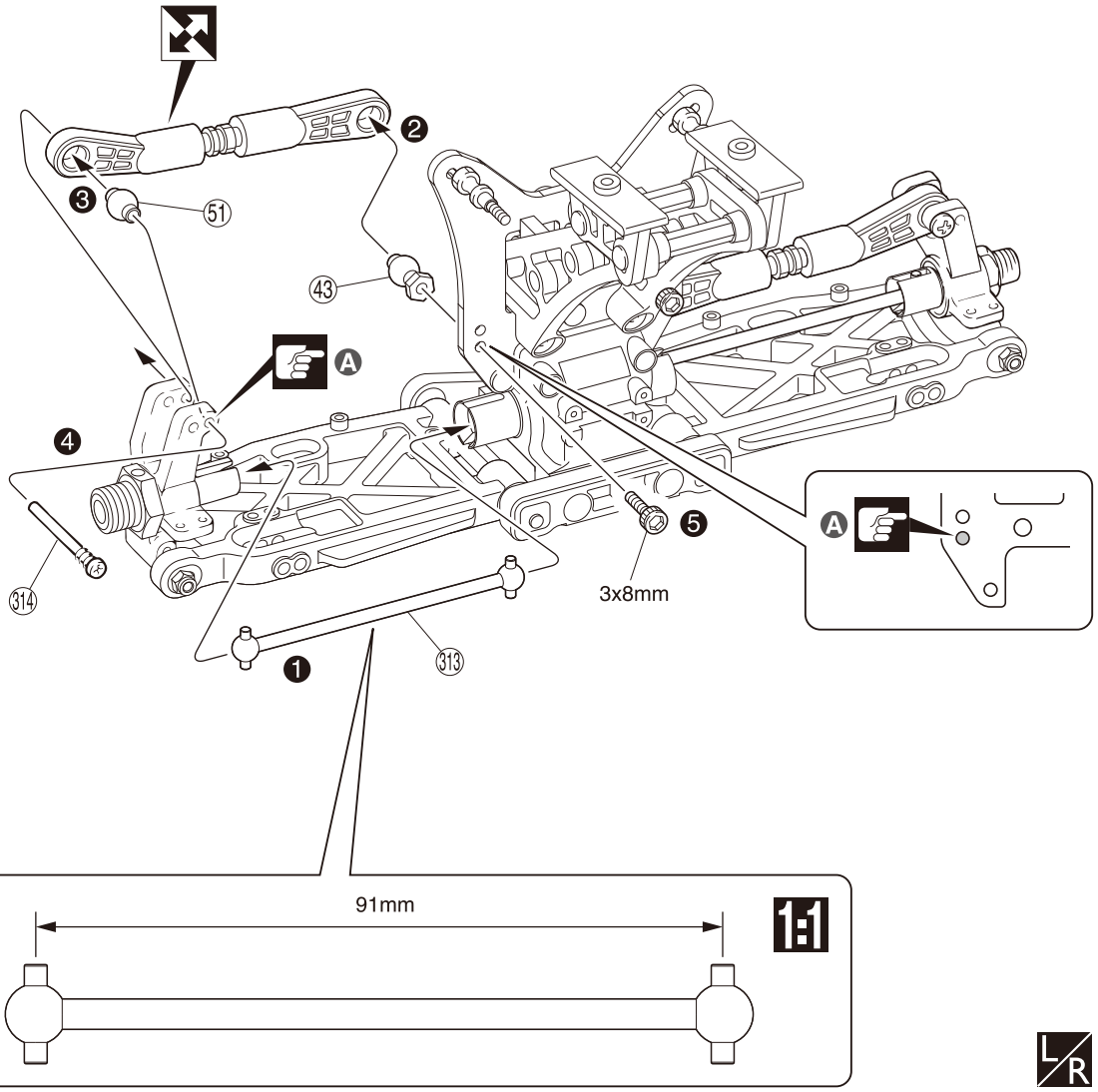

L/R

10

3 x 8mm キャップビス
Cap Screw
Inbusschraube
Vis
Tornillo allen

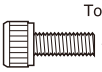

2

㊺ 7.8mm ツバ付ボール
Ball
Kugel
Rotule 7.8mm
Rótula 7.8mm

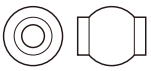

2

㊸ 7.8mm 座付ボール
Flange Ball
Kugel m. Bund
Boule épaulée
Rótula biselada

2

㉞ 3 x 25mm スクリューピン
Screw Pin
Schraubachse
Vis
Tornillo Pasador

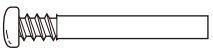

2

Ⓐ 取付穴
Holes for mounting.
Dieses Loch verwenden.
Trous pour le montage.
Agujeros a utilizar.

11 リヤサスペンション / Rear Suspension / Hintere Aufhängung Suspension arrière / Suspensión Trasera

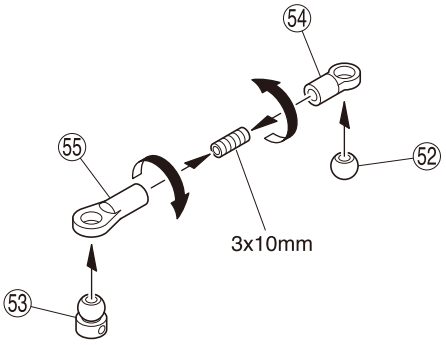

x2

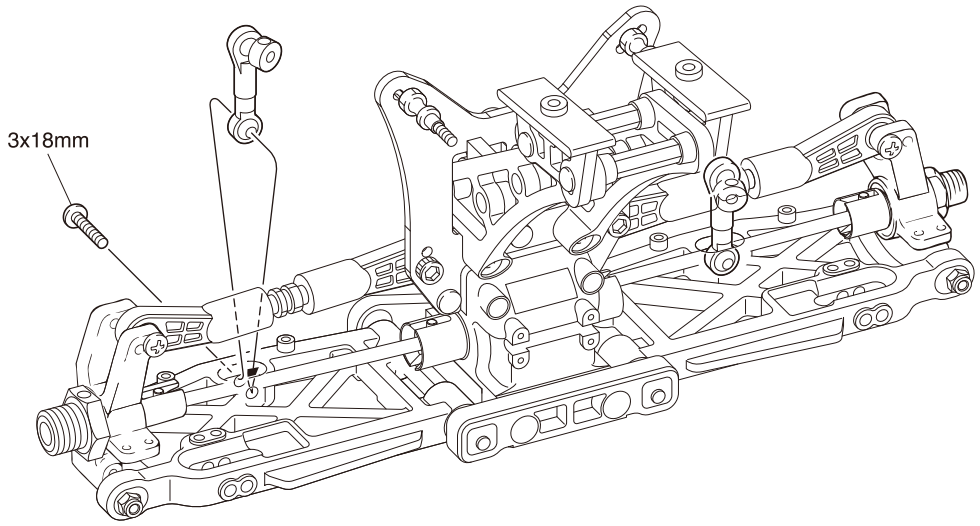

L/R

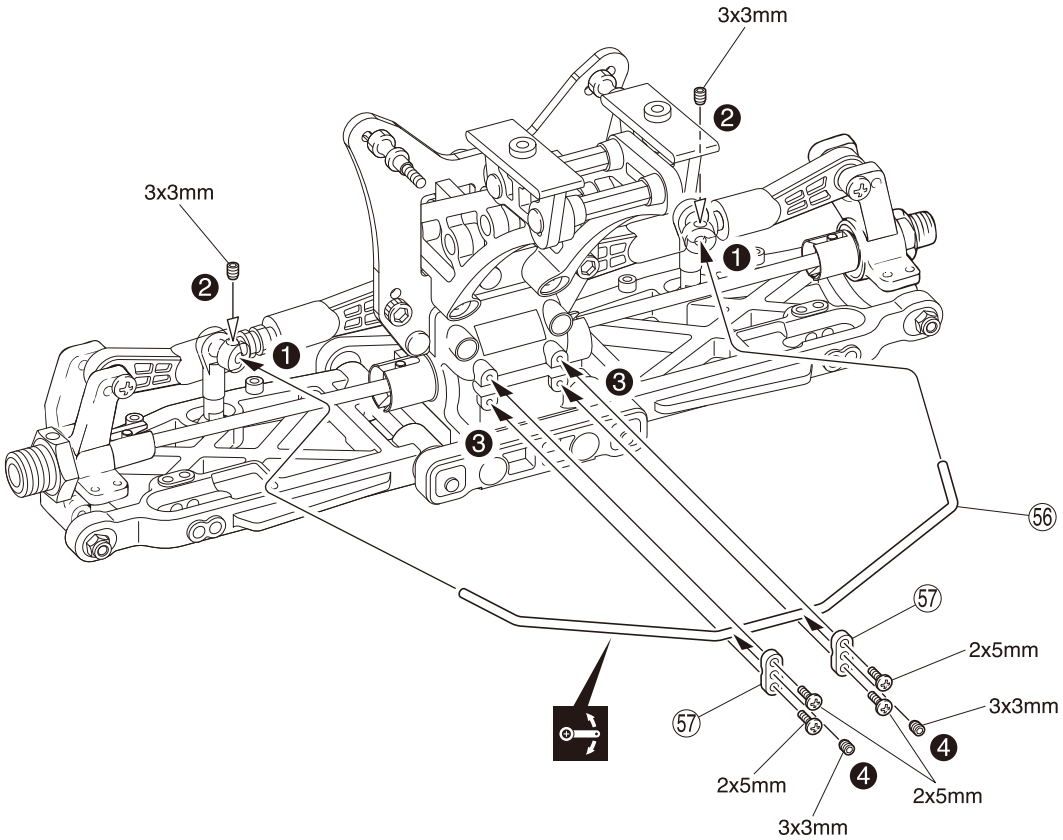

11

2 x 5mm ビス
Screw
LK Schraube
Vis 2x5mm
Tornillo 2x5mm

4

3 x 18mm ビス
Screw
LK Schraube
Vis 3x18mm
Tornillo 3x18mm

2

55 5.8mm ボールエンド (L)
Ball End (L)
Kugelpfanne (L)
Chape (L)
Rótula (L)

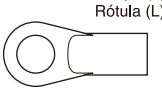

2

54 5.8mm ボールエンド (S)
Ball End (S)
Kugelpfanne (S)
Chape (S)
Rótula (S)

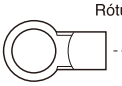

2

3 x 3mm セットビス
Set Screw
Gewindestift
Vis BTR 3x3mm
Prisionero 3x3mm

4

3 x 10mm セットビス
Set Screw
Gewindestift
Vis BTR 3x10mm
Prisionero 3x10mm

2

52 5.8mm ボール
Ball
Kugel
Rotule
Rótula

2

53 スタビボール
Stabilizer Ball
Stabi-Kugel
Rotule de B.A.R.
Rótula

2

12 シャシー / Chassis
Das Chassis / Chassis / Chasis

3x6mm
39
3x6mm
39B
58
40
39
40
4x15mm
4x15mm
L/R

12

3 x 6mm ビス
Screw
LK Schraube
Vis 3x6mm
Tornillo 3x6mm
8

4 x 15mm サラビス
F/H Screw
SK Schraube
Vis F/H 4x15mm
Tornillo 4x15mm F/H
4

13 シャシー / Chassis
Das Chassis / Chassis / Chasis

59
3x20mm
3mm
60
3x12mm

13

3 x 12mm サラビス
F/H Screw
SK Schraube
Vis F/H 3x12mm
Tornillo 3x12mm F/H
2

3 x 20mm キャップビス
Cap Screw
Inbusschraube
Vis
Tornillo allen
1

3mm ナイロンナット
Nylon Nut
Kunststoffmutter
Ecrou nylon
Tuerca Nylon
2

14 フロントギヤボックス / Front Gearbox / Vorderes Getriebegehäuse
Carter de différentiel avant / Caja de transmisión Delantera

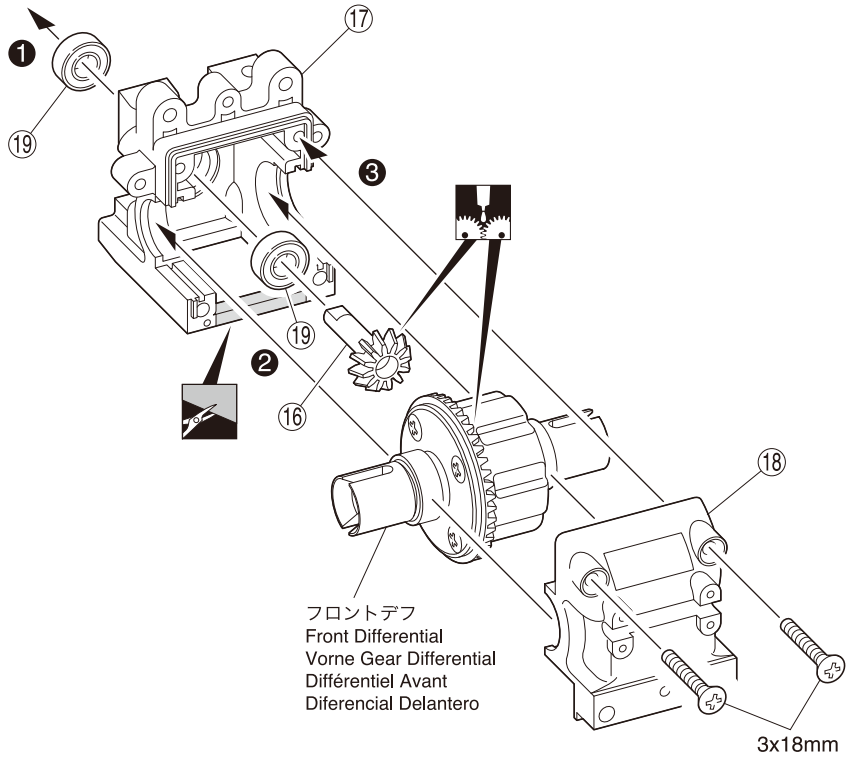

14

3 x 18mm サラビス
F/H Screw
SK Schraube
Vis F/H 3x18mm
Tornillo 3x18mm F/H

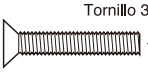
2

⑲ 5 x 11 x 4mm ベアリング
Ball Bearing
Kugellager
Roulements à billes
Rodamiento

2

15 フロントギヤボックス / Front Gearbox / Vorderes Getriebegehäuse
Carter de différentiel avant / Caja de transmisión Delantera

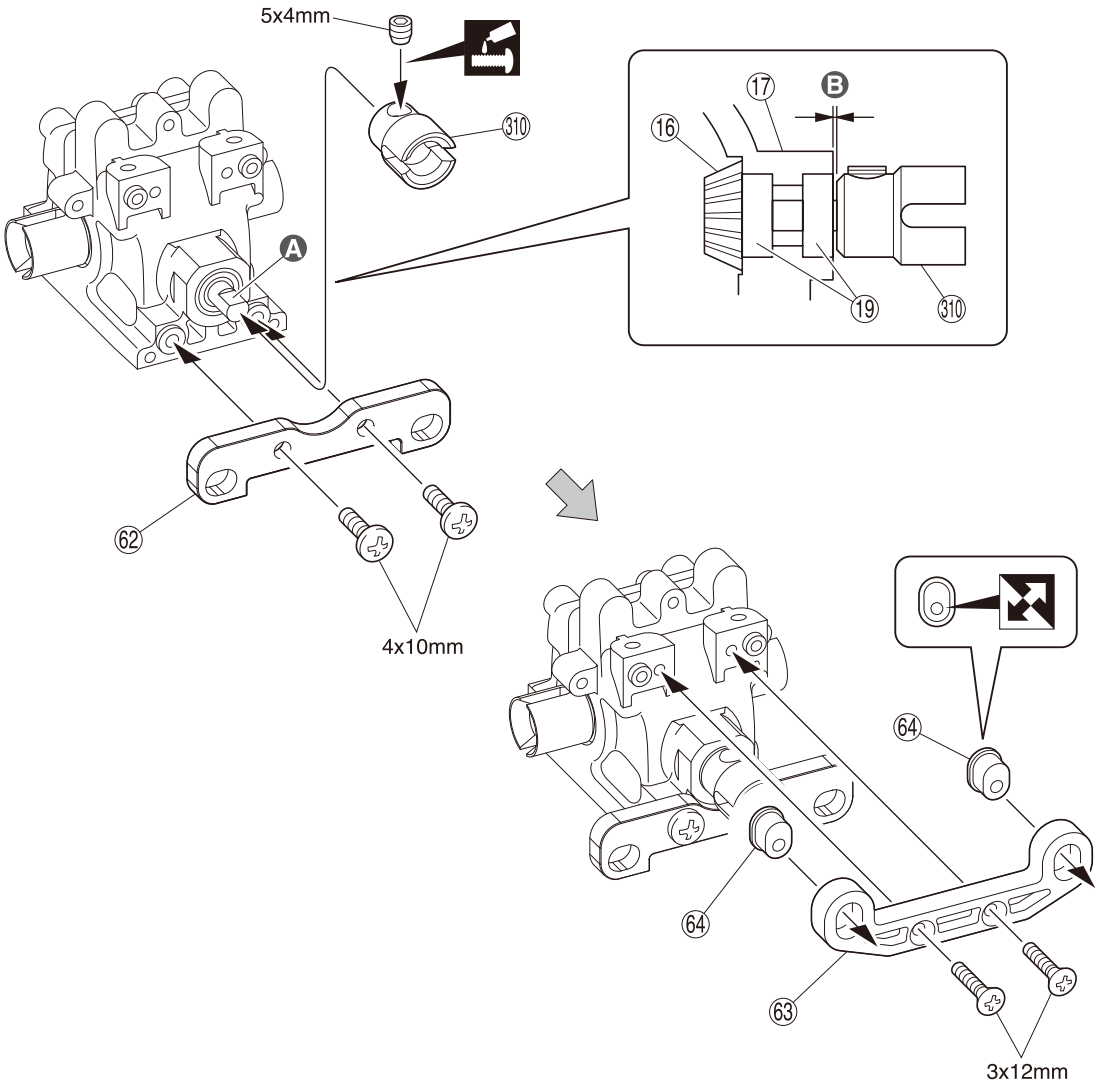

15

3 x 12mm サラビス
F/H Screw
SK Schraube
Vis F/H 3x12mm
Tornillo 3x12mm F/H

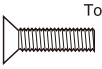
2

4 x 10mm ビス
Screw
LK Schraube
Vis 4x10mm
Tornillo 4x10mm

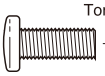
2

5 x 4mm セットビス
Set Screw
Gewindestift
Vis BTR 5x4mm
Prisionero 5x4mm

1

Ⓐ 平らな面にセットビスを固定する。
Firmly tighten the set screw onto the flat surface.
Ziehen Sie die Gewindestifte auf die ab-geflachten Flächen fest.
Vissez les vis type BTR sur les méplats.
Apriete los prisioneros firmemente en las partes planas del eje.

Ⓑ 取扱説明書の紙2枚分の隙間を空けて5x4mmセットビスを固定する。
Tighten with a 5x4 set screw leaving the gap for 2 sheets of instruction manual.
Ziehen Sie den 5x4mm Gewindestift fest an. Lassen Sie einen Abstand von 2 Blattstärken der Bauanleitung.
Visser avec la vis de 5x4 en laissant un espace équivalent à 2 feuilles de la notice.
Apriete con un tornillo de 5x4 dejando un espacio equivalente a dos hojas del manual de instrucciones

16 フロントダンパーステー / Front Shock Stay / Vordere Dämpferbrücke Support amortisseurs avant / Soporte amortiguadores delantero

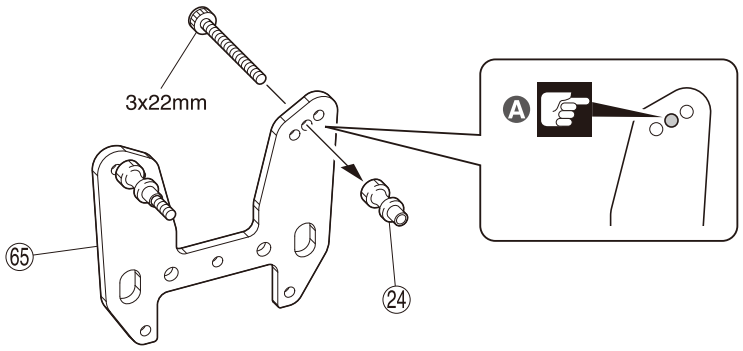

16

3 x 22mm キャップビス
Cap Screw
Inbusschraube
Vis
Tornillo allen

Ⓐ 取付穴
Holes for mounting.
Dieses Loch verwenden.
Trous pour le montage.
Agujeros a utilizar.

17 フロントサスペンション / Front Suspension / Vordere Aufhängung Suspension avant / Suspensión Delantera

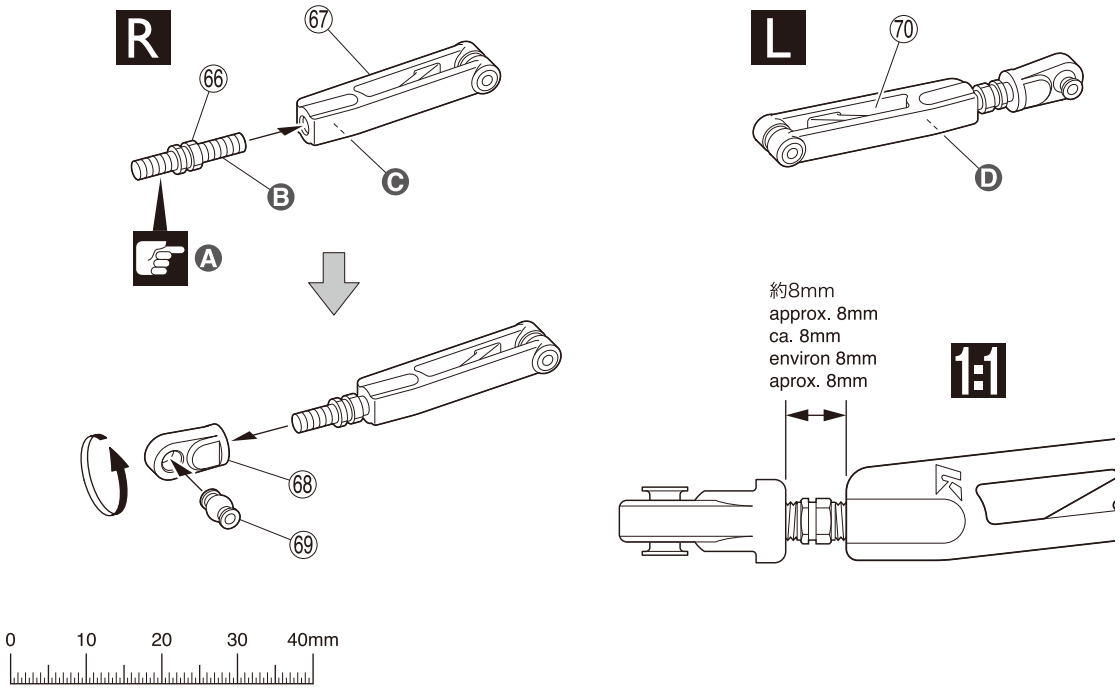

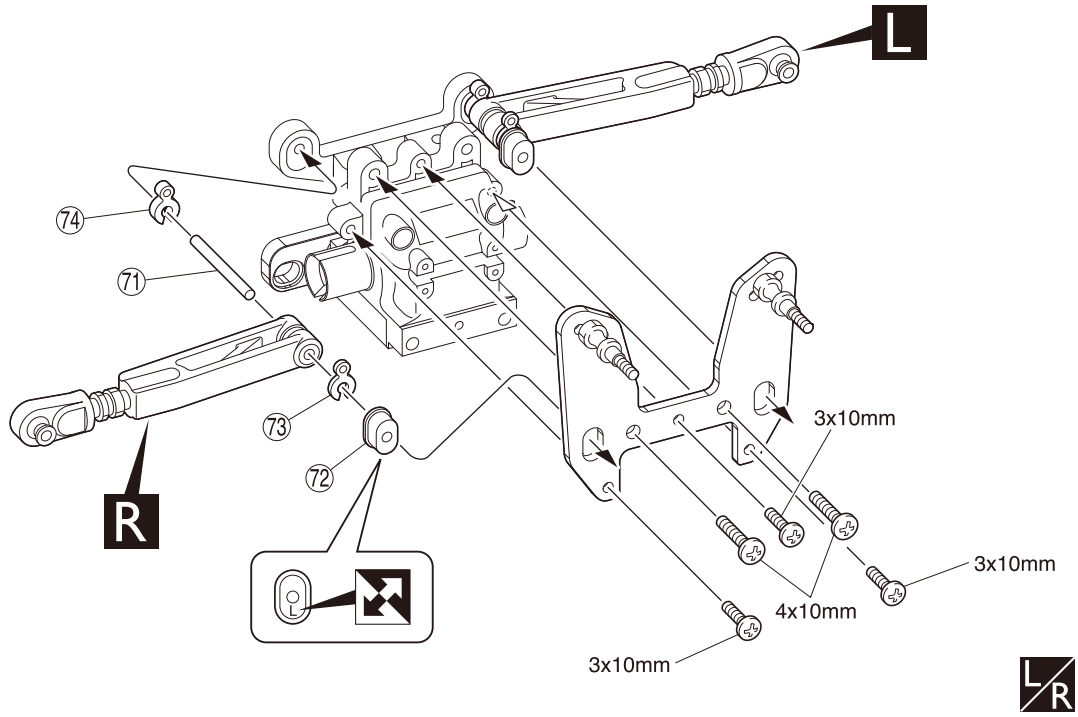

17

3 x 10mm ビス
Screw
LK Schraube
Vis 3x10mm
Tornillo 3x10mm

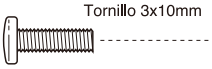

4 x 10mm ビス
Screw
LK Schraube
Vis 4x10mm
Tornillo 4x10mm

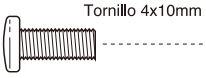

(66) フロントアッパーロッド
Front Upper Rod
Oberer Querlenker, vorne
Biellette supérieure avant
Delantera Superior

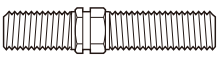

(68) 6.8mm ボールエンド
Ball End
Kugelpfanne
Chape
Rótula

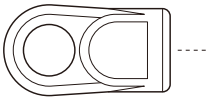

(69) 6.8mm ツバ付ボール
Ball
Kugel
Rotule 6.8mm
Rótula 6.8mm

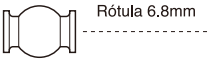

(71) 3 x 29.5mm シャフト
Shaft
Welle
Axe 3x29.5mm
Eje 3x29.5mm

Ⓐ こちら側は逆ネジ。
This side is reverse thread.
Diese Seite besitzt
ein Linksgewinde
Filetage inversé de ce sens
Este lado es de rosca inversa

Ⓑ 長い
Long
Lang
Longue
Largo

Ⓒ Rのマーク
Marked “R”
R links markiert
Marqué “R”
"R" derecha

Ⓓ Lのマーク
Marked “L”
L links markiert
Marqué “L”
"L" izquierda

18 フロントサスペンション / Front Suspension
Vordere Aufhängung / Suspension avant / Suspensión Delantera

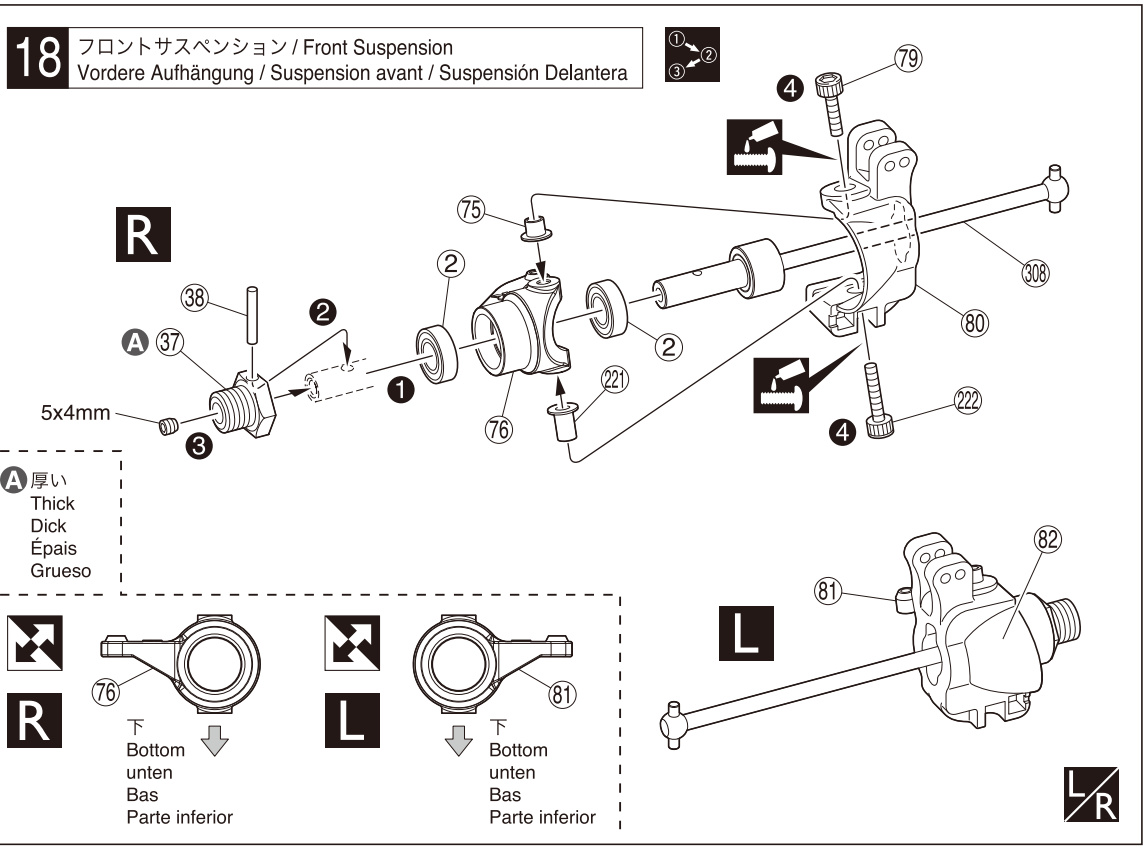

19 フロントサスペンション / Front Suspension / Vordere Aufhängung Suspension avant / Suspensión Delantera

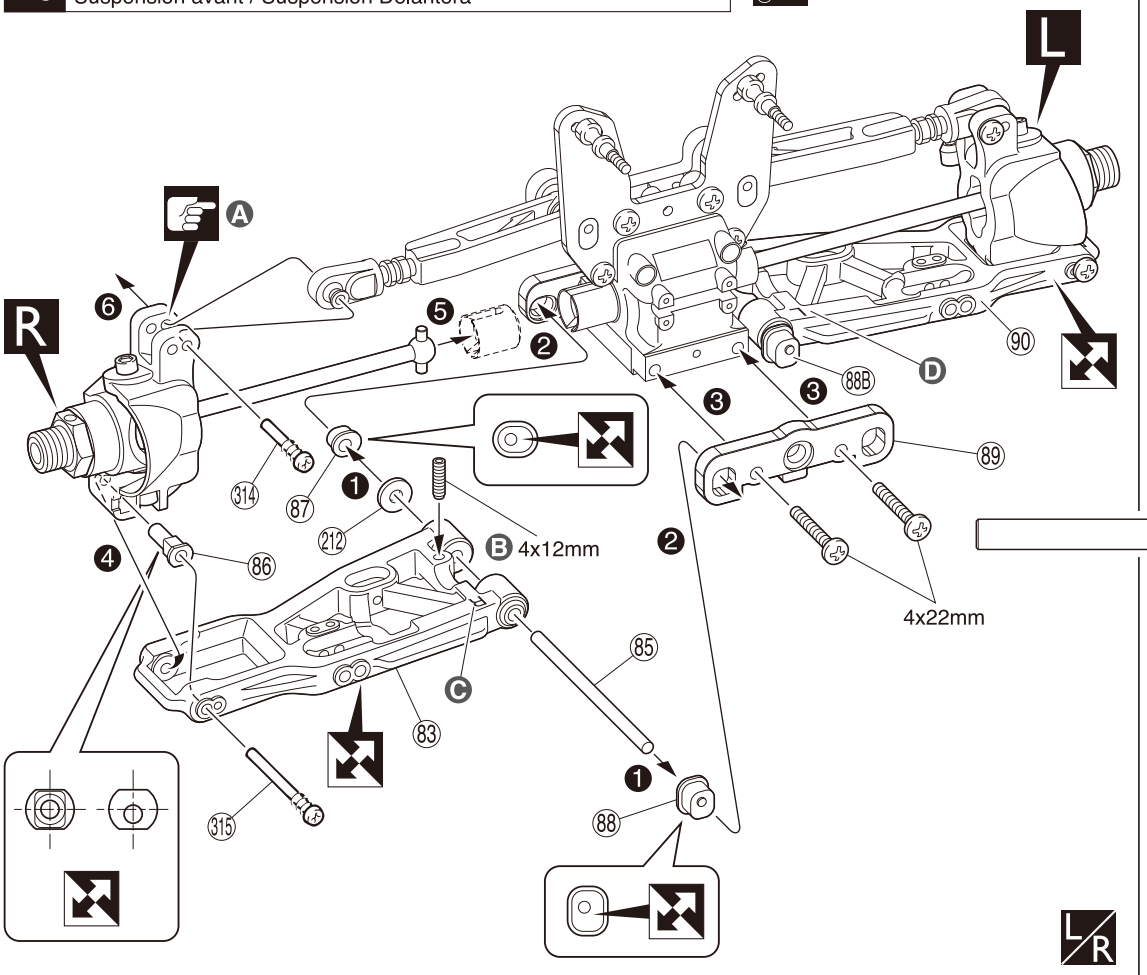

18

⑦⑨ 4 x 10mm キャップビス
Cap Screw Inbusschraube
Vis Tornillo allen — 2

㉒② 4 x 16mm キャップビス
Cap Screw Inbusschraube
Vis Tornillo allen — 2

⑦⑤ ナックルカラー
Knuckle Collar Lager
Bague épaulée de fusée Casquillo — 2

㉒① ナックルカラー（L）
Knuckle Collar (L)
Lager (L)
Bague épaulée de fusée (L)
Casquillo (L) — 2

③⑧ 2.6 x 17mm シャフト
Shaft Welle
Axe 2.6x17mm Eje 2.6x17mm — 2

5 x 4mm セットビス
Set Screw Gewindestift
Vis BTR 5x4mm Prisionero 5x4mm — 2

② 8 x 16 x 5mm ベアリング
Ball Bearing
Kugellager
Roulements à billes
Rodamiento — 4

19

4 x 22mm ビス
Screw LK Schraube
Vis 4x22mm Tornillo 4x22mm — 2

4 x 12mm セットビス
Set Screw Gewindestift
Vis BTR 4x12mm Prisionero 4x12mm — 2

⑧⑤ 4 x 64.5mm シャフト
Shaft Welle
Axe 4x64.5mm Eje 4x64.5mm — 2

㉑② 4 x 10 x 0.5mm ワッシャー
Washer
Scheibe
Rondelle 4x10x0.5mm
Arandela 4x10x0.5mm — 2

③①④ 3 x 25mm スクリューピン
Screw Pin Schraubachse
Vis Tornillo Pasador — 2

③①⑤ 3 x 34.5mm スクリューピン
Screw Pin Schraubachse
Vis Tornillo Pasador — 2

20 フロントサスペンション / Front Suspension / Vordere Aufhängung Suspension avant / Suspensión Delantera

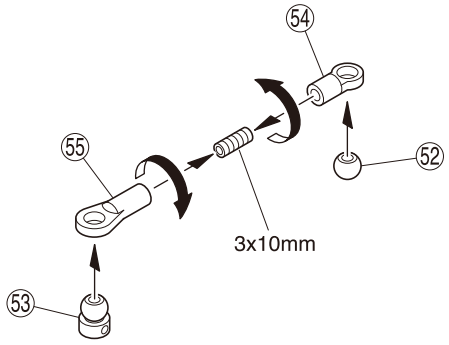

x2

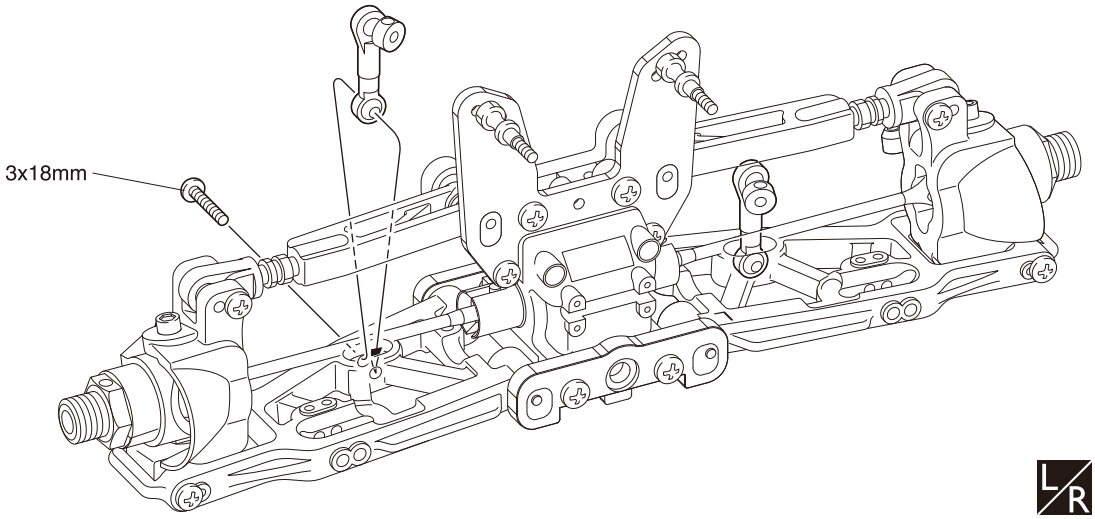

L/R

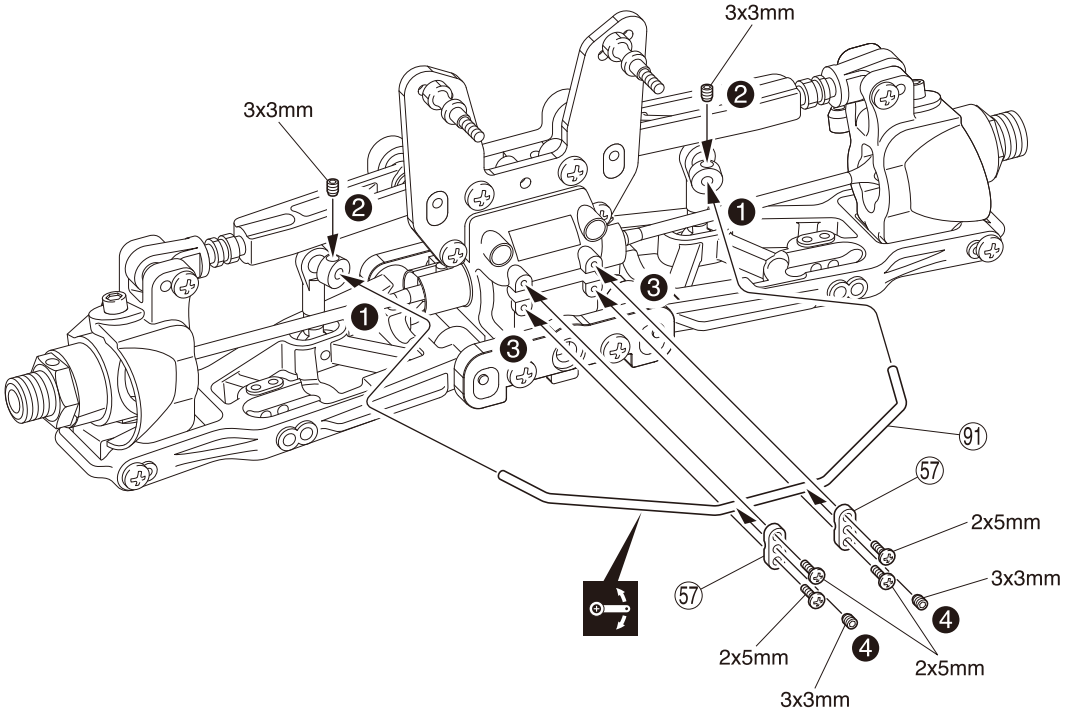

20

2 x 5mm ビス
Screw
LK Schraube
Vis 2x5mm
Tornillo 2x5mm

4

3 x 18mm ビス
Screw
LK Schraube
Vis 3x18mm
Tornillo 3x18mm

2

55 5.8mm ボールエンド (L)
Ball End (L)
Kugelpfanne (L)
Chape (L)
Rótula (L)

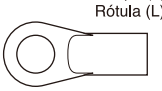 2

54 5.8mm ボールエンド (S)
Ball End (S)
Kugelpfanne (S)
Chape (S)
Rótula (S)

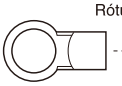 2

3 x 3mm セットビス
Set Screw
Gewindestift
Vis BTR 3x3mm
Prisionero 3x3mm

4

3 x 10mm セットビス
Set Screw
Gewindestift
Vis BTR 3x10mm
Prisionero 3x10mm

2

52 5.8mm ボール
Ball
Kugel
Rotule
Rótula

2

53 スタビボール
Stabilizer Ball
Stabi-Kugel
Rotule de B.A.R.
Rótula

2

21 シャシー / Chassis
Das Chassis / Chassis / Chasis

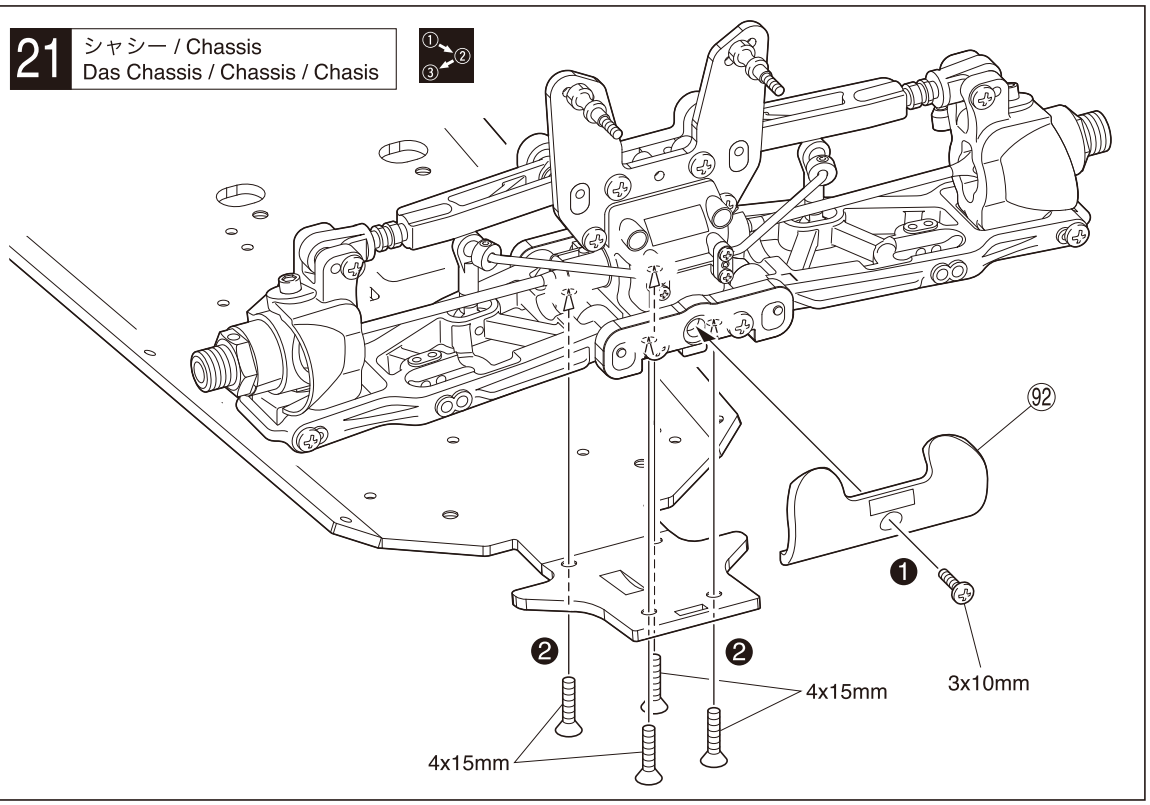

21

3 x 10mm ビス
Screw
LK Schraube
Vis 3x10mm
Tornillo 3x10mm

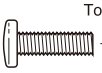

1

4 x 15mm サラビス
F/H Screw
SK Schraube
Vis F/H 4x15mm
Tornillo 4x15mm F/H

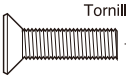

4

22 センターギヤボックス / Center Gearbox / Die mittlere Getriebegehäuse
Carter de différentiel central / Caja central

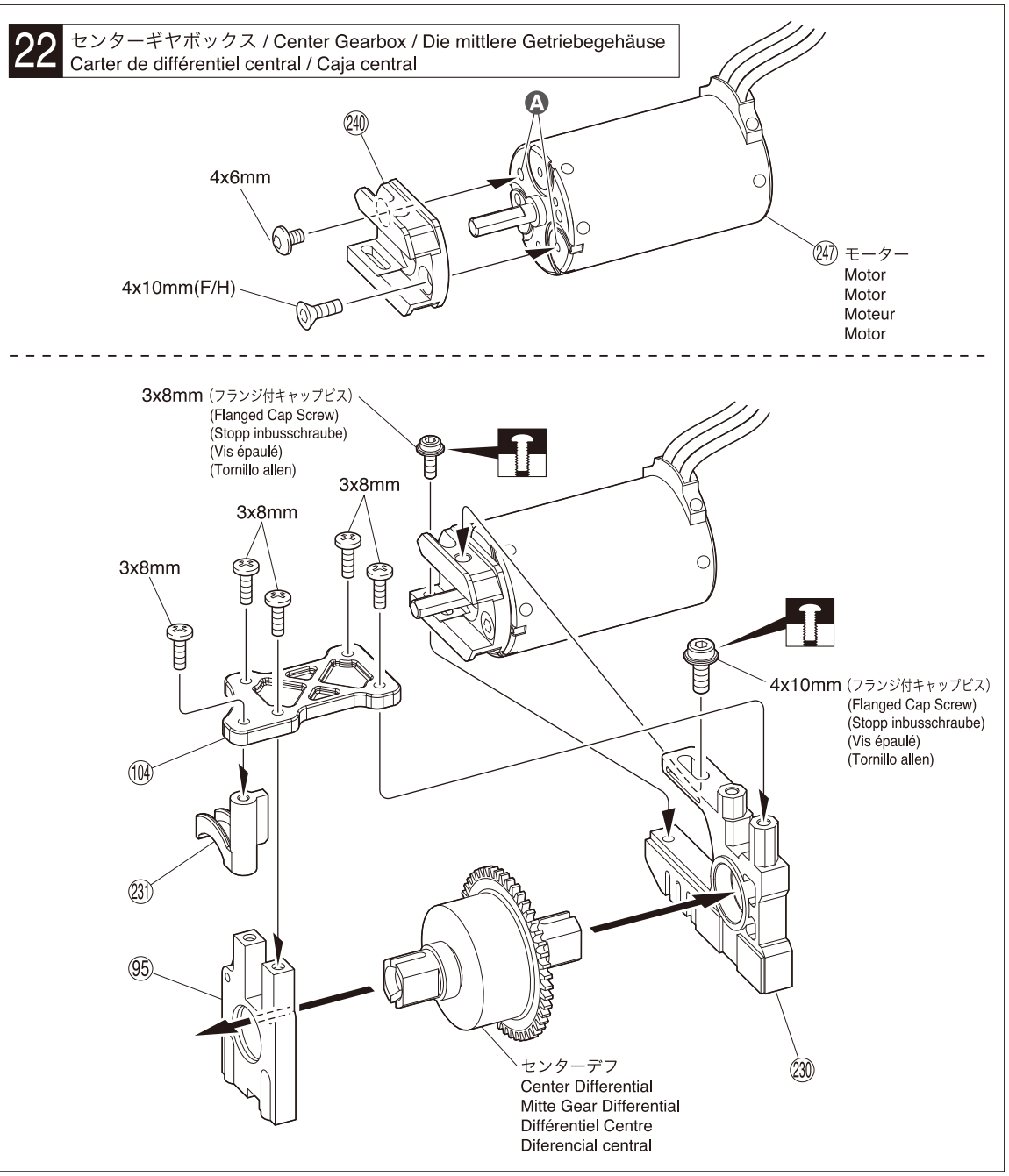

22

4 x 6mm ボタンヘックスビス
Button Hex Screw
Inbus-Halbrundschraube
Vis BTR à tête ronde
Button hex tornillo

1

4 x 10mm サラヘックスビス
F/H Hex Screw
Inbus-Senkkopfschraube
Vis BTR à tête fraisée
F/H hex tornillo

1

3 x 8mm フランジ付キャップビス
Flanged Cap Screw
Stopp inbusschraube
Vis épaulé
Tornillo allen

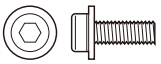

1

4 x 10mm フランジ付キャップビス
Flanged Cap Screw
Stopp inbusschraube
Vis épaulé
Tornillo allen

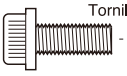

1

3 x 8mm ビス
Screw
LK Schraube
Vis 3x8mm
Tornillo 3x8mm

5

Ⓐ この穴を使う。
Use this hole.
Dieses Loch benutzen.
Utiliser ce trou.
Utilice este agujero.

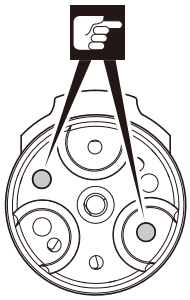

23 ピニオンギヤ / Pinion Gear / Motorritzel Pignons / Engranajes

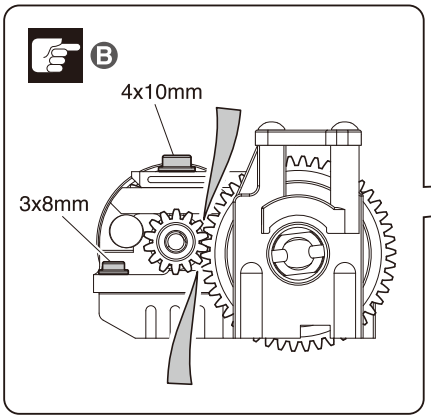

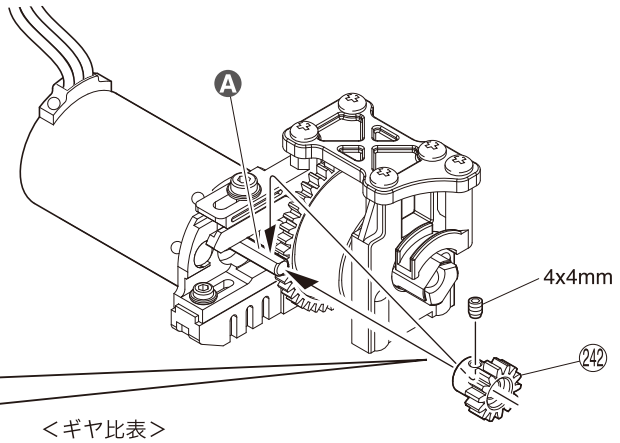

＜ギヤ比表＞
< Gear Ratio Chart >
< Übersetzungsverhältnis Tabelle >
< Vitesse Ratio Tableau >
< Gráfico de Relación de engranajes >

シャシー Chassis Das Chassis Chassis Chasis	スパーギヤ Spur Gear Hauptzahnrad Couronne principale Corona	ピニオンギヤ Pinion Gear Motorritzel Pignon Moteur Piñón
Inferno MP9	46T / 48T	11T ~ 13T

23

4 x 4mm セットビス
Set Screw
Gewindestift
Vis BTR 4x4mm
Prisionero 4x4mm
2

Ⓐ 平らな面にセットビスを固定する。
Firmly tighten the set screws onto the flat spots.
Ziehen Sie die Gewindestifte auf die ab-geflachten Flächen fest.
Vissez les vis type BTR sur les méplats.
Apriete los prisioneros firmemente en las partes planas del eje.

Ⓑ 紙一枚分のすき間を使って2本のビスを固定する。
Allow gap of one sheet of paper and screw in the two screws.
Unter Einhalten des Spaltmaßes eines Blattes Papier die beiden Schrauben hineindrehen.
Laisser l'espace d'une feuille de papier et serrez les 2 vis.
Permita el espacio de una hoja de papel y atornille los dos tornillos.

24 センターギヤボックス / Center Gearbox / Die mittlere Getriebegehäuse Carter de différentiel central / Caja central

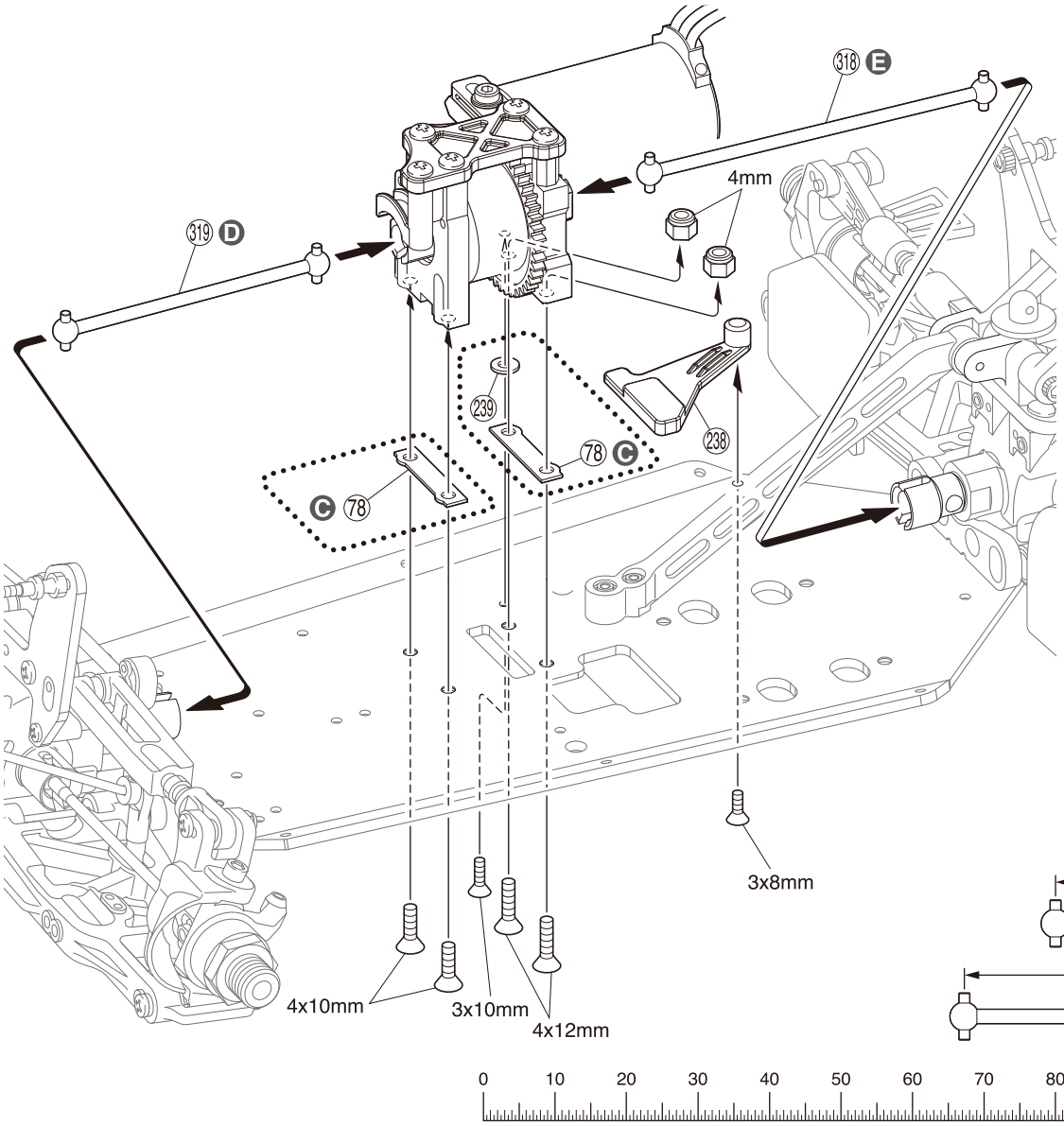

24

4 x 10mm サラビス
F/H Screw
SK Schraube
Vis F/H 4x10mm
Tornillo 4x10mm F/H
2

4 x 12mm サラビス
F/H Screw
SK Schraube
Vis F/H 4x12mm
Tornillo 4x12mm F/H
2

3 x 8mm サラビス
F/H Screw
SK Schraube
Vis F/H 3x8mm
Tornillo 3x8mm F/H
1

3 x 10mm サラビス
F/H Screw
SK Schraube
Vis F/H 3x10mm
Tornillo 3x10mm F/H
1

4mm ナイロンナット
Nylon Nut
Kunststoffmutter
Ecrou nylon
Tuerca Nylon
2

Ⓒ オプションのスパーギヤ48Tを使用する場合は ⑱ と ㉓ を使用する。
If using optional 48T spur gear, use ⑱, ㉓.
Wenn Sie optional 48T Stirnradgetriebe, ⑱ , ㉓.
Si vous utilisez du matériel en option 48T éperon, utiliser ⑱, ㉓.
Si utiliza engranajes rectos 48T opcional, utilizar ⑱, ㉓.

Ⓓ 88mm

Ⓔ 113.5mm

25 ステアリング / Steering
Lenkung / Direction / Dirección

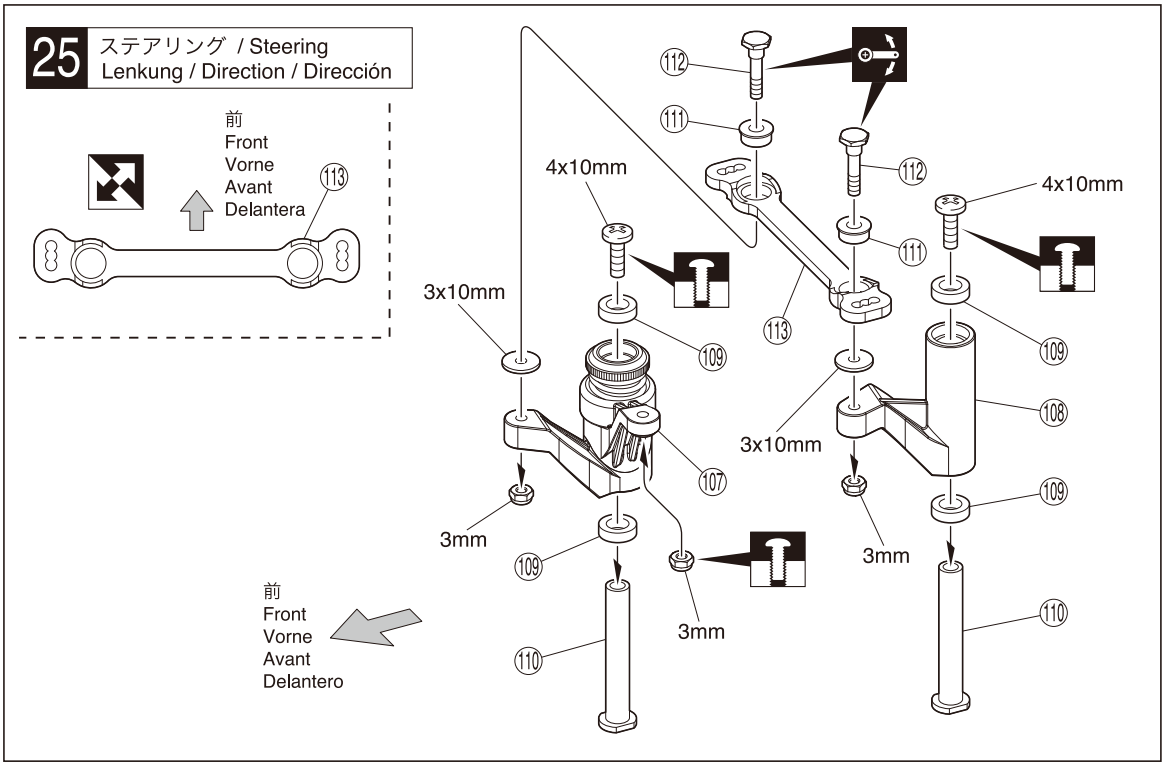

26 ステアリング / Steering
Lenkung / Direction / Dirección

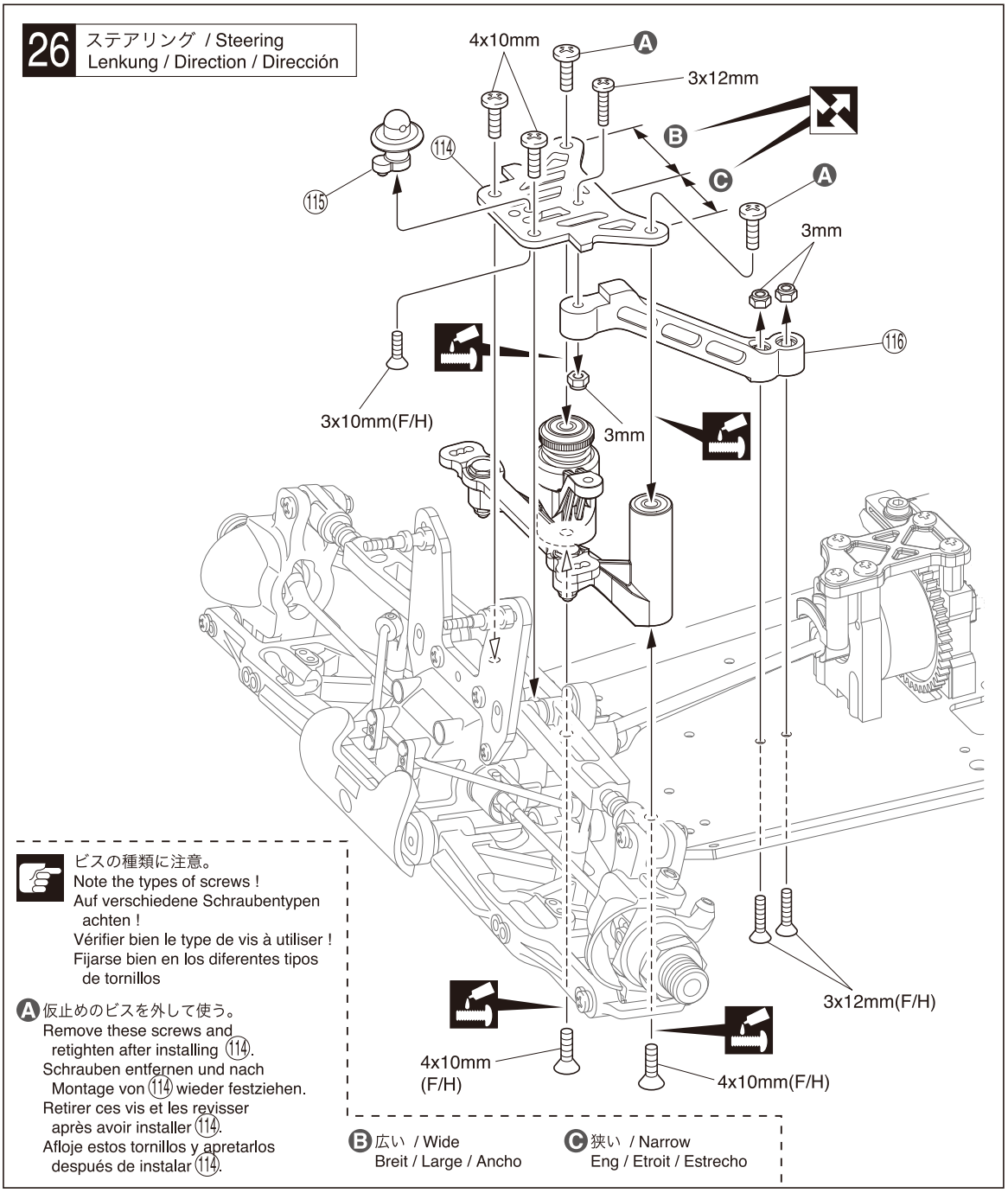

ビスの種類に注意。
Note the types of screws !
Auf verschiedene Schraubentypen achten !
Vérifier bien le type de vis à utiliser !
Fijarse bien en los diferentes tipos de tornillos

Ⓐ 仮止めのビスを外して使う。
Remove these screws and retighten after installing (114).
Schrauben entfernen und nach Montage von (114) wieder festziehen.
Retirer ces vis et les revisser après avoir installer (114).
Afloje estos tornillos y apretarlos después de instalar (114).

Ⓑ 広い / Wide
Breit / Large / Ancho

Ⓒ 狭い / Narrow
Eng / Etroit / Estrecho

25

4 x 10mm ビス
Screw
LK Schraube
Vis 4x10mm
Tornillo 4x10mm
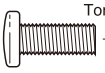
2

3mm ナイロンナット
Nylon Nut
Kunststoffmutter
Ecrou nylon
Tuerca Nylon

3

(111) ステアリングカラー
Steering Collar
Lager
Entretoise
Casquillo dirección

2

(112) ステアリングピン
Steering Pin
Lenkungsstift
Axe Direction
Hexágono dirección
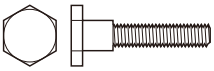
2

(109) 6 x 10 x 3mm メタル
Metal Bushing
Lager
Bague Métal 6x10x3mm
Casquillo Metálico 6x10x3mm

4

3 x 10mm ワッシャー
Washer
Scheibe
Rondelle 3x10mm
Arandela 3x10mm

2

26

3 x 12mm ビス
Screw
LK Schraube
Vis 3x12mm
Tornillo 3x12mm
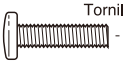
1

4 x 10mm ビス
Screw
LK Schraube
Vis 4x10mm
Tornillo 4x10mm
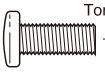
2

3 x 10mm サラビス
F/H Screw
SK Schraube
Vis F/H 3x10mm
Tornillo 3x10mm F/H

1

3 x 12mm サラビス
F/H Screw
SK Schraube
Vis F/H 3x12mm
Tornillo 3x12mm F/H

2

4 x 10mm サラビス
F/H Screw
SK Schraube
Vis F/H 4x10mm
Tornillo 4x10mm F/H

2

3mm ナイロンナット
Nylon Nut
Kunststoffmutter
Ecrou nylon
Tuerca Nylon

3

27 ステアリング / Steering
Lenkung / Direction / Dirección

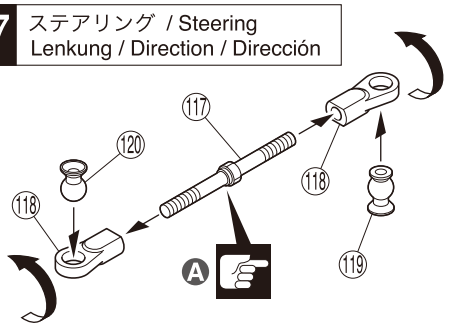

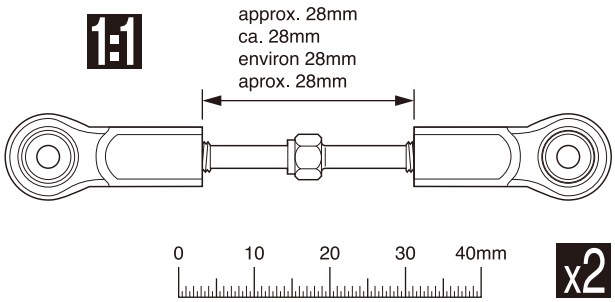

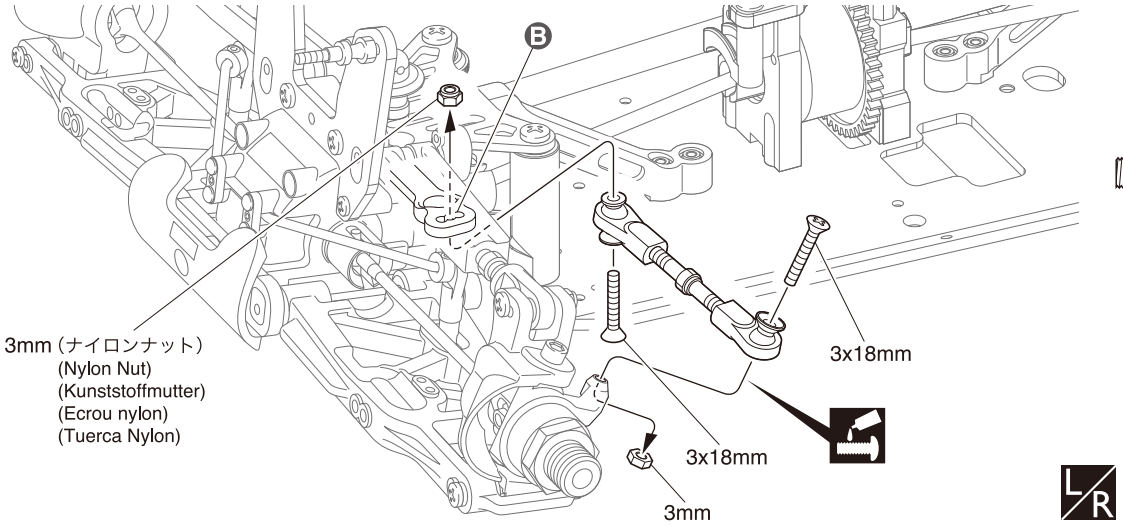

28 サイドガード / Side Guard
Seitenschutz / Bavettes de protection / Paragolpes lateral

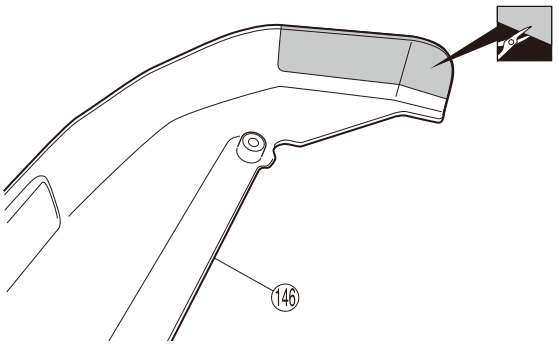

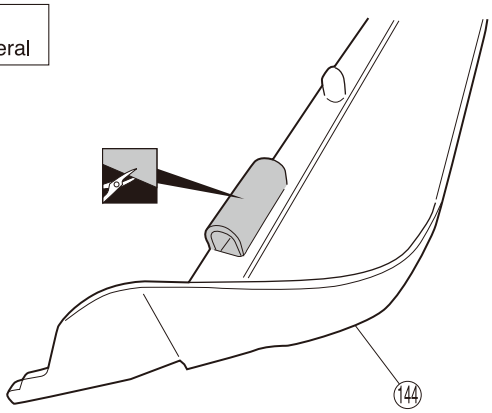

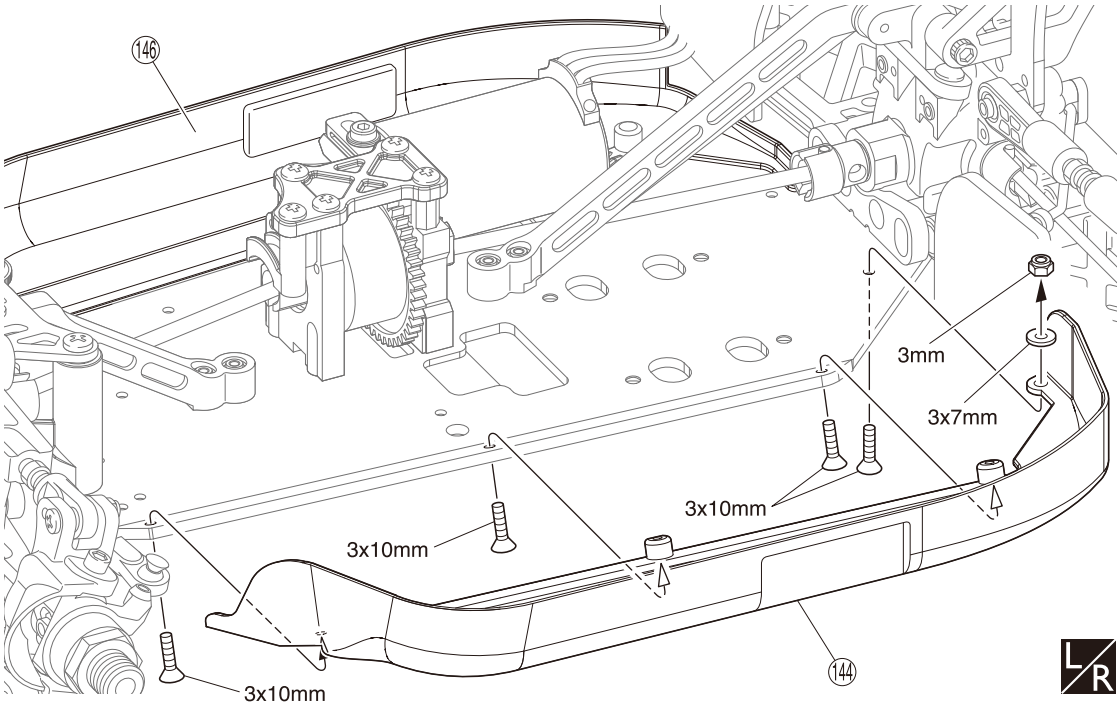

27

3 x 18mm サラビス
F/H Screw
SK Schraube
Vis F/H 3x18mm
Tornillo 3x18mm F/H

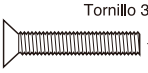
4

(118) 6.8mm ボールエンド (L)
Ball End (L)
Kugelpfanne (L)
Chape (L)
Rótula (L)

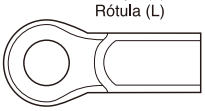
4

(117) タイロッド
Tie Rod
Spurstängen
Barre de direction
Tirante

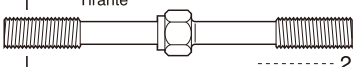
2

3mm ナット
Nut
Mutter
Ecrou
Tuerca 3mm

2

3mm ナイロンナット
Nylon Nut
Kunststoffmutter
Ecrou nylon
Tuerca Nylon

2

(119) 6.8 x 10.2mm ボール
Ball Kugel
Rotule Rótula

2

(120) 6.8 x 8.7mm ボール
Ball Kugel
Rotule Rótula

2

A 段のある方が逆ネジ。
The side with the step is a reverse screw.
Die markierte Seite hat ein Linksgewinde.
Le côté avec le déport est le pas inversé.
Lado con rosca inversa.

B 取付穴
Holes for mounting.
Dieses Loch verwenden.
Trous pour le montage.
Agujeros a utilizar.

28

3 x 10mm サラビス
F/H Screw
SK Schraube
Vis F/H 3x10mm
Tornillo 3x10mm F/H

7

3 x 7mm ワッシャー
Washer
Scheibe
Rondelle 3x7mm
Arandela 3x7mm

1

3mm ナイロンナット
Nylon Nut
Kunststoffmutter
Ecrou nylon
Tuerca Nylon

1

29 バッテリートレー / Battery Tray
Akkuwanne / Support Batterie / Bandeja de la bateria

3x8mm(F/H)
3x8mm
3x8mm(F/H)
(237)
(241)
(248) スピードコントローラー（ESC）
Electronic Speed Controller
Mechanischer Fahrtenregler
Variateur mécanique
Variador de velocidad
3x8mm
(232)
(249) 両面テープ
Double-sided Tape
Doppelseitiges Klebeband
Adhésif double face
Cinta de doble cara
(229)

A
A
(243)
(243) バッテリーストラップ
Battery Strap
Akkuspannriemen
Sangles de fixation batterie
Correa de la bateria

B
C
D
(244) (245) バッテリークッション
Battery Cushion
Akkupolster
Mousse pour batterie
Cojin de bateria
(244) (245)
E

29

3 x 8mm ビス
Screw
LK Schraube
Vis 3x8mm
Tornillo 3x8mm
2

3 x 8mm サラビス
F/H Screw
SK Schraube
Vis F/H 3x8mm
Tornillo 3x8mm F/H
3

A
(243) バッテリーストラップ
Battery Strap
Akkuspannriemen
Sangles de fixation batterie
Correa de la bateria

B

C コードをフックに通す。
Pass cord through hooks.
Kabel durch die Bügel fädeln.
Passer le câble par les crochets.
Tire la cuerda a traves de los ganchos.

D

E カットしてバッテリートレーの内側に貼る。
Cut and apply inside battery tray.
In Streifen schneiden und innerhalb der Akkuwanne befestigen.
Couper et poser dans le support batterie.
Corte y appliqué la bandeja interior de la bateria.

(244) バッテリークッション（2mm厚）
Battery Cushion (2mm thickness)
Akkupolster (2mm Stärke)
Mousse pour batterie (2 mm d'épaisseur)
Cojin de bateria (2 mm de espesor)

(245) バッテリークッション（5mm厚）
Battery Cushion (5mm thickness)
Akkupolster (5mm Stärke)
Mousse pour batterie (5 mm d'épaisseur)
Cojin de bateria (5 mm de espesor)

30 ラジオボックス / Radio Box
Empfängerbox / Boitier radio / Caja de radio

3x15mm
3x15mm
Ⓑ
(298) ステアリングサーボ
Steering Servo
Lenkservo
Servo de direction
Servo de dirección
(159) Ⓐ
Ⓐ (159)
(234)
(157)
(157)
(294) スポンジ
Sponge
Schwamm
Mousse
Esponja
Ⓒ
受信機 (297)
Receiver
Empfänger
Récepteur
Receptor

30

3 x 15mm ビス
Screw
LK Schraube
Vis 3x15mm
Tornillo 3x15mm
4

Ⓐ 32 でサーボがシャシーに干渉する場合は(159)を使用する。
If servo interferes with chassis at step 32, use (159).
Falls die Servos in Schritt 32 kontakt mit dem Chassis haben, verwenden Sie (159).
Si le servo interfère avec le châssis à l'étape 32, utiliser (159).
Si el servo interfiere con el chassis en el paso 32, utilice la pieza (159).

Ⓑ サーボに付属のゴムブッシュとカラーを必ず使用する。
Use rubber bushings and collars included in the servo.
Verwenden Sie die Gummidämpfer und Hülsen aus dem Lieferumfang des Servo.
Utiliser les silents blocs et entretoises livrés avec le servo.
Utilice los silent bloc y los tirantes que vienen con en el servo

Ⓒ コネクターを接続する。
Connect the servos to the receiver.
Verbinden Sie die Stecker.
Brancher les fiches.
Conectar.

スピードコントローラー(ESC)
Electronic Speed Controller
Mechanischer Fahrtenregler
Variateur mécanique
Variador de velocidad

(CH2へ)
(for CH2)
(für CH2)
(pour CH2)
(para CH2)

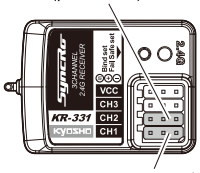

ステアリングサーボ
Steering Servo
Lenkservo
Servo de direction
Servo de dirección

(CH1へ)
(for CH1)
(für CH1)
(pour CH1)
(para CH1)

31 ラジオボックス / Radio Box
Empfängerbox / Boitier radio / Caja de radio

アンテナパイプ (153)
Antenna Tube
Antennenrohr
Tube d'antenne
Tubo Antena
アンテナ
Antenna
Antenne
Antenne
Antena
(233) ❶
3x6mm
❷
(155)
(155)
(235)
3x3mm

31

3 x 6mm ビス
Screw
LK Schraube
Vis 3x6mm
Tornillo 3x6mm
1

3 x 3mm セットビス
Set Screw
Gewindestift
Vis BTR 3x3mm
Prisionero 3x3mm
1

32 シャシー / Chassis
Das Chassis / Chassis / Chasis

3mm（ナイロンナット）
(Nylon Nut)
(Kunststoffmutter)
(Ecrou nylon)
(Tuerca Nylon)

3mm（フランジ付ナット）
(Flanged Nut)
(Stoppmutter)
(Ecrou épaulé)
(Tuerca con collarín)

3x12mm

4x10mm

4x10mm

3x10mm

3x12mm

3x10mm

3x10mm

Ⓐ

モーターコード
Motor Cord
Motorkabel
Cable moteur
Cables

Ⓒ

Ⓑ

< バッテリートレー >
< Battery Tray >
< Akkuwanne >
< Support Batterie >
< Bandeja de la bateria >

3x10mm
3x12mm
3x10mm
3x12mm
4x10mm
4x10mm
4x10mm
4x10mm

< ラジオボックス >
< Radio Box >
< Empfängerbox >
< Boitier radio >
< Caja de radio >

3x10mm
3x10mm
3x10mm

32

3 x 10mm サラビス
F/H Screw
SK Schraube
Vis F/H 3x10mm
Tornillo 3x10mm F/H
5

3 x 12mm サラビス
F/H Screw
SK Schraube
Vis F/H 3x12mm
Tornillo 3x12mm F/H
2

4 x 10mm サラビス
F/H Screw
SK Schraube
Vis F/H 4x10mm
Tornillo 4x10mm F/H
4

3mm ナイロンナット
Nylon Nut
Kunststoffmutter
Ecrou nylon
Tuerca Nylon
1

3mm フランジ付ナット
Flanged Nut
Stoppmutter
Ecrou épaulé
Tuerca con collarín
1

Ⓐ スピードコントローラーコードを㊼に通す。
Pass ESC cord through ㊼.
Kabel des Drehzahlstellers durch ㊼ durchfädeln.
Passer le cordon ESC ainsi.
Pase la cuerda del ESC a traves.

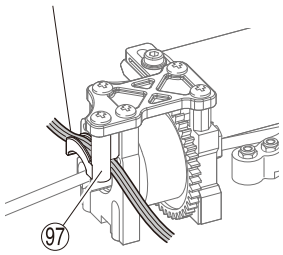

Ⓑ 下記の穴を使用。
Use holes shown below.
Bitte die markierten Bohrungen verwenden.
Utiliser les trous comme montrés ci-contre.
Utilice los agujeros demstrados abajo.

Ⓒ ESC/モーターの説明書に従ってコードをつなぐ。
Plug in the cords by referring to the instruction manuals of the ESC and motor.
Stecken Sie die Schnüre durch Bezugnahme auf die Bedienungsanleitungen der ESC und Motor.
Branchez les cordons en se référant aux manuels d'utilisation de l'ESC et le moteur.
Enchufe los cables haciendo referencia a los manuales de instrucciones de la ESC y el motor.

33 プロポ / Radio / RC-Anlage Radio / Equipo de Radio

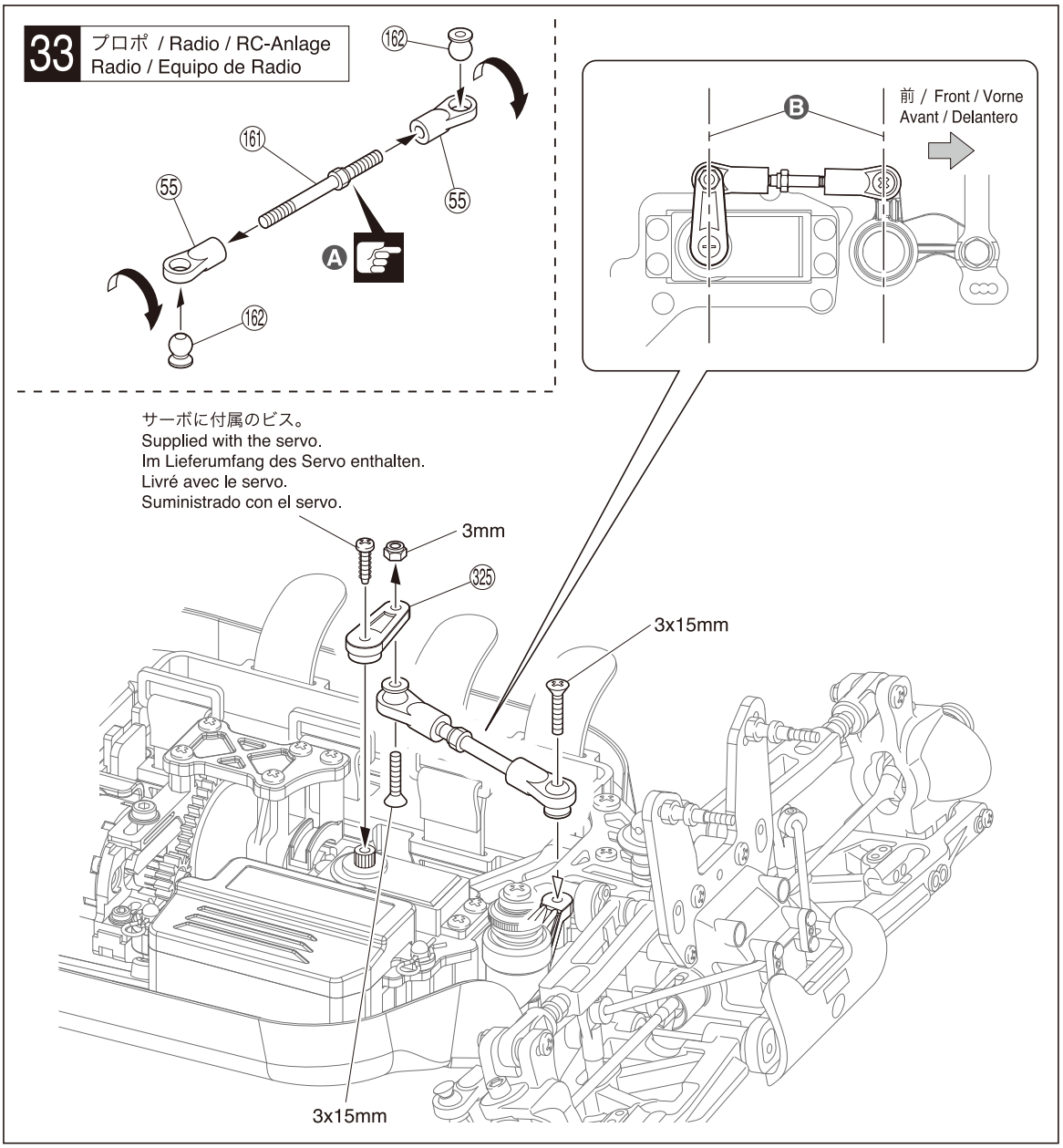

33

(55) 5.8mm ボールエンド (L)
Ball End (L) Kugelpfanne (L)
Chape (L) Rótula (L)
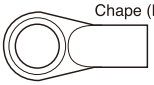
2

(161) ステアリングロッド
Steering Rod Gewindestange
Biellette de direction Tirante de Dirección
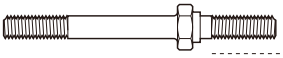
1

(162) 5.8mm 座付ボール
Flange Ball Kugel m. Bund
Boule épaulée Rótula biselada

2

3 x 15mm サラビス
F/H Screw SK Schraube
Vis F/H 3x15mm Tornillo 3x15mm F/H
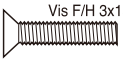
2

3mm ナイロンナット
Nylon Nut Kunststoffmutter
Ecrou nylon Tuerca Nylon

1

A 段のある方が逆ネジ。
The side with the step is a reverse screw.
Die markierte Seite hat ein Linksgewinde.
Le côté avec le déport est le pas inversé.
Lado con rosca inversa.

B 平行 / Parallel / Parallel
Parallèle / Paralelo

34

2.6mm ナイロンナット
Nylon Nut Kunststoffmutter
Ecrou nylon Tuerca Nylon

4

2.6mm ワッシャー
Washer Scheibe
Rondelle 2.6mm Arandela 2.6mm

4

(195) 3.5mm Oリング
O-ring O-Ring
Joint thorique Junta Tórica

8

(199) 6.8mm ボールエンド (S)
Ball End (S) Kugelpfanne (S)
Chape (S) Rótula (S)
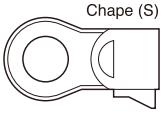
4

(330) ピストン (黒)
Piston (Black) Kolben (Schwarz)
Piston (Noir) Pistón (Negra)
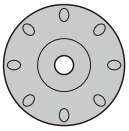
4

(196) カラー (厚)
Collar (Thick) Gleitlager (Dick)
Bague (Épais) Casquillo (Grueso)

4

(197) カラー (薄)
Collar (Thin) Gleitlager (Dünn)
Bague (Mince) Casquillo (Fino)

4

(198) Cリング
C-ring C-Ring
Clip en C Clip en C

4

34 ダンパー / Shock Absorber / Stoßdämpfer Amortisseur / Amortiguador

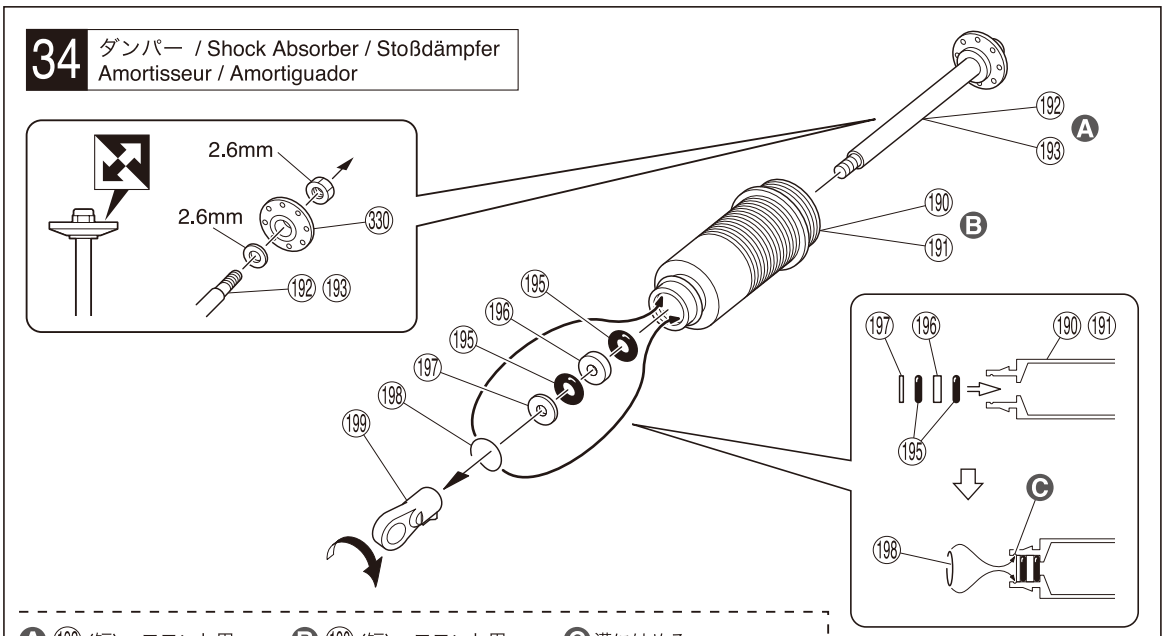

A (192) (短) – フロント用
(Short) – For Front
(Kurz) – Vorne
(Courte) – Avant
(Corto) – Delanteros

(193) (長) – リヤ用
(Long) – For Rear
(Lang) – Hinten
(Longue) – Arrière
(Largo) – Traseros

B (190) (短) – フロント用
(Short) – For Front
(Kurz) – Vorne
(Courte) – Avant
(Corto) – Delanteros

(191) (長) – リヤ用
(Long) – For Rear
(Lang) – Hinten
(Longue) – Arrière
(Largo) – Traseros

C 溝にはめる。
Fit into groove.
In die Nut einsetzen.
Introduire dans la rainure
Colocar en la ranura

x2 フロント用
For Front / Vorne
Avant / Delanteros

x2 リヤ用
For Rear / Hinten
Arrière / Traseros

36 ダンパー / Shock Absorber / Stoßdämpfer Amortisseur / Amortiguador

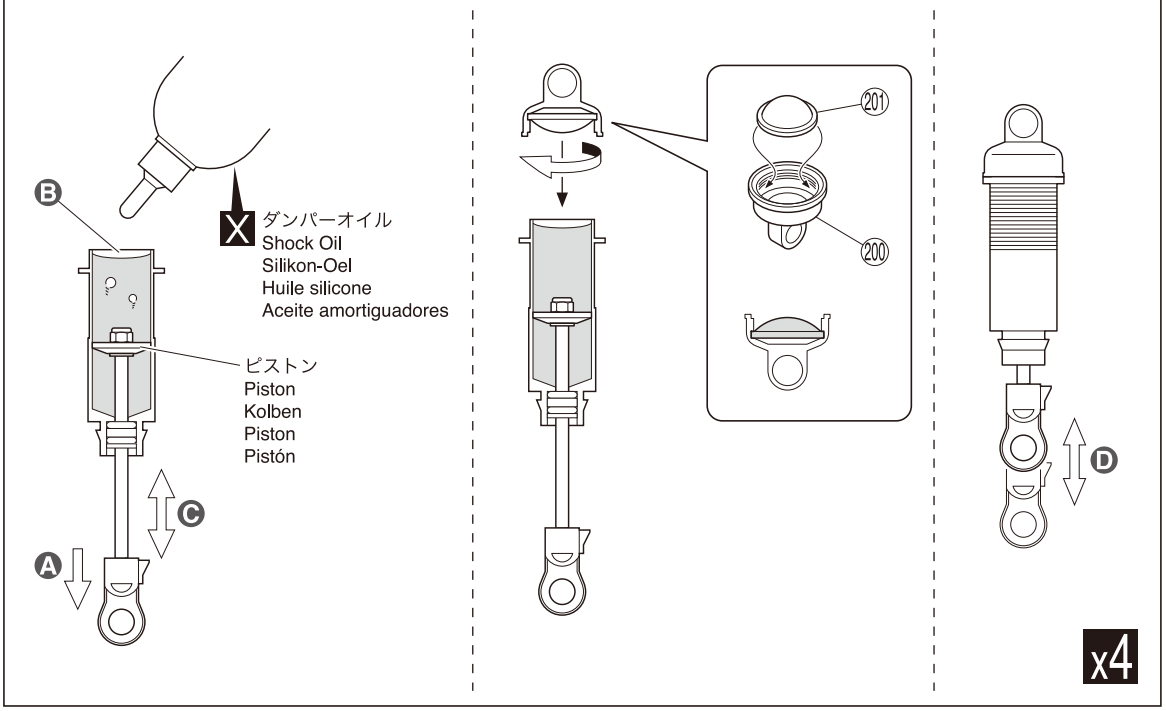

37 ダンパー / Shock Absorber / Stoßdämpfer Amortisseur / Amortiguador

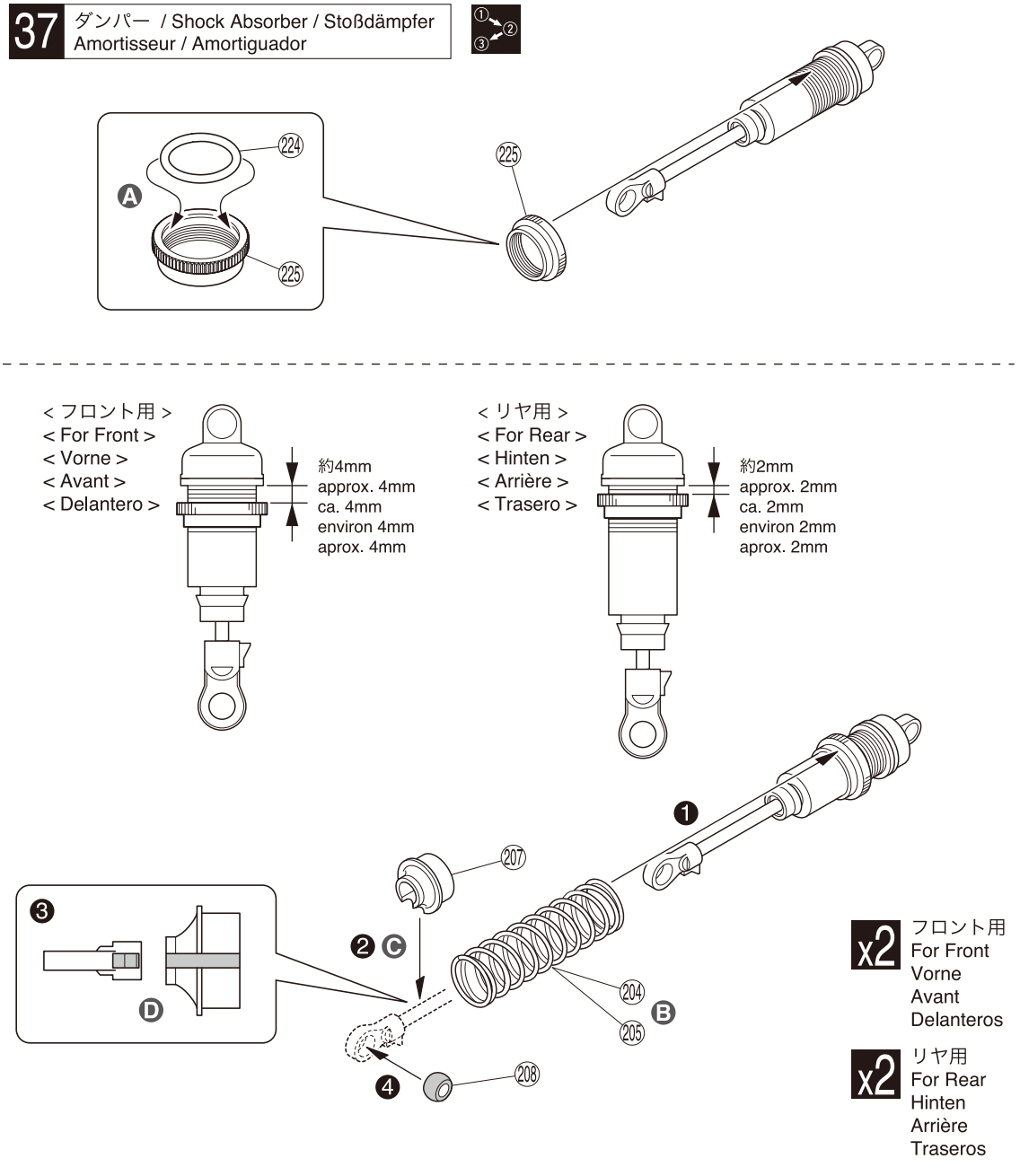

36

A ピストンを下げる。
Pull down the piston.
Kolben nach unten ziehen.
Tirer vers le bas le piston.
Mueva el pistón hacia abajo.

B 多少低くなるぐらいまで入れる。
Puts in to the extent that it becomes somewhat low.
Stoßdämpfer Öl bis zur Kante einfüllen.
Remplir l'amortisseur.
Rellene el depósito.

C 上下させ、気泡をとる。
Then, gently move the piston up and down to get rid of air bubbles.
Kolben auf und ab bewegen, bis keine Luftblasen mehr zu sehen sind.
Puis, actionner doucement le piston vers le bas et vers le haut afin d'éliminer les bulles d'airs.
Mueva el pistón hacia arriba y hacia abajo para eliminar las burbujas de aire.

D スムーズに動くか確認する。
Check if piston moves smoothly.
Prüfen Sie den Kolben auf Leichtgängigkeit.
Vérifier que le piston bouge doucement.
Compruebe que el pistón se mueve libremente.

37

(208) 6.8mm ボール
Ball
Kugel
Rotule
Rótula

4

A オイルを付ける。
Put an oil.
Etwas Öl auftragen.
Mettre un peu d'huile.
Ponga aceite.

B (204) (短) – フロント用
(Short) – For Front
(Kurz) – Vorne
(Courte) – Avant
(Corto) – Delanteros

(205) (長) – リヤ用
(Long) – For Rear
(Lang) – Hinten
(Longue) – Arrière
(Largo) – Traseros

C スプリングを締めて(207)を入れる。
Compress the spring and install (207).
Drücken Sie die Feder zusammen und schieben Sie (207) auf.
Compresser le ressort pour monter (207).
Comprima el muelle e instale (207).

D ストッパーとスプリングシートの溝を合わせる。
Join the chase of stopper and spring sheet.
Dämpferteller und Kugelpfanne aneinander ausrichten.
Placer la coupelle d'amortisseur sur l'axe de piston.
Una la horquilla y el prisionero al muelle.

38 フロントダンパー / Front Shock / Vorderer Dämpfer Amortisseur avant / Amortiguadores Delanteros

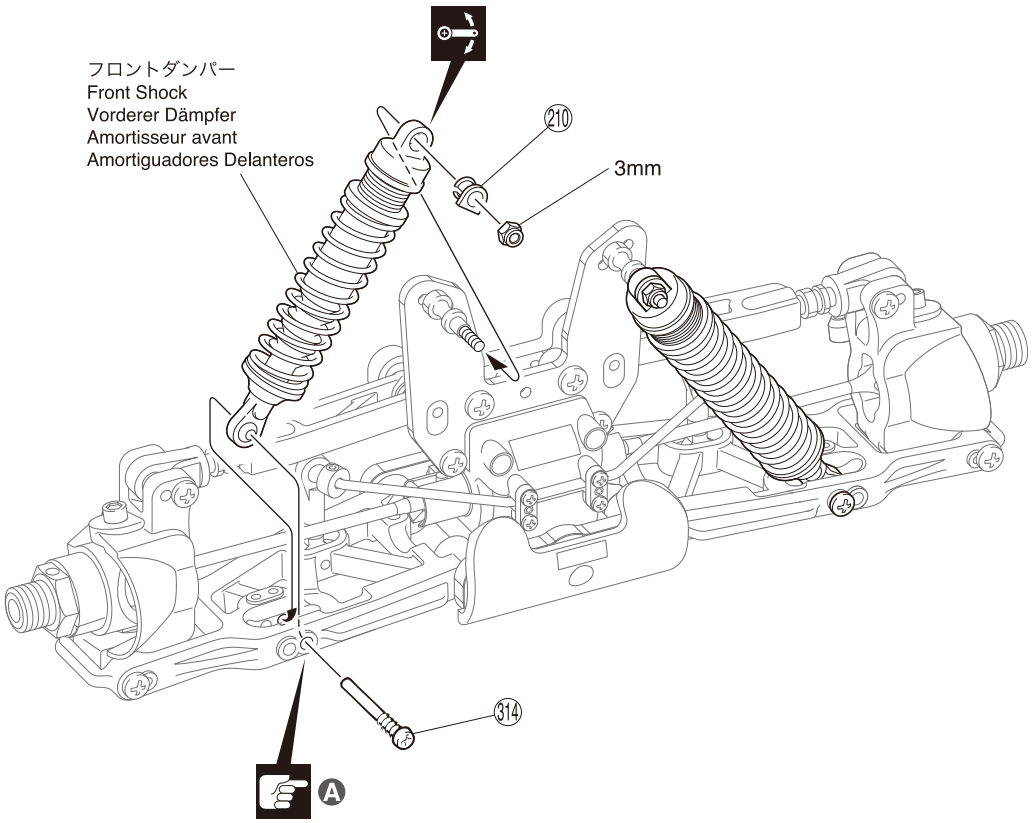

L/R

38

3mm ナイロンナット
Nylon Nut
Kunststoffmutter
Ecrou nylon
Tuerca Nylon

2

210 5mm ダンパーブッシュ
Shock Bushing
Dämpferlager
Bague de bouchon d'amortisseur
Casquillo tapa de amortiguador

2

314 3 x 25mm スクリューピン
Screw Pin
Schraubachse
Vis
Tornillo Pasador

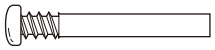 2

A 取付穴
Holes for mounting.
Dieses Loch verwenden.
Trous pour le montage.
Agujeros a utilizar.

39 リヤダンパー / Rear Shock / Hintere Dämpfer Amortisseur arrière / Amortiguadores Traseros

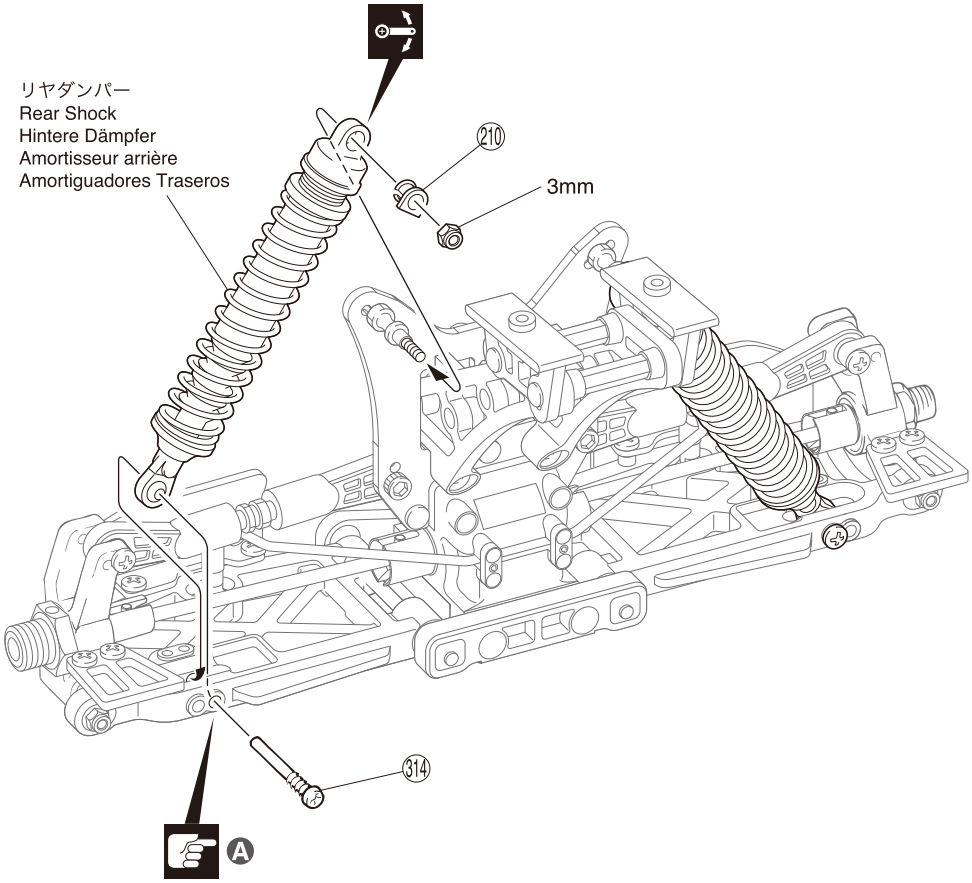

L/R

39

3mm ナイロンナット
Nylon Nut
Kunststoffmutter
Ecrou nylon
Tuerca Nylon

2

210 5mm ダンパーブッシュ
Shock Bushing
Dämpferlager
Bague de bouchon d'amortisseur
Casquillo tapa de amortiguador

2

314 3 x 25mm スクリューピン
Screw Pin
Schraubachse
Vis
Tornillo Pasador

2

A 取付穴
Holes for mounting.
Dieses Loch verwenden.
Trous pour le montage.
Agujeros a utilizar.

40 タイヤ&ホイール / Tire & Wheels / Reifen & Felgen
Jantes et pneus / Neumáticos y Llantas

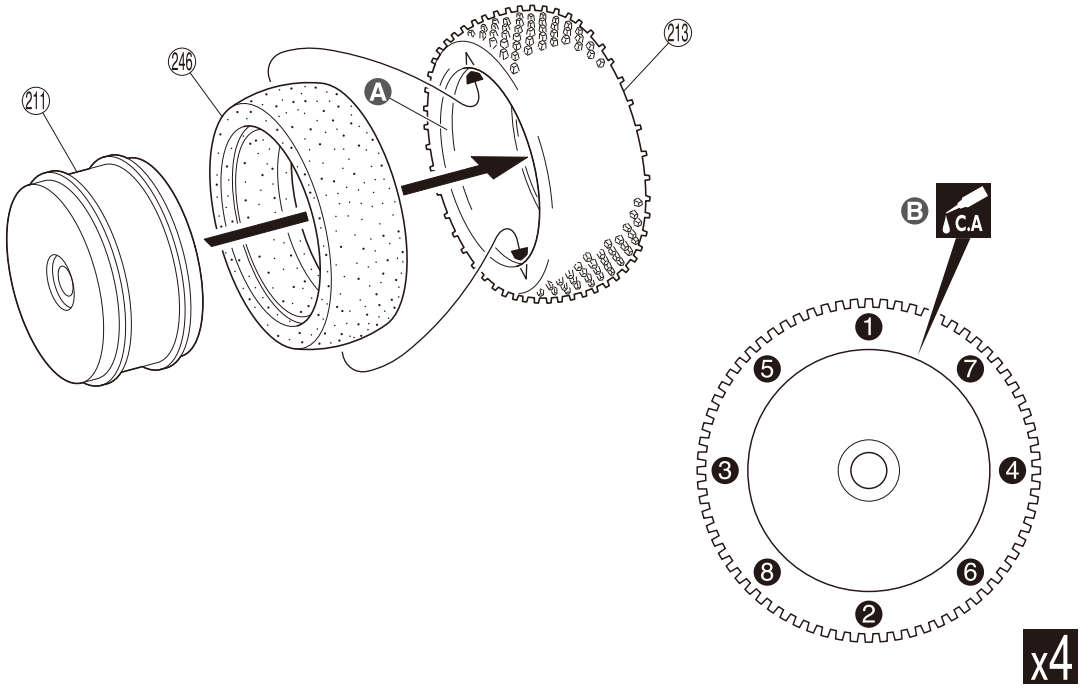

40

Ⓐ あらかじめシンナー等で接着面をきれいにしておく。
Clean the tire rims with thinner beforehand.
Klebeflaechen der Reifen und Felgen fettfrei machen!
Nettoyer la surface à coller du pneu avec un papier abrasif.
Limpie cuidadosamente los bordes.

Ⓑ 番号順にタイヤを手で押さえ、瞬間接着剤を少しづつ流しこみ、最後に全体を接着する。
Lift edge of tire and apply small amount of instant glue all around.
Sekundenkleber wie dargestellt eintreufeln.
Appliquer un point de colle à pneus comme indiqué.
Aplique unas pequeñas gotas de cianocrilato.

41 タイヤ&ホイール / Tire & Wheels / Reifen & Felgen
Jantes et pneus / Neumáticos y Llantas

< フロント用 >
< For Front >
< Vorne >
< Avant >
< Delantero >

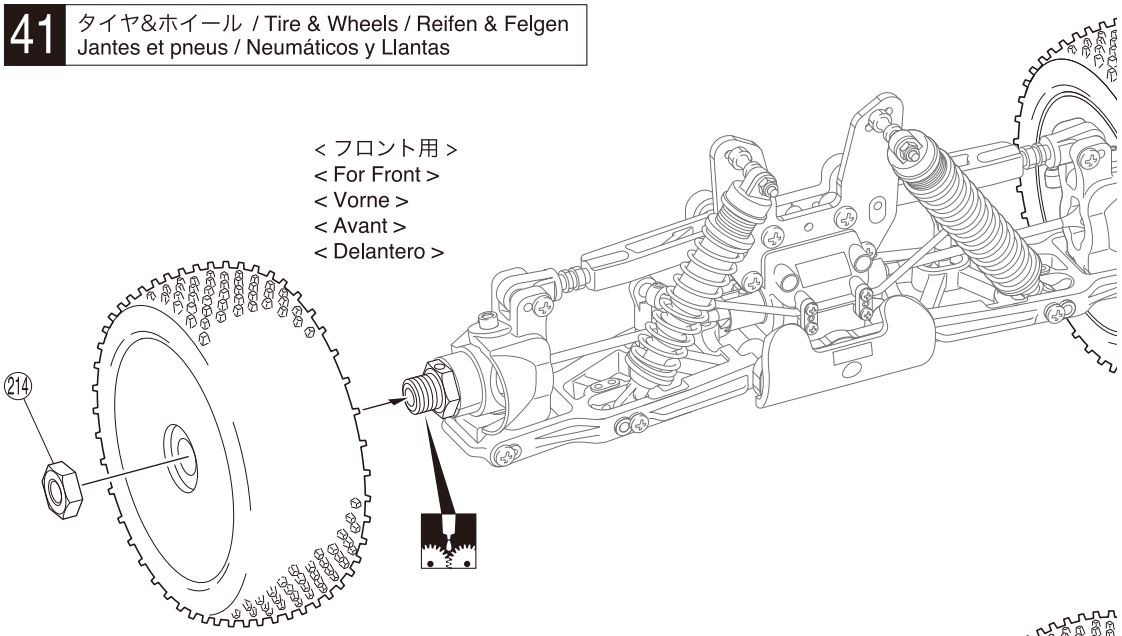

< リヤ用 >
< For Rear >
< Hinten >
< Arrière >
< Trasero >

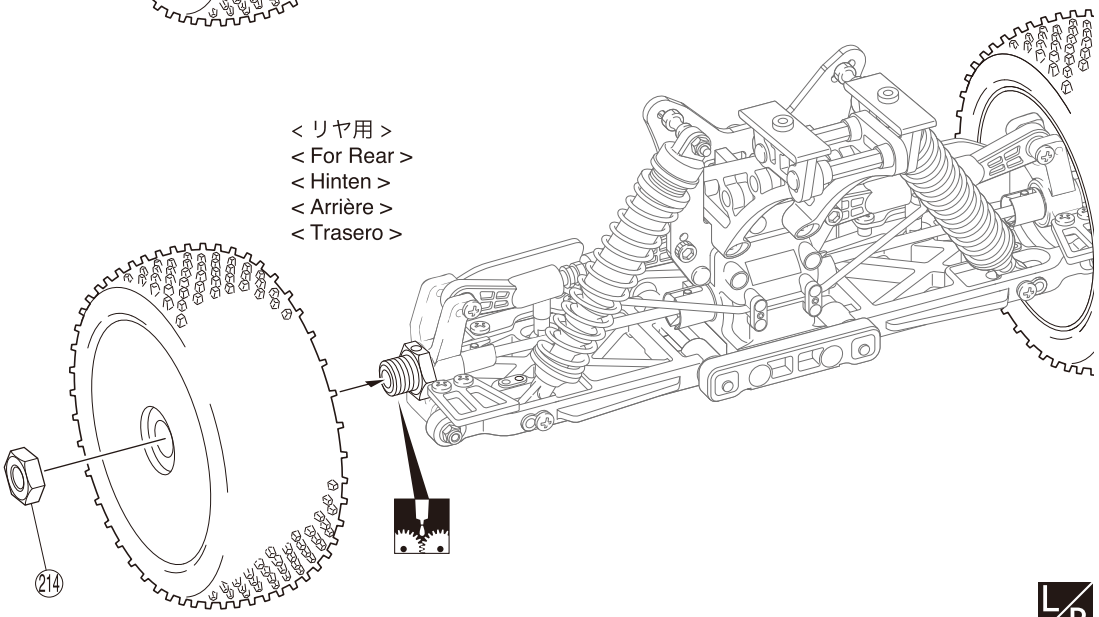

41

214 ホイールストッパーナット
Wheel Stopper Nut
Radmutter
Ecrou de roue
Hexágono rueda

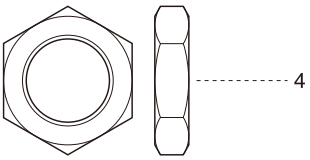

42 バッテリー / Battery Akku / Accu / Batería

< バッテリーを2本で使用する場合 >
< If using twin batteries >
< Bei Einsatz zweier Akkupacks >
< Si vous utilisez deux batteries jumelées >
< Si us alas dos baterias >

注意： 2本とも満充電し、品番が同じバッテリーを2本使用すること。
CAUTION : Use fully charged batteries of the same type i.e. same product number.
Achtung : Bitte stets vollgeladene Akkus desselben Typs verweden.
ATTENTION : Utiliser des batteries bien chargées de même type (même numéro de série).
PRECAUCION : Utilice las baterias completamente cargadas del mismo y con el mismo numero de parte.

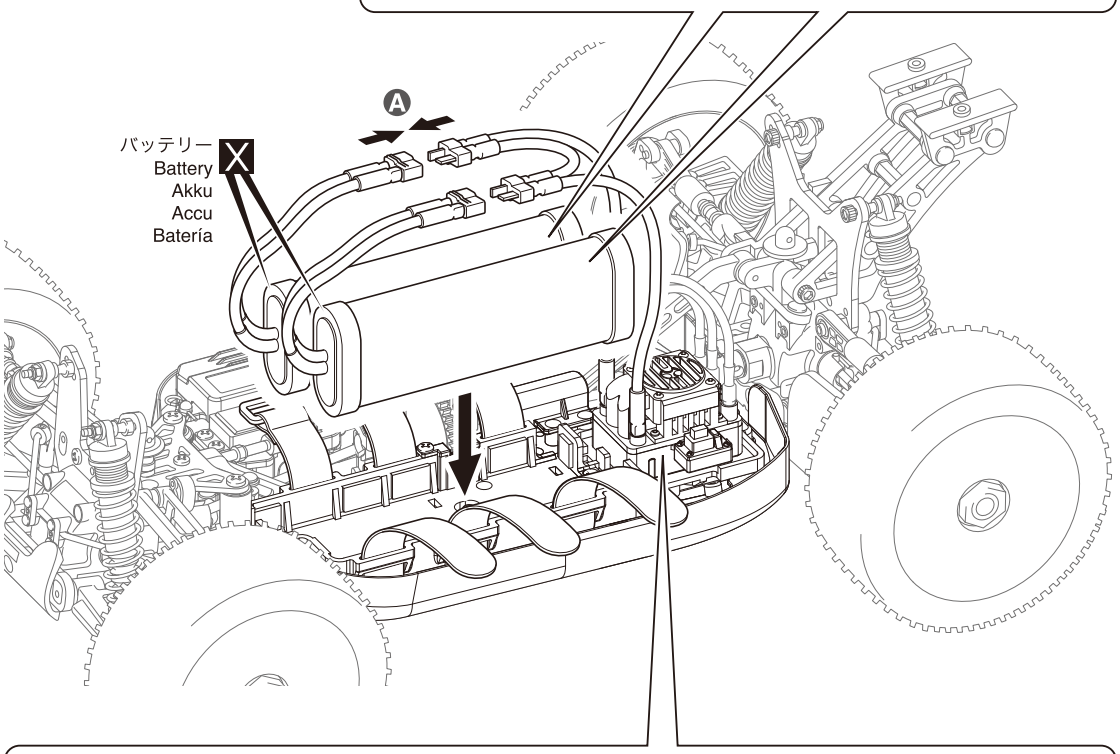

注意： お客様の安全を確保する為、工場出荷時のESCの設定はLiPoモードになっています。
ニッケル水素バッテリーを使用する場合はニッケル水素バッテリーモードへの切り替えが必要です。
取扱説明書の21ページを参照しモードを切り替えてください。

CAUTION : For safety matters, the ESC is preset to Li-Po battery mode. When using NiMh battery packs with this ESC, please make sure to change the ESC setting to NiMh mode specified in the instruction manual.
Please switch the reference to mode the 21 pages of the manual.

Achtung : Aus Sicherheitsgründen ist der Regler auf Li-Po Akkus voreingestellt. Bei Verwendung von NiMh Akkus, ändern Sie die Reglereinstellung auf NiMh Akku wie in der Anleitung beschrieben.
Bitte schalten Sie den Verweis auf die Modus 21 Seiten des Handbuchs.

ATTENTION : Pour des raisons de sécurité, le variateur de vitesse est programmé d'origine afin d'être utilisé avec des batteries de type LiPo (Lithium Polymer). Pour une utilisation avec des batteries de type NiMh, veillez à vous référer à la notice d'instruction afin de changer le mode de programmation.
Se il vous plaît passer la référence au mode les 21 pages du manuel.

PRECAUCION : Por cuestiones de seguridad, el ajuste del variador está predefinido en modo de batería Li-Po. Cuando utilice baterías NiMH con este variador, por favor asegúrese de cambiar la configuración del variador para el modo NiMh especificada en el manual de instrucciones.
Por favor, cambia la referencia al modo de las 21 páginas del manual.

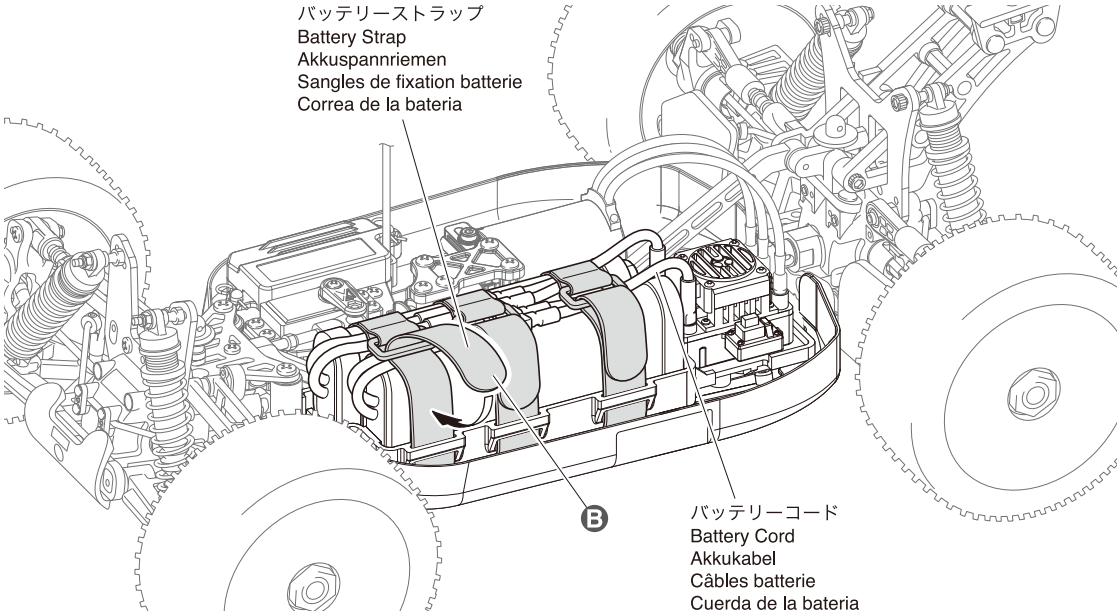

42

A コネクターを接続する。
Connect the servos to the receiver.
Verbinden Sie die Stecker.
Brancher les fiches.
Conectar.

B バッテリーコードが動かないようにバッテリーと一緒に固定する。
Fasten battery cords to the batteries to prevent them from moving.
Akkukabel am Akku befestigen, um ein Verrutschen zu verhindern.
Attacher les câbles avec les batteries pour leur éviter de bouger.
Sujete las cuerdas de la bateria a las baterias para evitar que se muevan.

< バッテリーを1本で使用する場合 >
< If using a single battery >
< Bei Einsatz eines einzelnen Akkus >
< Si vous utilisez une seule batterie >
< Si usa una sola bateria >

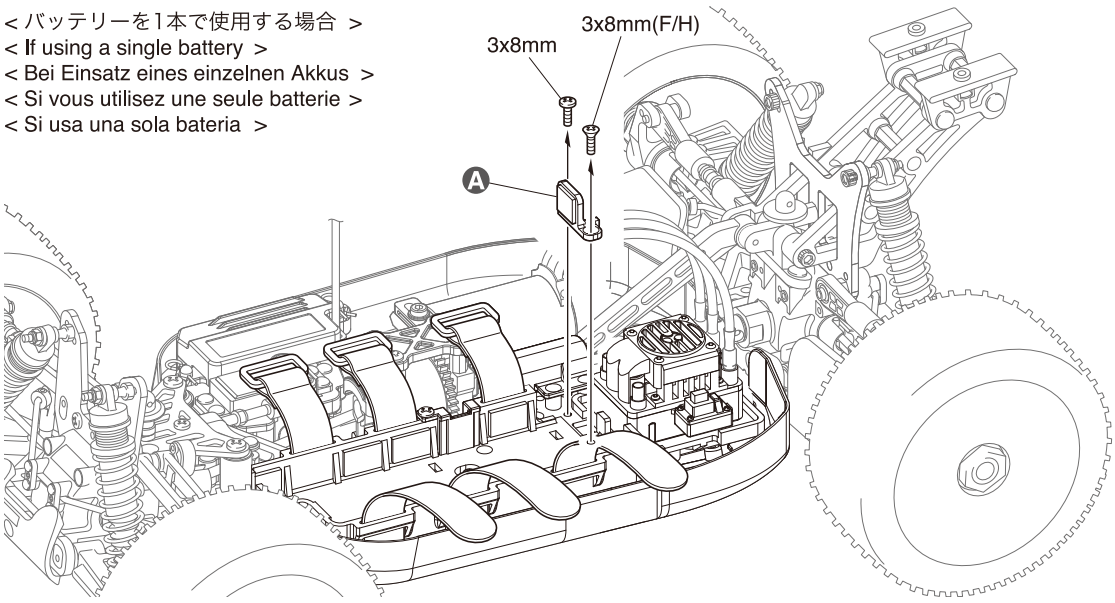

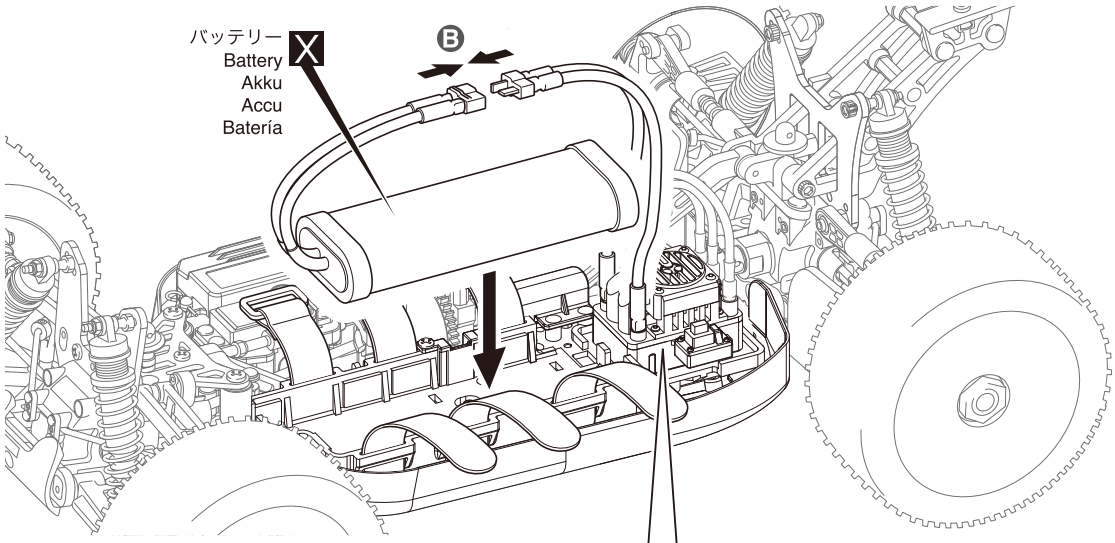

注意：	お客様の安全を確保する為、工場出荷時のESCの設定はLiPoモードになっています。 ニッケル水素バッテリーを使用する場合はニッケル水素バッテリーモードへの切り替えが必要です。 取扱説明書の21ページを参照しモードを切り替えてください。
CAUTION :	For safety matters, the ESC is preset to Li-Po battery mode. When using NiMh battery packs with this ESC, please make sure to change the ESC setting to NiMh mode specified in the instruction manual. Please switch the reference to mode the 21 pages of the manual.
Achtung :	Aus Sicherheitsgründen ist der Regler auf Li-Po Akkus voreingestellt. Bei Verwendung von NiMh Akkus, ändern Sie die Reglereinstellung auf NiMh Akku wie in der Anleitung beschrieben. Bitte schalten Sie den Verweis auf die Modus 21 Seiten des Handbuchs.
ATTENTION :	Pour des raisons de sécurité, le variateur de vitesse est programmé d'origine afin d'être utilisé avec des batteries de type LiPo (Lithium Polymer). Pour une utilisation avec des batteries de type NiMh, veillez à vous référer à la notice d'instruction afin de changer le mode de programmation. Se il vous plaît passer la référence au mode les 21 pages du manuel.
PRECAUCION :	Por cuestiones de seguridad, el ajuste del variador está predefinido en modo de batería Li-Po. Cuando utilice baterías NiMH con este variador, por favor asegúrese de cambiar la configuración del variador para el modo NiMh especificada en el manual de instrucciones. Por favor, cambia la referencia al modo de las 21 páginas del manual.

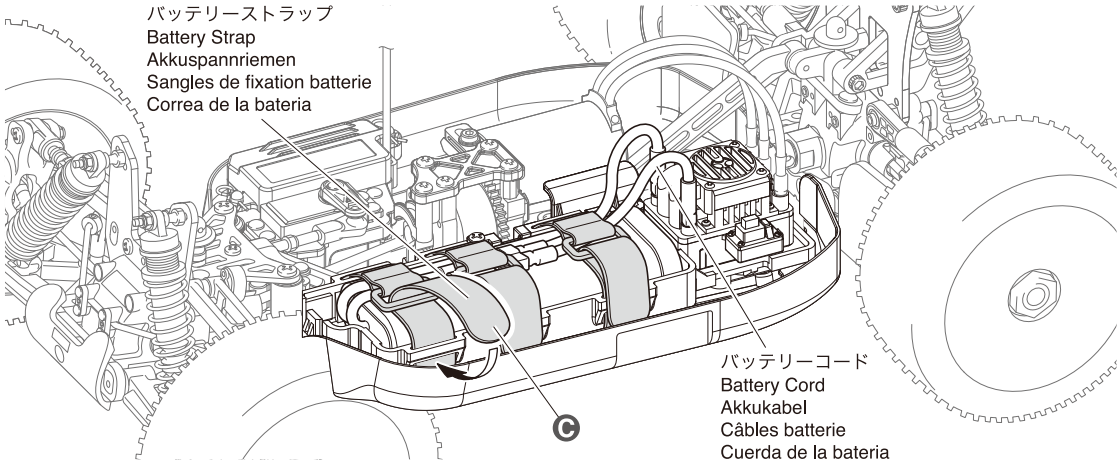

3 x 8mm ビス
Screw
LK Schraube
Vis 3x8mm
Tornillo 3x8mm
1

3 x 8mm サラビス
F/H Screw
SK Schraube
Vis F/H 3x8mm
Tornillo 3x8mm F/H
1

A 取外す。
Take off.
Entfernen.
Enlever.
Quite.

B コネクターを接続する。
Connect the servos to the receiver.
Verbinden Sie die Stecker.
Brancher les fiches.
Conectar.

C バッテリーコードが動かないようにバッテリーと一緒に固定する。
Fasten battery cords to the batteries to prevent them from moving.
Akkukabel am Akku befestigen, um ein Verrutschen zu verhindern.
Attacher les câbles avec les batteries pour leur éviter de bouger.
Sujete las cuerdas de la bateria a las baterias para evitar que se muevan.

43 ボディ / Body Shell
Karrosserie / Carrosserie / Carrocería

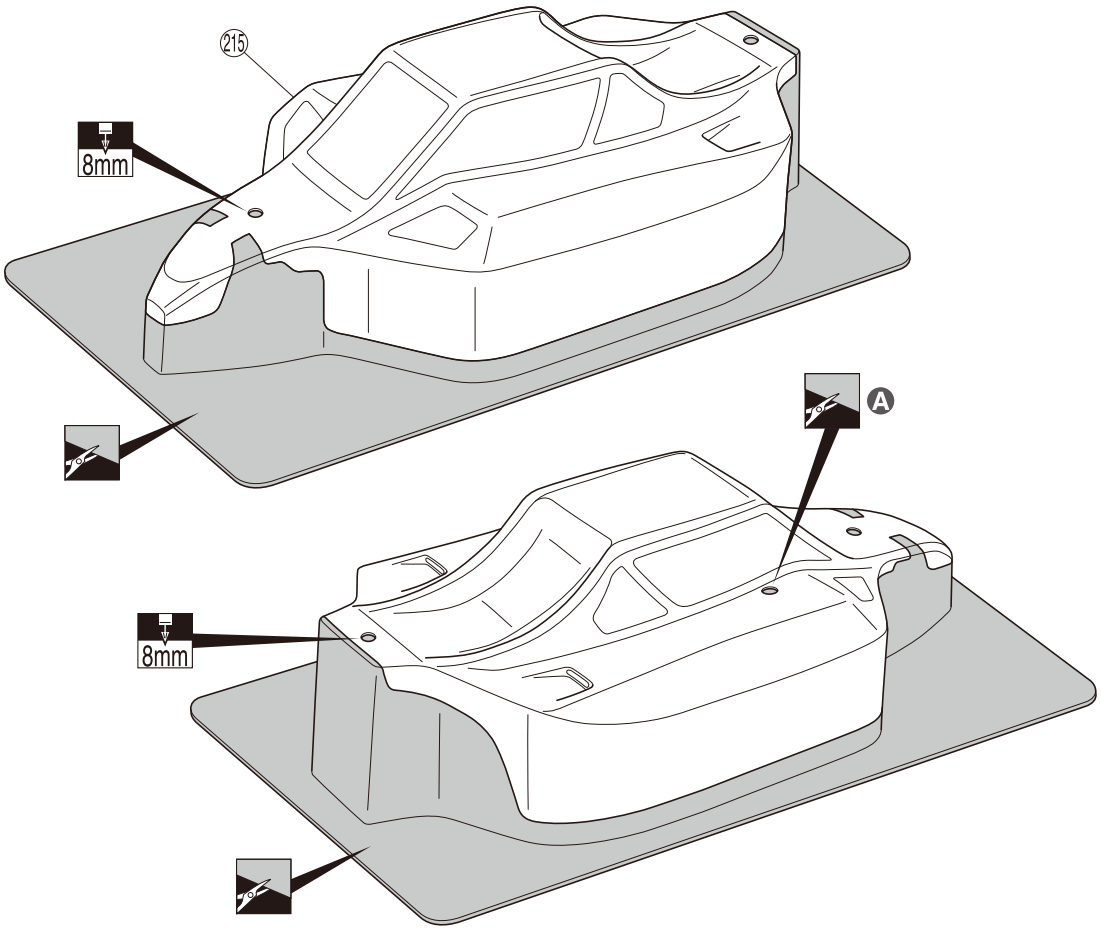

43

Ⓐ アンテナパイプ用。
Hole for antenna tube.
Öffnung fürs Antennenröhrchen.
Trou pour le tube d'antenne.
Agujero para el tubo del antena.

44 塗装 / Painting / Lackierung
Peinture / Pintado de la Carrocería

❶ 塗装前に、洗剤で油やよごれを洗う。
Before painting, use a neutral detergent to remove any oil residues and dirt.
Bevor Sie beginnen, reinigen Sie die Karrosserie gründlich mit einem milden Haushaltsreiniger.
Avant de peindre, nettoyez la carrosserie soigneusement avec un produit vaisselle.
Antes de pintar, lave la carrocería con agua jabonosa, aclare y deje secar.

❷ ウインドウ部分に、内側から
マスキングシートを貼る。
Mask the windows from the inside.
Maskieren Sie die Fenster von innen.
Masquez les fenêtres de l'intérieur.
Enmascare las ventanas desde el interior.

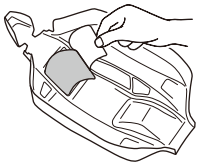

❸ 塗分けはパッケージ写真も
参考にしてください。
Refer to the pictures on the box for the color scheme.
Nehmen Sie Bezug auf die Verpackung, wenn Sie lackieren.
Reportez-vous aux illustrations sur la boîte.
Tome como referencia la caja de su modelo para pintar.

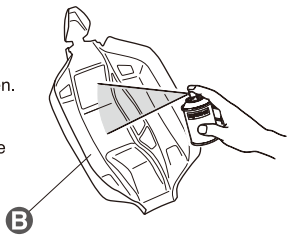

❹ 塗装後、ボディ表面の保護ビニールシートをはがしておく。
After painting, remove the protective film from the body shell.
Ziehen Sie den Schutzfilm von der Karrosserie ab.
Enlevez le film protecteur de la carrosserie.
Una vez terminado el trabajo de pintado, retire el plástico protector.

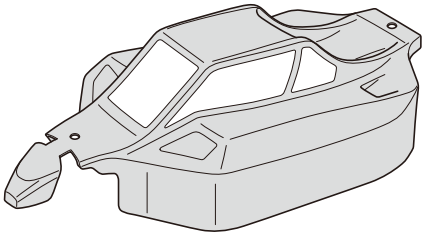

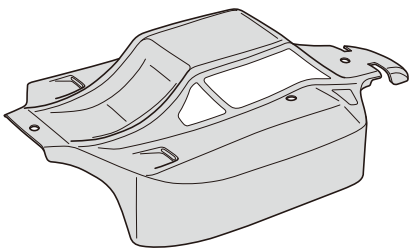

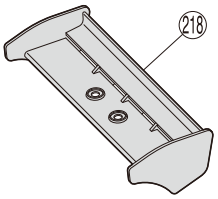

44

Ⓑ 京商スプレーカラーで
ボディ内側を塗装する。
Paint the body shell from the inside using Kyosho spray colors.
Lackieren Sie die Karrosserie von innen mit Kyosho Sprayfarben.
Peingnez la carrosserie avec des peintures en spray de chez Kyosho.
Pinte la carrocería desde el interior utilizando sprays

45 ボディ / Body Shell / Karrosserie Carrosserie / Carrocería

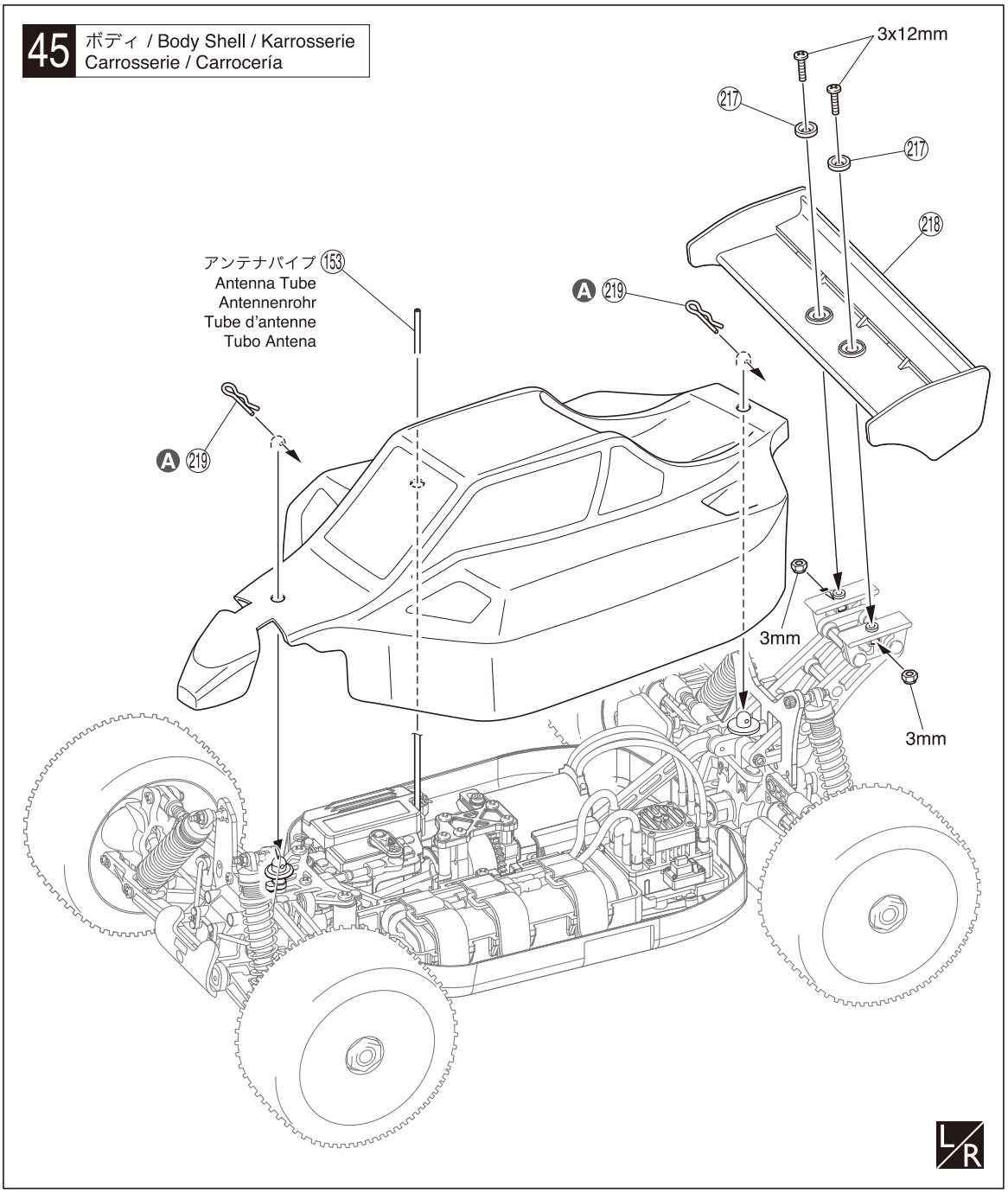

45

219 ボディピン
Body Pin
Karosserieklammer
Goupille de carrosserie
Clip carrocería

2

3mm ナイロンナット
Nylon Nut
Kunststoffmutter
Ecrou nylon
Tuerca Nylon

2

3 x 12mm ビス
Screw
LK Schraube
Vis 3x12mm
Tornillo 3x12mm

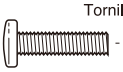
2

A ボディピンは、図のように曲げておくと取り外しが楽です。
Slightly bend the body pins as shown in the diagram for easier removal.
Sicherungsklammern zum besseren Greifen leicht biegen, wie dargestellt.
Courber les clips de carrosserie comme indiqué.
Doble ligeramente las presillas de carrocería para facilitar la instalación.

1 トー角（フロント）/ Toe Adjustment (Front) / Spurjustierung (vorn) Pincement (avant) / Ajuste de la convergencia (Delantero)

●タイロッドの長さを変えて、トー角の調整ができます。
Adjust the front toe by making the tie rod longer or shorter.
Die Einstellung wird an der Spurstange vorgenommen.
Ajuster le pincement avant en agissant sur la longueur des biellettes.
Ajuste la convergencia de las ruedas delanteros alargando o acortando la longitud de los tirantes ajustables.

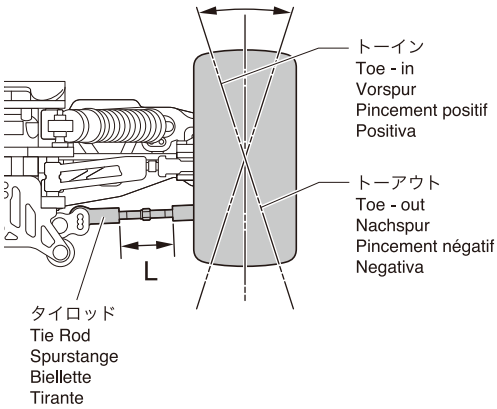

Lの長さ Length (L) Laenge Longueur Longitud (L)	特性 Steering Characteristics Lenkeigenschaften Comportement Características Dirección	Lの長さ Length (L) Laenge Longueur Longitud (L)	特性 Steering Characteristics Lenkeigenschaften Comportement Características Dirección
長くする Longer. laenger Allonger. Más largo. トーイン Toe - in Vorspur Pincement positif Convergencia Positiva	ステアリング特性はマイルド傾向になる。 Steering becomes milder. weicheres Einlenkverhalten Entrée de virage plus agressive. Conducción más suave.	短くする Shorter. kuerzer. Racourcir. Más corto. トーアウト Toe - out Nachspur Pincement négatif Convergencia Negativa	コーナリング初期の反応が良くなる。 Enters corners more aggressively. direkteres Einlenkverhalten Train avant plus neutre. Entrada en curva más agresiva.

▶タイロッドの長さは、左右同じにすること。
Ensure that the length of both left and right tie rods is the same.
Sie Spurstangen muessen auf beiden Seiten gleich lang sein.
ATTENTION ! Vérifier que les biellettes soient de la même longueur de chaque côté.
Asegurarse que la longitud de los tirantes derecho e izquierdo es idéntica.

2 キャンバー角 / Camber Adjustment Der Sturz / Carrossage / Ajuste del Camber

●アッパーロッドの長さを変えてキャンバー角の調整ができます。
Adjust the front/rear camber by making the upper rods longer or shorter.
Der Sturz an Vorder- & Hinterachse wird an den oberen Querlenkern justiert.
Ajuster le carrossage avant et arrière en agissant sur les biellettes de tirants supérieurs.
Ajuste el ángulo de camber delantero/trasero acortando o alargando la longitud de los tirantes ajustables.

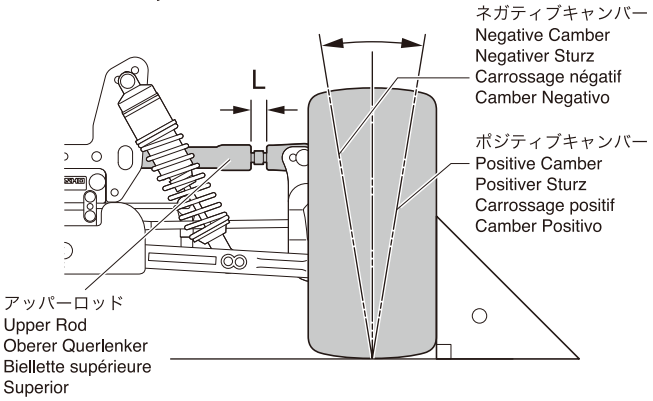

Lの長さ Length (L) Laenge Longueur Longitud (L)	フロント／リヤ Front / Rear Vorne / Hinten Avant / Arrière Delanteros / Traseros	特性 Steering Characteristics Lenkeigenschaften Comportement Características Dirección
長くする Longer. laenger. Allonger. Más largo.	フロント Front Vorne Avant Delanteros	ステアリング特性はマイルド傾向になる。 Steering becomes milder. weicheres Einlenkverhalten Entrée de virage plus agressive. Conducción más suave.
ポジティブキャンバー Positive Camber Positiver Sturz Carrossage positif Camber Positivo	リヤ Rear Hinten Arrière Traseros	コーナリング初期にリヤタイヤがすべりやすくなる。 Rear tire grip becomes worse when entering corners. weniger Grip in Kurven L'accroche des pneus arrière en entrée de virage est moins efficace. Peor agarre de las ruedas en la entrada en curva.
短くする Shorter. kuerzer. Raccourcir. Más corto.	フロント Front Vorne Avant Delanteros	コーナリング初期の反応が良くなる。 Enters corners more aggressively. direkteres Einlenkverhalten Train avant plus neutre. Entrada en curva más agresiva.
ネガティブキャンバー Negative Camber Negativer Sturz Carrossage négatif Camber Negativo	リヤ Rear Hinten Arrière Traseros	コーナリング初期にリヤタイヤがすべりにくくなる。 Gives rear tires more grip when entering corners. weniger Grip in Kurven Les pneus arrière ont plus d'accroche en entrée de virage. Mayor agarre de las ruedas traseras al entrar en curva.

▶アッパーロッドの長さは、左右同じにすること。
Ensure that the length of both left and right upper rods is the same either by unscrewing or by tightening the set screw.
Unbedingt darauf achten, dass die oberen Querlenker auf beiden Seiten einer Achse jeweils gleich lang sind.
ATTENTION ! Vérifier que les tirants soient de la même longueur de chaque côté.
Asegúrese que la longitud de los tirantes superiores derecho e izquierdo es idéntica.

3 車高 / Ride Height / Bodenfreiheit Garde au sol / Ajuste de la altura

●サスアームのセットビスの締込量で車高の調整ができます。
Adjust the front / rear ride height.
Justierung der Bodenfreiheit vonr & hinten.
Réglage de la garde au sol avant et arrière
Ajuste de la altura delantera y trasera.

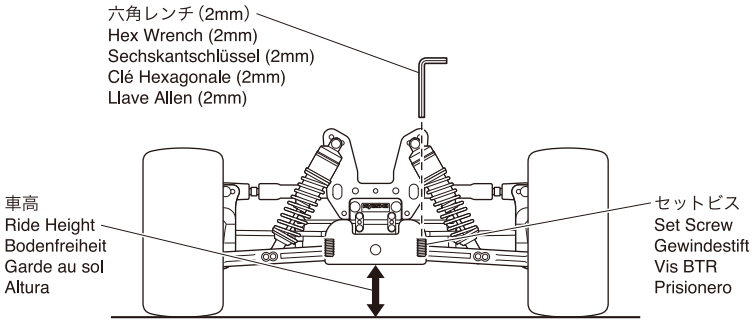

▶シャシーを平な所におき、前輪を持上げ、次にゆっくり降ろした時、左右の前輪が同時に地面につくように調整すること。
Place the chassis on a level surface and lift the front of the model. When setting down the model again, check if both front wheels touch down at the same time.
Modell auf eine ebene Platte setzen und vorne anheben. Darauf achten, dass die Raeder gleichzeitig auf der Platte aufsetzen, ggf. Einstellung korrigieren.
Placer le châssis sur une surface plane, puis vérifier en levant le châssis par le millieu que les roues droite et gauche décollent du sol simultanément.
Coloque el modelo en una superficie plana y levante la parte delantera. Compruebe si las dos ruedas delanteras tocan el suelo al mismo tiempo al bajar el modelo

セットビスをしめる。 Screwing in the set screw. Gewindestift im Uhrzeigersinn En vissant la BTR. Apretando el prisionero.	車高が下がる。 Ride height becomes lower. Weniger Bodenfreiheit. La garde au sol s'abaisse. Menor altura.
セットビスをゆるめる。 Unscrewing the set screw. Gewindestift geg. Uhrzeigersinn En dévissant la BTR. Aflojando el prisionero.	車高が上がる。 Ride height becomes higher. Mehr Bodenfreiheit. La garde au sol monte. Mayor altura.

●分解図 EXPLODED VIEW
EXPLOSIONSZEICHNUNG
VUE ECLATEE
DESPIECE

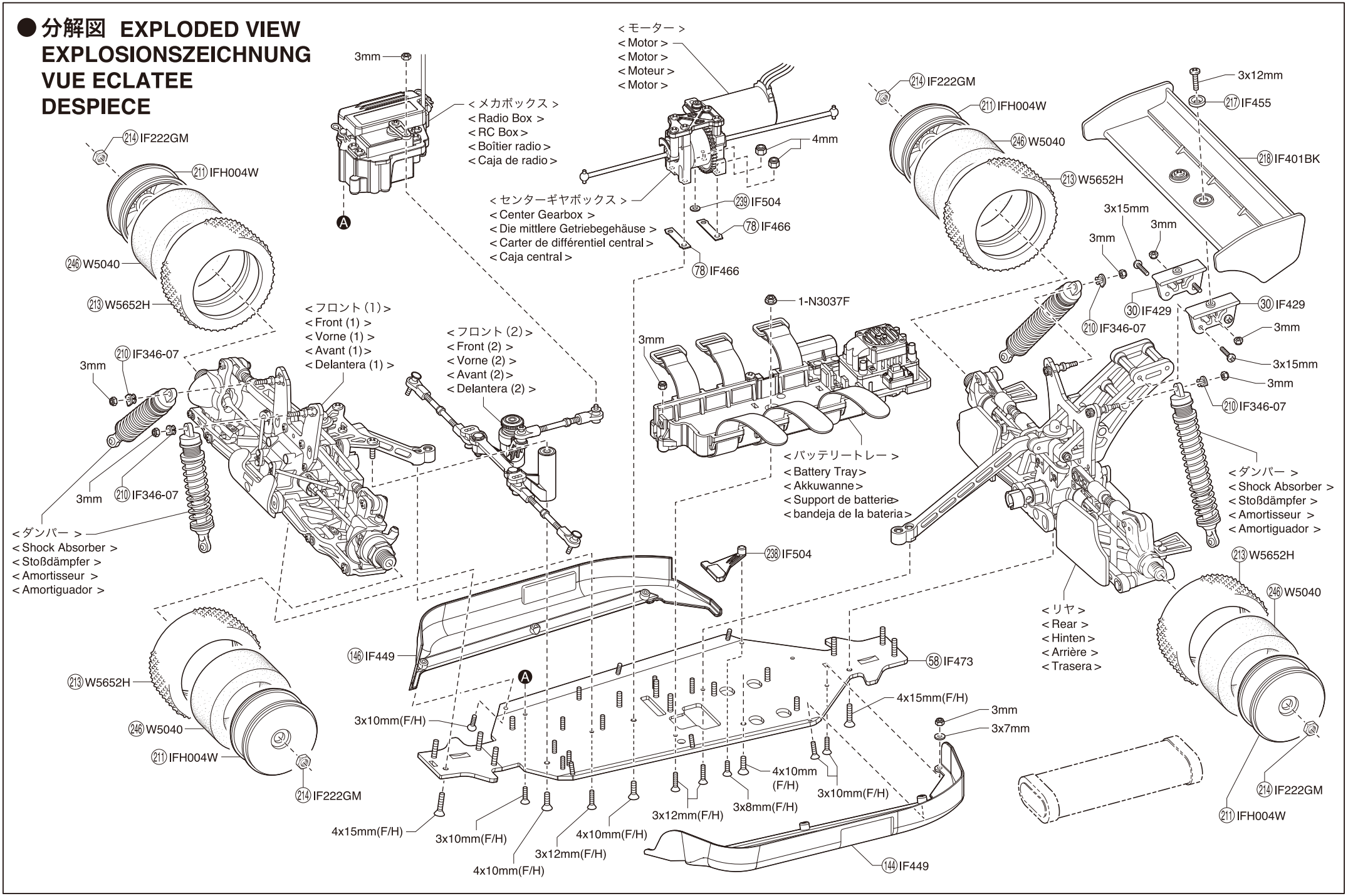

© 2015 KYOSHO CORPORATION / 禁無断転載複製

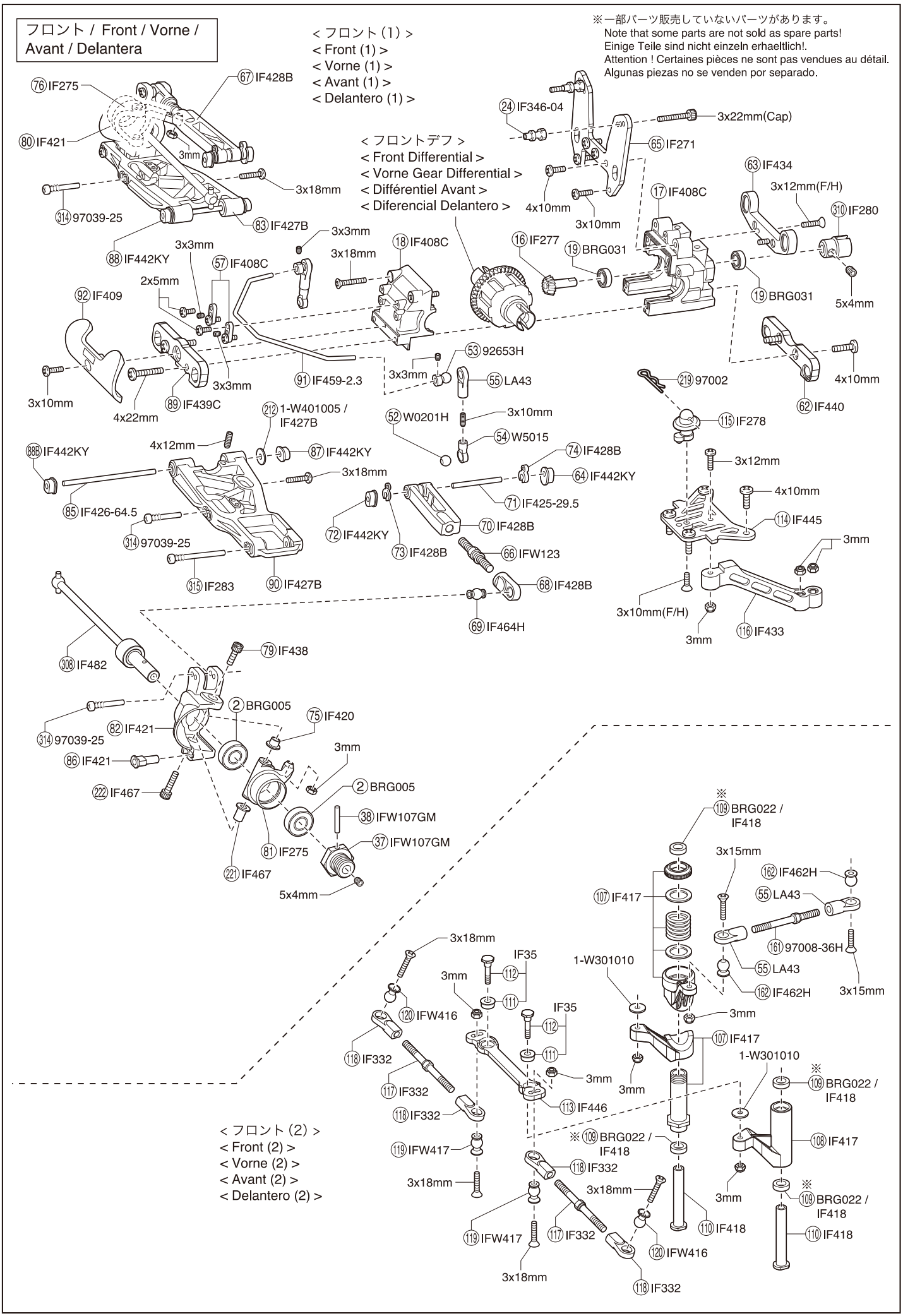
フロント / Front / Vorne / Avant / Delantera
< フロント (1) >
< Front (1) >
< Vorne (1) >
< Avant (1) >
< Delantero (1) >
※一部パーツ販売していないパーツがあります。
Note that some parts are not sold as spare parts!
Einige Teile sind nicht einzeln erhaeltlich!.
Attention ! Certaines pièces ne sont pas vendues au détail.
Algunas piezas no se venden por separado.
< フロントデフ >
< Front Differential >
< Vorne Gear Differential >
< Différentiel Avant >
< Diferencial Delantero >
76 IF275
67 IF428B
80 IF421
3mm
3x18mm
314 97039-25
83 IF427B
88 IF442KY
3x3mm
57 IF408C
2x5mm
92 IF409
3x10mm
4x22mm
89 IF439C
91 IF459-2.3
18 IF408C
24 IF346-04
3x22mm(Cap)
65 IF271
4x10mm
16 IF277
19 BRG031
17 IF408C
63 IF434
3x12mm(F/H)
310 IF280
5x4mm
53 92653H
55 LA43
52 W0201H
54 W5015
219 97002
62 IF440
115 IF278
212 1-W401005 / IF427B
88B IF442KY
87 IF442KY
74 IF428B
64 IF442KY
85 IF426-64.5
71 IF425-29.5
72 IF442KY
70 IF428B
73 IF428B
66 IFW123
68 IF428B
69 IF464H
315 IF283
90 IF427B
114 IF445
3x10mm(F/H)
116 IF433
308 IF482
79 IF438
2 BRG005
75 IF420
82 IF421
86 IF421
222 IF467
38 IFW107GM
37 IFW107GM
81 IF275
221 IF467
5x4mm
109 BRG022 / IF418
3x15mm
162 IF462H
107 IF417
161 97008-36H
1-W301010
112 IF35
111 IF35
120 IFW416
118 IF332
117 IF332
113 IF446
108 IF417
110 IF418
119 IFW417
< フロント (2) >
< Front (2) >
< Vorne (2) >
< Avant (2) >
< Delantero (2) >

バッテリートレー / Battery Tray / Akkuwanne
Support de batterie / Bandeja de la bateria

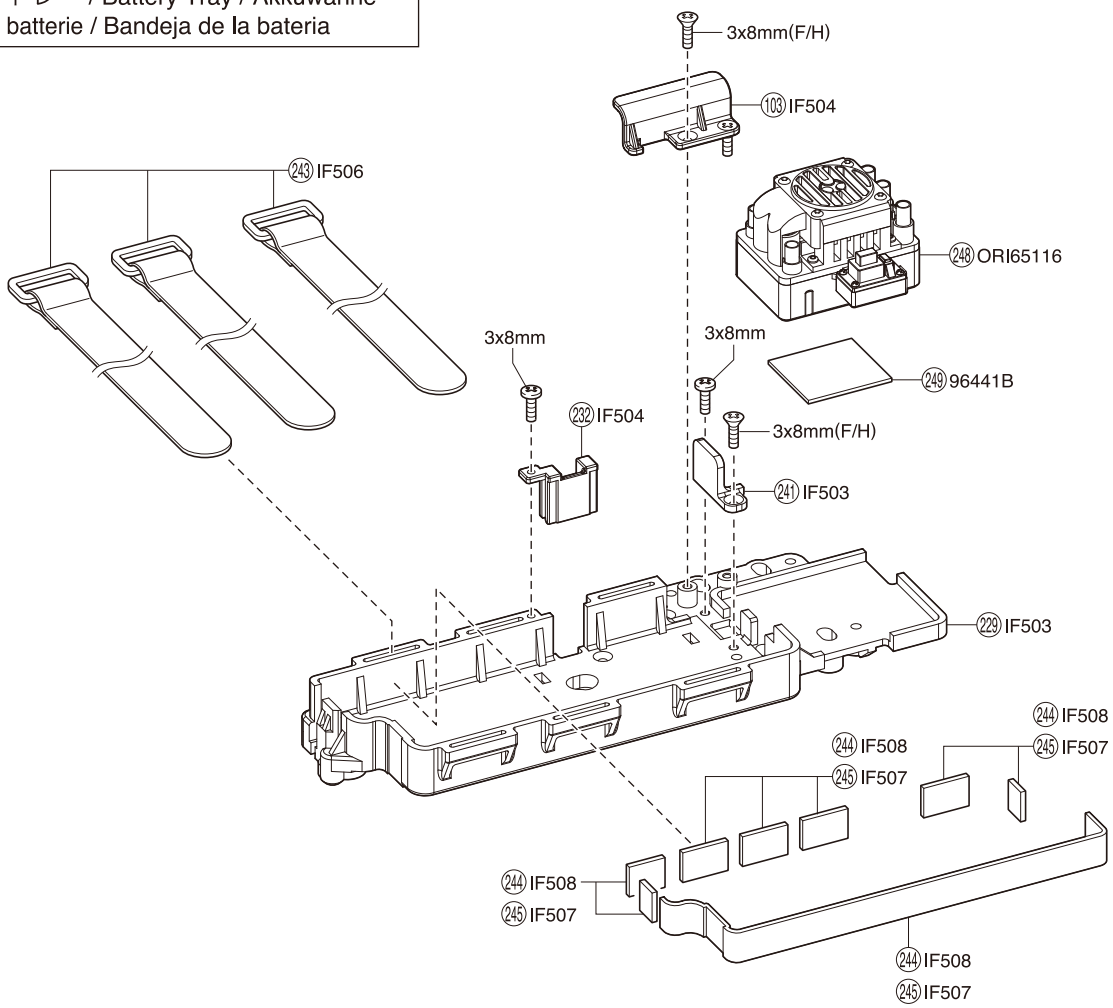

ラジオボックス / Radio Box / Empfängerbox
Boitier radio / Caja de radio

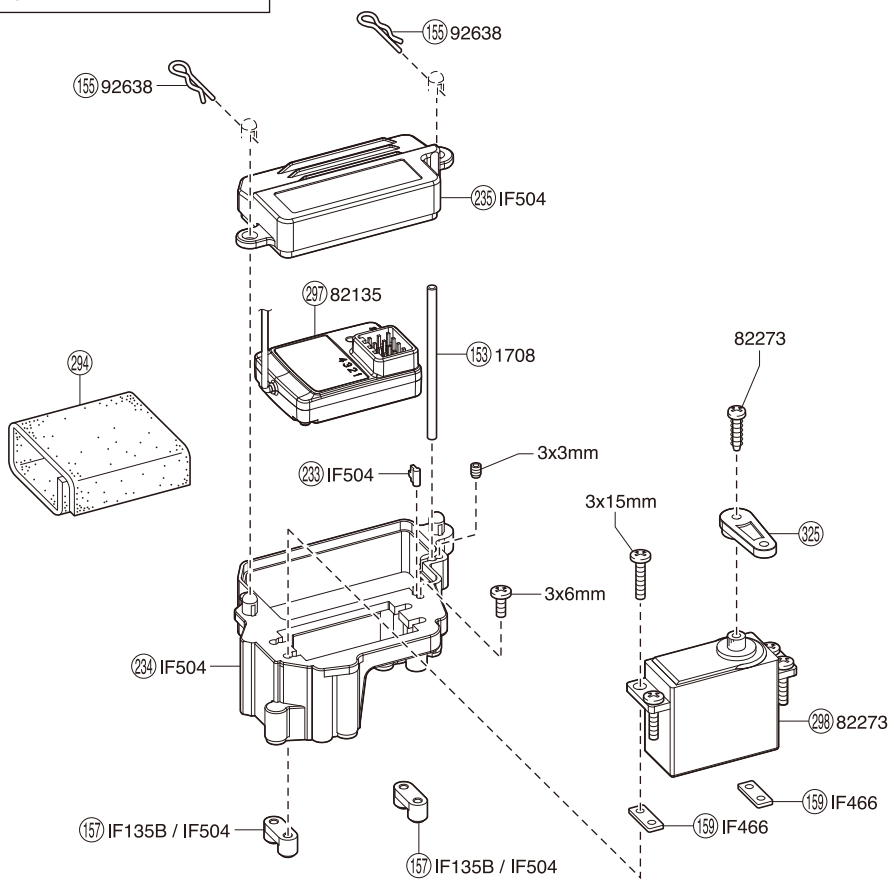

センターギヤボックス / Center Gearbox / Die mittlere Getriebegehäuse
Carter de différentiel central / Caja central

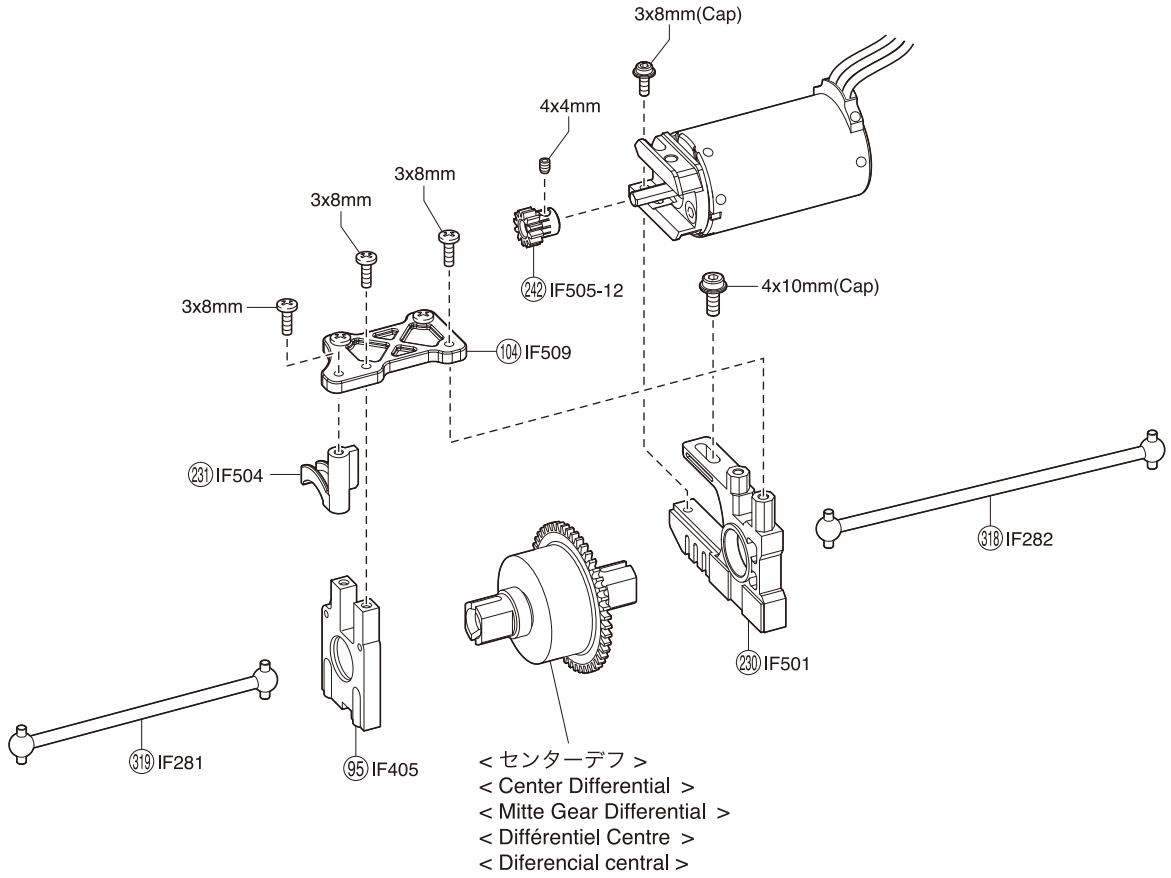

モーター / Motor / Motor
Moteur / Motor

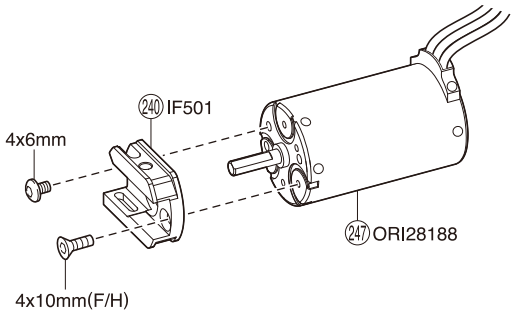

リヤ / Rear / Hinten / Arrière / Trasera

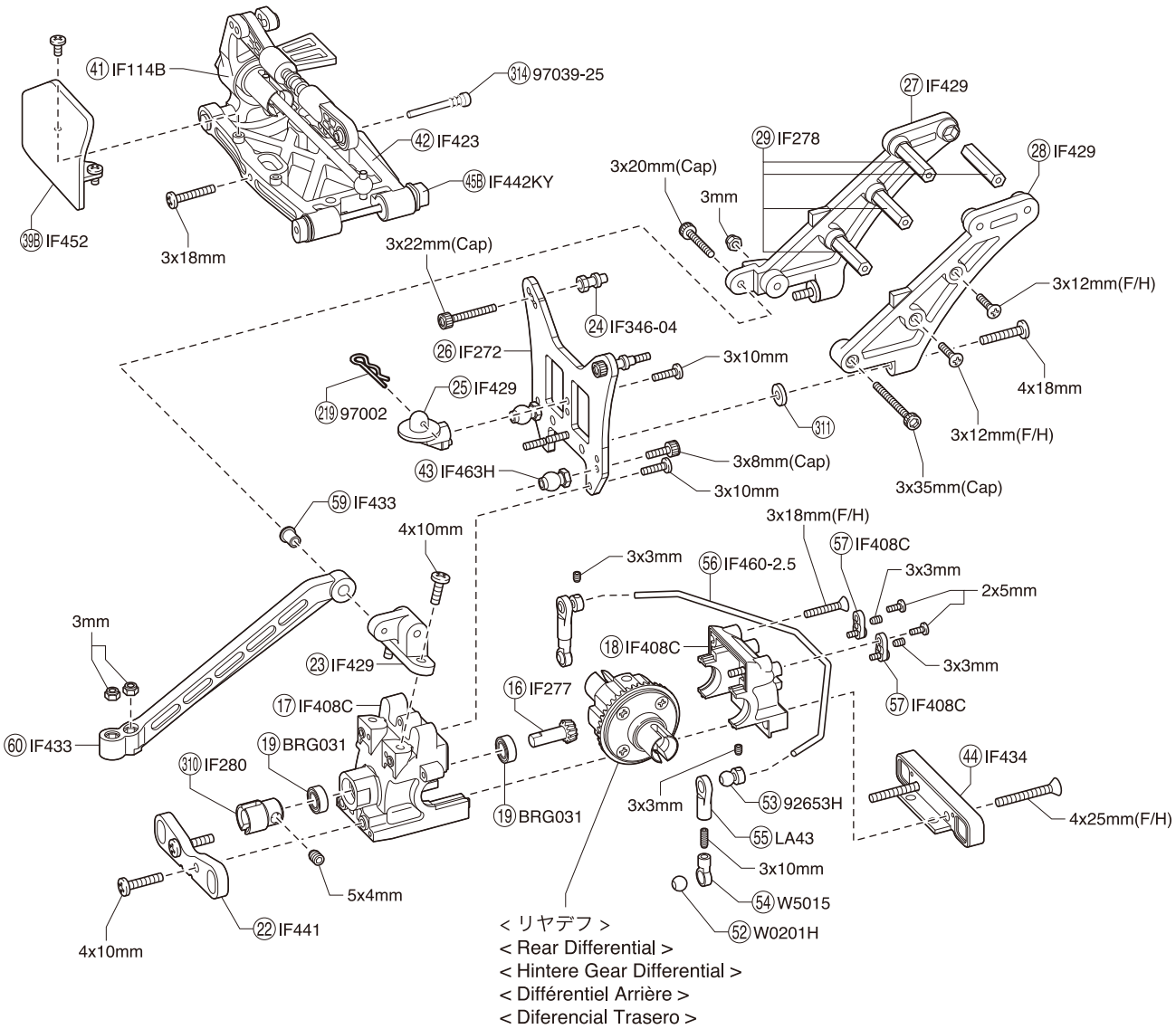

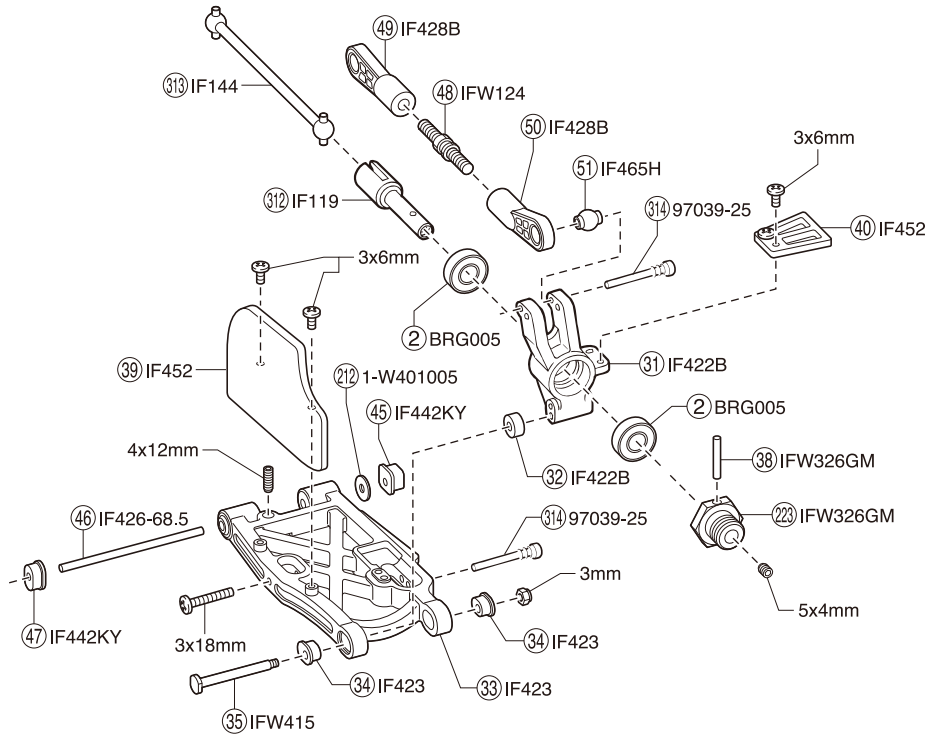

デフギヤ / Differential / Gear Differential
Différentiel / Diferencial

< フロント／リヤ用 >
< For front and rear >
< Vorn & Hinten >
< Pour l'avant et l'arrière >
< Delantero y Trasero >

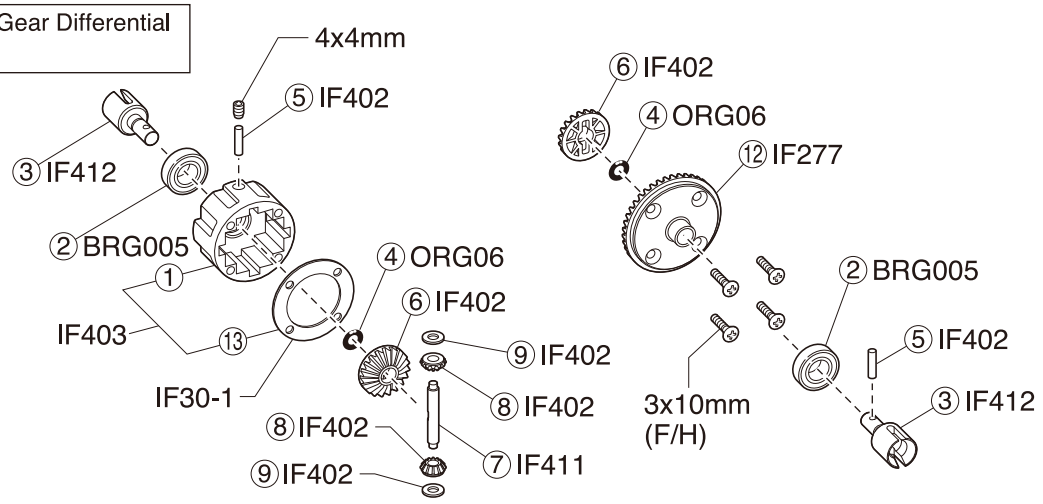

< センター用 >
< For center >
< Mitte >
< Pour le centre >
< Central >

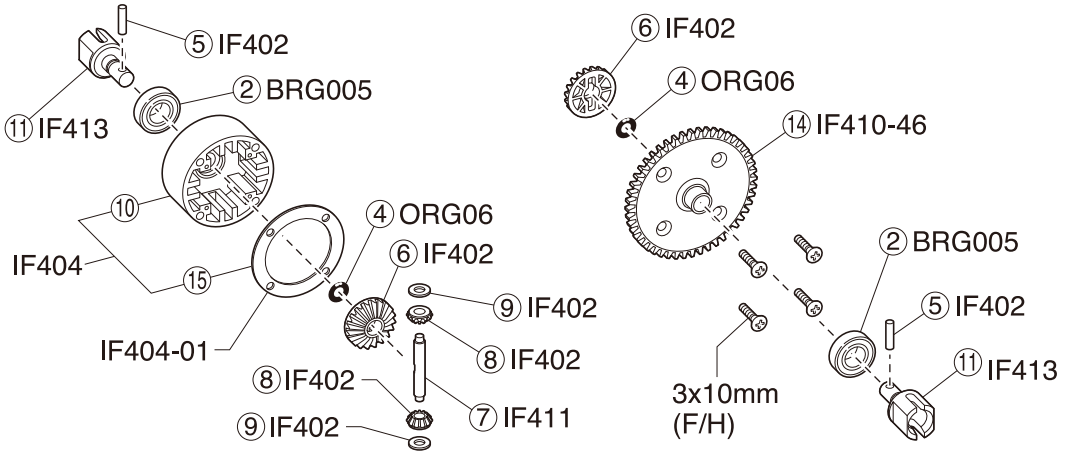

ダンパー / Shock Absorber / Stoßdämpfer
Amortisseur / Amortiguador

< フロント用 >
< For Front >
< Vorne >
< Avant >
< Delanteros >

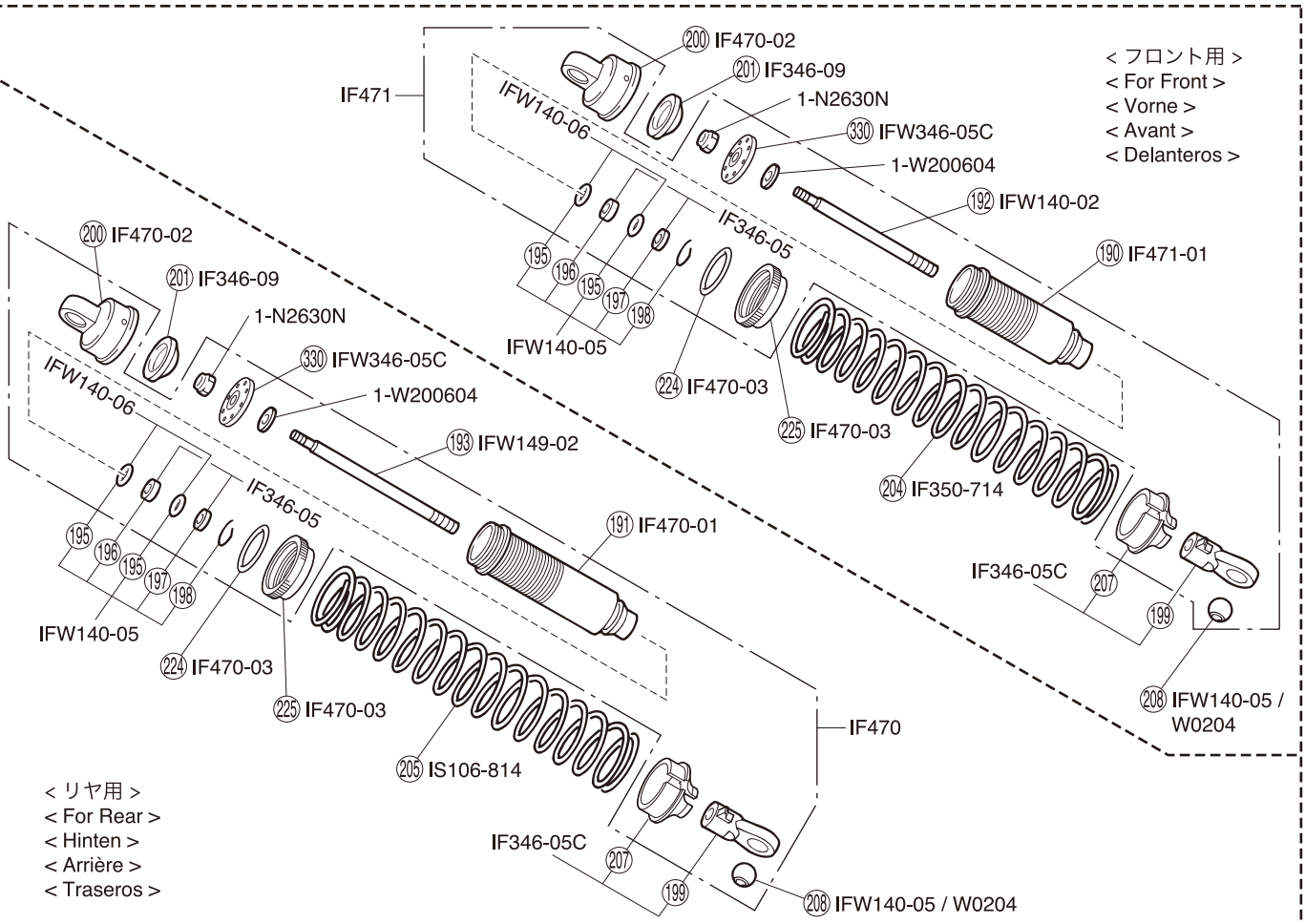

< リヤ用 >
< For Rear >
< Hinten >
< Arrière >
< Traseros >

スペアパーツ　SPARE PARTS

★ FOR JAPANESE MARKET ONLY.

品番 No.	パーツ名 Part Names	内容（キー No. と入数） Quantity	★定価（税抜）
IF30-1	デフケースパッキン（5 入） Diff. Case Packing (5pcs)	⑬ x 5	450
IF35	ステアリングピン Steering Pin	⑪ ⑫ x 2	450
IF119	リヤホイールシャフト Rear Wheel Shaft	㉜ x 2	750
IF144	スイングシャフト Swing Shaft	㉝ x 2	650
IF222 GM	ホイールナット（ガンメタリック / 4pcs） Wheel Nut (Gunmetal / 4pcs)	㉔ x 4	700
IF271	フロントダンパーステー（MP9RS） Front Shock Stay (MP9RS)	㊺ x 1	700
IF272	リヤダンパーステー（MP9RS） Rear Shock Stay (MP9RS)	㉖ x 1	850
IF275	ナックルアーム（L,R/MP9RS） Knuckle Arm (L,R/MP9RS)	㊵ ㊶ x 1	1000
IF276	メインシャシー（MP9RS） Main Chassis (MP9RS)	㊽ x 1	4800
IF277	リングギヤセット（MP9RS） Ring Gear Set (MP9RS)	⑫ ⑯ x 1	2200
IF278	ボディマウントセット（MP9RS） Body Mount Set (MP9RS)	⑮ ㊴ ㊵ x 1 ㉙ x 2　㊾ ㊿ x 4	400
IF280	センタージョイントカップ（MP9RS） Center Joint Cup (MP9RS)	㉚ x 1　5x4mm セットビス 5x4mm Set Screw x 1	400
IF281	センタードライブシャフト（L=88/MP9RS） Center Drive Shaft (L=88/MP9RS)	㉛ x 1	450
IF282	センタードライブシャフト（L=113.5/MP9RS） Center Drive Shaft (L=113.5/MP9RS)	㉘ x 1	650
IF283	ロアサススクリュー（L=34.5/2pcs/MP9RS） Lower Screw (L=34.5/2pcs/MP9RS)	㉕ x 2	300
IF332	タイロッド Tie Rod	⑰ x 2　⑱ x 4	1200
IF341	6.5x26mm シャフト 6.5x26mm Shaft	㉙ x 4	900
IF346 -04	スチールダンパーブッシュ（ビッグダンパー用） Steel Shock Bushing (for Big Shock)	㉔ x 4　3x22mm キャップビス 3x22mm Cap Screw x 4	900
IF346 -05C	ダンパーエンドセット（ビッグダンパー用 /4 セット） Shock End Set (for Big Shock/4set)	㊻ ㊼ ㊾ ㊿ ㉚ x 4	600
IF346 -07	ダンパーキャップブッシュセット Shock Cap Bushing Set	㉚ x 4	400
IF346 -09	HC ダイアフラム（ビッグダンパー用 /4pcs） HC Diaphragm (for Big Shock/4pcs)	㉑ x 4	500
IF350 -714	ビッグダンパースプリング（S / ライトブルー / 7-1.4 / L=70） Big Shock Spring (S / Light Blue / 7-1.4 / L=70	㉔ x 2	1100
IF401 BK	ウイング（ブラック / MP9） Wing (Black/MP9)	㉘ x 1	1100
IF402	デフベベルギヤセット（MP9） Diff. Bevel Gear Set (MP9)	⑤ ⑥ x 2　⑧ ⑨ x 4	550
IF403	デフケースセット（F&R / MP9） Diff. Case Set (F&R / MP9)	① ⑬ x 1	550
IF404	センターデフケースセット（MP9） Center Diff. Case Set (MP9)	⑩ ⑮ x 1	600
IF404 -01	デフケースパッキン（φ36 / 5 入） Diff. Case Gasket (Φ36 / 5pcs)	⑮ x 5	500
IF408 C	バルクヘッドセット（F&R / MP9） Bulk Head Set (F&R / MP9)	⑰ ⑱ x 1　㊼ x 2	700
IF409	バンパー（MP9） Bumper (MP9)	㊷ x 1	400
IF410 -46	スパーギヤ（46T / MP9） Spur Gear (46T / MP9)	⑭ x 1	2200
IF411	デフベベルシャフト（2pcs / MP9） Diff. Bevel Shaft (2pcs / MP9)	⑦ x 2	300
IF412	デフシャフト（2pcs / MP9） Diff. Shaft (2pcs / MP9)	③ x 2	950
IF413	センターデフシャフト（2pcs / MP9） Center Diff. Shaft (2pcs / MP9)	⑪ x 2	1000
IF417	サーボセイバーアッセンブリー（MP9） Servo Saver Assy (MP9)	㊼ ㊽ x 1	1900
IF418	サーボセイバーポスト（MP9） Servo Saver Post (MP9)	㊾ x 4　㊿ x 2	1700
IF420	ナックルアームカラー（4pcs / MP9） Knuckle Arm Collar (4pcs / MP9)	㊺ x 4	550
IF421	フロントハブキャリア（MP9） Front Hub Carrier (MP9)	㊵ ㊷ x 1　セッティング用ブッシュ付 for Setting with Bushing ㊻ x 2	1200
IF422B	リヤハブキャリア（MP9） Rear Hub Carrier (MP9)	㉛ ㊶ x 1　セッティング用プラカラー付 for Setting with Plastic Collar	600
IF423	リヤロアサスアーム（L, R / MP9） Rear Lower Sus. Arm (L, R / MP9)	㉝ ㊷ x 1　セッティング用ブッシュ付 for Setting with Bushing ㉞ x 4	900
IF425 -29.5	サスシャフト（3x29.5mm / 2pcs / MP9） Sus. Shaft (3x29.5mm / 2pcs / MP9)	㊶ x 2	400
IF425 -35	サスシャフト（3x35mm / 2pcs / MP9） Sus. Shaft (3x35mm / 2pcs / MP9)	㊹ x 2	450

品番 No.	パーツ名 Part Names	内容（キー No. と入数） Quantity	★定価（税抜）
IF426 -64.5	サスシャフト（4x64.5mm / 2pcs / MP9） Sus. Shaft (4x64.5mm / 2pcs / MP9)	㊺ x 2	600
IF426 -68.5	サスシャフト（4x68.5mm / 2pcs / MP9） Sus. Shaft (4x68.5mm / 2pcs / MP9)	㊻ x 2	600
IF427 B	フロントロアサスアーム（L, R / MP9） Front Lower Sus. Arm (L, R / MP9)	㊸ ㊿ x 1	900
IF428 B	アッパーアームセット（MP9） Upper Arm Set (MP9)	㊾ ㊿ ㊽ x 2　㊼ ㊿ x 1 ㊸ x 4	800
IF429	ウイングステーセット（MP9） Wing Stay Set (MP9)	㉓ ㉕ ㉗ ㉘ x 1　㉚ x 2	500
IF433	トルクロッドセット（MP9） Chassis Brace Set (MP9)	㊿ ⑯ x 1　㊾ x 4	600
IF434	サスホルダーセット（MP9） Sus. Holder Set (MP9)	㊹ ㊸ x 1	600
IF438	キングピン（M4 / 4pcs / MP9） King Pin (M4 / 4pcs / MP9)	㊾ x 4	500
IF439C	フロントロアサスホルダー（F/ ガンメタリック / MP9） Front Lower Sus. Holder (F / Gunmetal / MP9)	㊽ x 1	2500
IF440	フロントロアサスホルダー（R / ガンメタリック / MP9） Front Lower Sus. Holder (R / Gunmetal / MP9)	㊷ x 1	2000
IF441	リヤロアサスホルダー（F / ガンメタリック / MP9） Rear Lower Sus Holder (F / Gunmetal / MP9)	㉒ x 1	2000
IF442 W	カラーサスブッシュセット（白） Color Sus. Bush Set (White)	㊺ ㊼ ㊹ ㊷ ㊼ ㊽ x 2 各種セッティング用ブッシュ付 Bushings for setting	500
IF445	フロントアッパープレート（ガンメタリック / MP9） Front Upper Plate (Gunmetal / MP9)	㊹ x 1	800
IF446	ステアリングプレート（ガンメタリック / MP9） Steering Plate (Gunmetal / MP9)	㊸ x 1	2400
IF452	マッドガード（MP9） Mud Guard (MP9)	㊴ ㊴B x 1　㊵ x 2	500
IF453	ボディマウント Body Mount	⑮ x 1　㊼ x 2	400
IF455	ウイングワッシャー（ガンメタリック / 2pcs / MP9） Wing Washer (Gunmetal / 2pcs / MP9)	㉗ x 2	300
IF459 -2.3	フロントスタビライザーバー（2.3mm / 1pc / MP9） Front Sway Bar (2.3mm/1pc/MP9)	㊶ x 1	450
IF460 -2.5	リヤスタビライザーバー（2.5mm / 1pc / MP9） Rear Sway Bar (2.5mm / 1pc / MP9)	㊻ x 1	500
IF462 H	5.8mm 座付ハードボール（2pcs / MP9） 5.8mm Flanged Hard Ball (2pcs / MP9)	㊷ x 2	400
IF463 H	7.8mm 座付ハードボール（2pcs / IF56） 7.8mm Flanged Hard Ball (2pcs / IF56)	㊸ x 2	500
IF464 H	6.8mm 座付ハードボール（2pcs / IF313） 6.8mm Flanged Hard Ball (2pcs / IF313)	㊾ x 2	500
IF465 H	7.8mm ツバ付ハードボール（2pcs / 2pcs / IF55） 7.8mm Taper Hard Ball (2pcs / 2pcs / IF55)	㊶ x 2	400
IF466	センターデフ&サーボマウントスペーサーセット Center Diff. & Servo Mount Spacer Set	㊽ ㊷ x 2	400
IF467	ロングキングピンセット（MP9） Long King Pin Set (MP9)	㉑ x 2　4x16mm キャップビス 4x16mm Cap Screw x 2	600
IF470	スレッテッドビッグダンパーセット M Threaded Big Shock Set M	㉑ ㉓ ㉖ ㉗ ㉘ ㉙ ㉚ ㉗ ㉘ ㉙ ㉚ ㉛ ㉔ ㉕ x 2 ㉕ x 4 M2.6mm ナイロンナット M2.6mm Nylon Nut x 2 M2x6x0.4mm ワッシャー M2x6x0.4mm Washer x 2	6200
IF470 -01	スレッテッドビッグダンパーケース（M/L=55/2pcs） Threaded Big Shock Case (M/L=55/2pcs)	㉑ x 2	3300
IF470 -02	スレッテッドビッグダンパーキャップ Threaded Big Shock Cap	㉚ x 4	1800
IF470 -03	ダンパーアジャストダイヤル（ビッグダンパー用 /2pcs） Shock Adjust Dial (for Big Shock/2pcs)	㉔ ㉕ x 2	750
IF471	スレッテッドビッグダンパーセット S Threaded Big Shock Set S	㉑ ㉓ ㉔ ㉖ ㉗ ㉘ ㉙ ㉚ ㉔ ㉗ ㉘ ㉙ ㉛ ㉔ ㉕ x 2　㉖ 一式 ㉕ x 4　㉖ One set M2.6mm ナイロンナット M2.6mm Nylon Nut x 2 M2x6x0.4mm ワッシャー M2x6x0.4mm Washer x 2	6000
IF471 -01	スレッテッドビッグダンパーケース（S/L=47/2pcs） Threaded Big Shock Case (S/L=47/2pcs)	㉑ x 2	3200
IF474 B	サイドガード（MP9TKI2/TKI3） Side Gard (MP9TKI2/TKI3)	㊹ ㊺ ㊻ x 1	1000
IF482	HD ユニバーサルスイングシャフト（L=91/2pcs/MP9 TKI3） HD Universal Swing Shaft (L=91/2pcs/MP9 TKI3)	㉘ x 2	3800
IF501	モーターマウントセット（ガンメタリック / VE） Motor Mount Set (Gunmetal / VE)	㉚ ㉔ x 1	7000

スペアパーツ　SPARE PARTS

★ FOR JAPANESE MARKET ONLY.

品番 No.	パーツ名 Part Names	内容（キー No. と入数） Quantity	★定価（税抜）
IF503	バッテリートレーセット（VE） Battery Tray Set (VE)	㉙ ㊶ x 1	1000
IF504	メカボックスセット（VE） Receiver Box Set (VE)	㉛ ㉜ ㉝ ㉞ ㉟ ㊱ ㊲ ㊳ x 1　㊼ x 2　㊾ x 3	1000
IF505 -12	ピニオンギヤ（12T / VE） Pinion Gear (12T / VE)	㊷ x 1　4x4mm セットビス 4x4mm Set Screw x 1	1100
IF506	バッテリーストラップセット（VE） Battery Strap Set (VE)	㊸ x 3	1600
IF507	バッテリークッション（t=5.0 / VE） Battery Support (t=5.0 / VE)	㊺ (15x130x5mm) x 2	400
IF508	バッテリークッション（t=2.0 / VE） Battery Support (t=2.0 / VE)	㊹ (15x130x2mm) x 2	300
IF509	センターデフプレート（MP9e TKI） Center Diff. Plate (MP9e TKI)	㊹ x 1	400
IFB113 T1W	プリントボディセット（INFERNO MP9e TKI W/BK） Printed Body Set (INFERNO MP9e TKI W/BK)	㉕ x 1　ホイールデカール付 With wheel decal	8500
IFH004 W	ディッシュホイール（4pcs / 白 / MP9） Dish Wheel (4pcs / White / MP9)	㉑ x 4	1800
IFW107 GM	ホイールハブ（ガンメタリック / 4pcs） Wheel Hub (Gunmetal / 4pcs)	㊲ x 4	1100
IFW123	SP ハードアッパーロッド（フロント） SP Hard Upper Rod (Front)	㊻ x 2	1000
IFW124	SP ハードアッパーロッド（リヤ） SP Hard Upper Rod (Rear)	㊽ x 2	1200
IFW140 -02	ダンパーシャフト（L=53mm） Shock Shaft (L=53mm)	㉒ x 2　2.6mm ワッシャー / ナイロンナット 2.6mm Washer / Nylon Nut x 2	800
IFW140 -05	O リングセット O-ring Set	㉕ ㉘ x 4 ㉖ ㉗ ㉘ x 2	800
IFW149 -02	ダンパーシャフト（L=63mm） Shock Shaft (L=63mm)	㉓ x 2　2.6mm ワッシャー / ナイロンナット 2.6mm Washer / Nylon Nut x 2	800
IFW332 -01	ブッシュ（アルミナックルアーム用） Bushing (For Aluminum Knuckle Arm)	㊼ x 4	500
IFW415	ハードリヤロアサスシャフトスクリュー（3.5x49mm / 2pcs / MP9） Hard Rear Lower Sus. Shaft Screw (3.5x49mm / 2pcs / MP9)	㉟ x 2 3mm ナイロンナット 3mm Nylon Nut x 2	800
IFW416	6.8x8.7mm ボール 6.8x8.7mm Ball	⑳ x 2　3x16mm ヘックスビス 3x16mm Hex Screw x 2	550
IFW417	6.8x10.2mm ボール 6.8x10.2mm Ball	⑲ x 2　3x18mm ヘックスビス 3x18mm Hex Screw x 2	550
IS106 -814	ビッグダンパースプリング（M / ライトブルー / 8-1.4 / L=84） Big Shock Spring (M / Light Blue / 8-1.4 / L=84)	㉕ x 2	1100
LA43	5.8mm ボールエンド 5.8mm Ball End	㊺ x 12	300
ORG06	O リング（P6） O-ring (P6)	④ x 15	400
W0201 H	5.8mm ハードボール（5pcs） 5.8mm Hard Ball (5pcs)	㊷ x 5	700
W0202	6.8mm スチールボール（10pcs） 6.8mm Steel Ball (10pcs)	⑳ x 10	700

品番 No.	パーツ名 Part Names	内容（キー No. と入数） Quantity	★定価（税抜）
W0204	6.8mm ハードボール（H=4.8/4pcs） 6.8mm Hard Ball (H=4.8/4pcs)	㉘ x 4	700
W5015	5.8mm ダンパーエンド 5.8mm Shock End	㊹ x 4	200
W5040	スーパーハイハイトインナースポンジ Super High Hight Inner Sponge	㊻ x 4	1400
W5652 H	ハイトラクションタイヤ マイクロスクエア H High Traction Tire Micro Square H	㉓ x 2	1900
BRG001	シールドベアリング（5x10x4）4 入 Shield Bearing (5x10x4 / 4pcs)	㉚ x 4	1000
BRG005	シールドベアリング（8x16x5）2 入 Shield Bearing (8x16x5 / 2pcs)	② x 2	650
BRG022	シールドベアリング（6x10x3）2 入 Shield Bearing (6x10x3 / 2pcs)	㉙ x 2	1000
BRG031	シールドベアリング（5x11x4）2 入 Shield Bearing (5x11x4 / 2pcs)	⑲ x 2	1000
1708	カラーアンテナ（黒） Color Antenna (Black)	㊸ ㊹ x 4	500
82133	バッテリーホルダー（Syncro 用） Battery Holder (Syncro)	㊻ x 1	400
82134	スイッチ（Syncro 用） Switch (Syncro)	㊺ x 1	500
82135	Syncro KR-331 受信機 Syncro KR-331 Receiver	㊼ x 1	5000
82273	ハイトルクサーボ KS5031-09MW High Torque Servo KS5031-09MW	㊽ x 1　サーボホーン付 With servo horn	6000
92638	スナップピン Snap Pin	㊺ x 10	200
92653 H	5.8mm ハードボールジョイント（3.0 穴 / 4pcs） 5.8mm Hard Ball Joint (3.0 hole / 4pcs)	㊸ x 4　3x3mm セットビス 3x3mm Set Screw x 4	900
96641	3x5x0.1mm シム 3x5x0.1mm Shim	㊺ x 10	450
96772	13x16x0.15mm シム 13x16x0.15mm Shim	⑳ x 10	450
96773	8x12x0.2mm シム 8x12x0.2mm Shim	5 枚入り 5pcs.	200
97002	ボディピン（1.6mm） Body Pin (1.6mm)	㊾ x 10	250
97008 -36H	ハードアジャストロッド（3x36mm / 2pcs） Hard Adjust Rod (3x36mm / 2pcs)	㊶ x 2	950
97039 -25	スクリューピン（3x25mm/4pcs） Screw Pin (3x25mm/4pcs)	㊹ x 4	350

一部パーツ販売していないパーツがあります。
その場合、代替パーツ品番が記入されています。
Note that some parts are not sold as spare parts!
Einige Teile sind nicht einzeln erhaeltlich!.
Attention ! Certaines pièces ne sont pas vendues au détail.
Algunas piezas no se venden por separado.

オプションパーツ　OPTIONAL PARTS

★ FOR JAPANESE MARKET ONLY.

品番 No.	パーツ名 Part Names	内容 Description	★定価（税抜）
AKA14001 SR	1/8 バギー I-Beam（ソフト /2 入）S インナー付 1:8 Buggy I-Beam Soft	AKA タイヤ / インナースポンジのセット AKA Tire / Inner Sponge Set	2400
AKA14001 SX	1/8 バギー I-BEAM（ソフト /2 入）タイヤのみ 1:8 Buggy I-BEAM Soft (Tires Only)	AKA タイヤのセット AKA Tire Set	1500
AKA14001 VX	1/8 バギー I-BEAM（スーパーソフト /2 入）タイヤのみ 1:8 Buggy I-BEAM Super Soft (Tires Only)	AKA タイヤのセット AKA Tire Set	1600
AKA14002 SR	1/8 バギー CITYBLOCK（ソフト /2 入）S インナー付 1:8 Buggy CITYBLOCK Soft	AKA タイヤ / インナースポンジのセット AKA Tire / Inner Sponge Set	2400
AKA14002 SX	1/8 バギー CITYBLOCK（ソフト /2 入）タイヤのみ 1:8 Buggy CITYBLOCK Soft (Tires Only)	AKA タイヤのセット AKA Tire Set	1500
AKA14002 VR	1/8 バギー CITYBLOCK（スーパーソフト /2 入）S インナー付 1:8 Buggy CITYBLOCK Super Soft	AKA タイヤ / インナースポンジのセット AKA Tire / Inner Sponge Set	2500
AKA14002 VX	1/8 バギー CITYBLOCK（スーパーソフト /2 入り）タイヤのみ 1:8 Buggy CITYBLOCK Super Soft (Tires Only)	AKA タイヤのセット AKA Tire Set	1600
AKA14005 CR	1/8 バギー WISHBONE（クレイ /2 入）S インナー付 1:8 BUGGY WISHBONE (CLAY) W/RED INSERTS	AKA タイヤ / インナースポンジのセット AKA Tire / Inner Sponge Set	2400
AKA14007 SR	1/8 バギー IMPACT（ソフト /2 入）S インナー付 1:8 Buggy IMPACT Soft	AKA タイヤ / インナースポンジのセット AKA Tire / Inner Sponge Set	2400
AKA14007 SX	1/8 バギー IMPACT（ソフト /2 入）タイヤのみ 1:8 Buggy IMPACT Soft (Tires Only)	AKA タイヤのセット AKA Tire Set	1500
AKA14007 VR	1/8 バギー IMPACT（スーパーソフト /2 入）S インナー付 1:8 Buggy IMPACT Super Soft	AKA タイヤ / インナースポンジのセット AKA Tire / Inner Sponge Set	2500
AKA14007 VX	1/8 バギー IMPACT（スーパーソフト /2 入）タイヤのみ 1:8 Buggy IMPACT Super Soft (Tires Only)	AKA タイヤのセット AKA Tire Set	1600
AKA14013 SR	1/8 バギー GRIDIRON II（ソフト /2 入）S インナー付 1:8 BUGGY GRIDIRON II SOFT W/RED INSERTS	AKA タイヤ / インナースポンジのセット AKA Tire / Inner Sponge Set	2400

品番 No.	パーツ名 Part Names	内容 Description	★定価（税抜）
AKA14013 SX	1/8 バギー GRIDIRON II（ソフト /2 入）タイヤのみ 1:8 BUGGY GRIDIRON II SOFT (NO INSERTS)	AKA タイヤのセット AKA Tire Set	1500
AKA14013 VR	1/8 バギー GRIDIRON II（スーパーソフト /2 入）S インナー付 1:8 BUGGY GRIDIRON II SUPER SOFT W/RED	AKA タイヤ / インナースポンジのセット AKA Tire / Inner Sponge Set	2500
AKA14013 VX	1/8 バギー GRIDIRON II（スーパーソフト /2 入）タイヤのみ 1:8 BUGGY GRIDIRON II SUPER SOFT	AKA タイヤのセット AKA Tire Set	1600
AKA14014 CR	1/8 バギー HANDLEBAR（クレイ /2 入）S インナー付 1:8 BUGGY HANDLEBAR CLAY W/RED INSERTS	AKA タイヤ / インナースポンジのセット AKA Tire / Inner Sponge Set	2400
AKA14014 VX	1/8 バギー HANDLEBAR（スーパーソフト /2 入）タイヤのみ 1:8 BUGGY HANDLEBAR SUPER SOFT	AKA タイヤのセット AKA Tire Set	1600
AKA14015 VR	1/8 バギー TYPO（スーパーソフト /2 入）S インナー付 1:8 BUGGY TYPO (SUPER SOFT) W/RED INSERTS	AKA タイヤ / インナースポンジのセット AKA Tire / Inner Sponge Set	2500
AKA14016 SR	1/8 バギー CATAPULT（ソフト /2 入）S インナー付 1:8 BUGGY CATAPULT (SOFT) W/RED INSERTS	AKA タイヤ / インナースポンジのセット AKA Tire / Inner Sponge Set	2400
AKA14016 VR	1/8 バギー CATAPULT（スーパーソフト /2 入）S インナー付 1:8 BUGGY CATAPULT (SUPER SOFT) RED INSERTS	AKA タイヤ / インナースポンジのセット AKA Tire / Inner Sponge Set	2500
AKA24003 W	AKA 1 / 8 バギー用 EVO ホイール（ホワイト / 4 入） 1:8 Buggy EVO Wheels (White / 4 pcs.)	AKA ホイールのセット AKA wheel set	1600
AKA24003 Y	AKA 1 / 8 バギー用 EVO ホイール（イエロー / 4 入） 1:8 Buggy EVO Wheels (Yellow / 4 pcs.)	AKA ホイールのセット AKA wheel set	1600
AKA34001 MFG	AKA 1/8 バギー用 モールドインナー（ミディアム /4 入） 1:8 BUGGY/SC Shaped Insert Fluted Groove	AKA タイヤ用インナースポンジのセット Inner Sponge Set for AKA Tire	1800
AKA34001S -4	AKA 1/8 バギー用 モールドインナー（ソフト /4 入） 1:8 Buggy Shaped Insert Soft (4pcs.)	AKA タイヤ用インナースポンジのセット Inner Sponge Set for AKA Tire	1800

オプションパーツ　OPTIONAL PARTS

★ FOR JAPANESE MARKET ONLY.

品番 No.	パーツ名 Part Names	内容 Description	★定価 (税抜)
IF346 -04L	ライトウェイトダンパーブッシュ(4入) Light Weight Shock Bush (4pcs)	㉔と交換　4個入り instead of ㉔.　4pcs	1200
IF347 -126	ダンパーピストン(φ1.2x6穴 / 2pcs / ビッグダンパー用) Shock Piston (ø1.2x6 Hole / 2pcs / for Big Shock)	⑲④と交換　ダンパーセッティング用 instead of ⑲④.　For Shock setting	500
IF347 -128	ダンパーピストン(φ1.2x8穴 / 4pcs / ビッグダンパー用) Shock Piston (ø1.2x8 Hole / 4pcs / for Big Shock)	⑲④と交換　ダンパーセッティング用 instead of ⑲④.　For Shock setting	500
IF347 -135	ダンパーピストン(φ1.3x5穴 / 2pcs / ビッグダンパー用) Shock Piston (ø1.3x5 Hole / 2pcs / for Big Shock)	⑲④と交換　ダンパーセッティング用 instead of ⑲④.　For Shock setting	500
IF347 -136	ダンパーピストン(φ1.3x6穴 / 2pcs / ビッグダンパー用) Shock Piston (ø1.3x6 Hole / 2pcs / for Big Shock)	⑲④と交換　ダンパーセッティング用 instead of ⑲④.　For Shock setting	500
IF347 -138	ダンパーピストン(φ1.3x8穴 / 2pcs / ビッグダンパー用) Shock Piston (ø1.3x8 Hole / 2pcs / for Big Shock)	⑲④と交換　ダンパーセッティング用 instead of ⑲④.　For Shock setting	500
IF347 -145	ダンパーピストン(φ1.4x5穴 / 2pcs / ビッグダンパー用) Shock Piston (ø1.4x5 Hole / 2pcs / for Big Shock)	⑲④と交換　ダンパーセッティング用 instead of ⑲④.　For Shock setting	500
IF348 -916	ビッグダンパースプリング(L / レッド) Big Shock Spring (L / Red)	㉕⑤と交換　ダンパーセッティング用 instead of ㉕⑤.　For Shock setting	1200
IF348 -1014	ビッグダンパースプリング(M&L / ライトブルー /10-1.4/L=95) Big Shock Spring (M&L / Light Blue / 10-1.4 / L=95)	㉕⑤と交換　ダンパーセッティング用 instead of ㉕⑤.　For Shock setting	1200
IF348 -1016	ビッグダンパースプリング(L / ブルー) Big Shock Spring (L / Blue)	㉕⑤と交換　ダンパーセッティング用 instead of ㉕⑤.　For Shock setting	1200
IF348 -1114	ビッグダンパースプリング(M&L / グリーン /11-1.4/L=95) Big Shock Spring (M&L / Green / 11-1.4 / L=95)	㉕⑤と交換　ダンパーセッティング用 instead of ㉕⑤.　For Shock setting	1200
IF348 -1116	ビッグダンパースプリング(L / ライトグリーン) Big Shock Spring (L / Light Green)	㉕⑤と交換　ダンパーセッティング用 instead of ㉕⑤.　For Shock setting	1200
IF348 -1216	ビッグダンパースプリング(L / パープル) Big Shock Spring (L / Purple)	㉕⑤と交換　ダンパーセッティング用 instead of ㉕⑤.　For Shock setting	1200
IF348 -1316	ビッグダンパースプリング(L / ホワイト) Big Shock Spring (L / White)	㉕⑤と交換　ダンパーセッティング用 instead of ㉕⑤.　For Shock setting	1200
IF350 -714	ビッグダンパースプリング(S / ライトブルー / 7-1.4 / L=70) Big Shock Spring (S / Light Blue / 7-1.4 / L=70)	㉔④と交換　ダンパーセッティング用 instead of ㉔④.　For Shock setting	1100
IF350 -716	ビッグダンパースプリング(S / ブルー / 7-1.6 / L=70) Big Shock Spring (S / Blue / 7-1.6 / L=70)	㉔④と交換　ダンパーセッティング用 instead of ㉔④.　For Shock setting	1100
IF350 -814	ビッグダンパースプリング(S / グリーン / 8-1.4 / L=70) Big Shock Spring (S / Green / 8-1.4 / L=70)	㉔④と交換　ダンパーセッティング用 instead of ㉔④.　For Shock setting	1100
IF350 -816	ビッグダンパースプリング(S / ライトグリーン / 8-1.6 / L=70) Big Shock Spring (S / Light Green / 8-1.6 / L=70)	㉔④と交換　ダンパーセッティング用 instead of ㉔④.　For Shock setting	1100
IF350 -916	ビッグダンパースプリング(S / パープル) Big Shock Spring (S / Purple)	㉔④と交換　ダンパーセッティング用 instead of ㉔④.　For Shock setting	1100
IF350 -1016	ビッグダンパースプリング(S / ホワイト) Big Shock Spring (S / White)	㉔④と交換　ダンパーセッティング用 instead of ㉔④.　For Shock setting	1100
IF350 -6514	ビッグダンパースプリング(S / グレー / 6.5-1.4 / L=70) Big Shock Spring (S / Gray / 6.5-1.4 / L=70)	㉔④と交換　ダンパーセッティング用 instead of ㉔④.　For Shock setting	1100
IF350 -7514	ビッグダンパースプリング(S / オレンジ / 7.5-1.4 / L=70) Big Shock Spring (S / Orange / 7.5-1.4 / L=70)	㉔④と交換　ダンパーセッティング用 instead of ㉔④.　For Shock setting	1100
IF401 KG	ウイング(蛍光グリーン / MP9) Wing (Fluorescent Green / MP9)	㉑⑧と交換 instead of ㉑⑧.	1100
IF401 KO	ウイング(蛍光オレンジ / MP9) Wing (Fluorescent Orange / MP9)	㉑⑧と交換 instead of ㉑⑧.	1100
IF401 KY	ウイング(蛍光イエロー / MP9) Wing (Fluorescent Yellow / MP9)	㉑⑧と交換 instead of ㉑⑧.	1100
IF401 W	ウイング(ホワイト / MP9) Wing (White / MP9)	㉑⑧と交換 instead of ㉑⑧.	1100
IF410 -48	スパーギヤ(48T / MP9) Spur Gear (48T / MP9)	⑭と交換　ギヤ比変更用 instead of ⑭.　for changing the gear ratio	2200
IF437	ハードリヤダンパーステー(MP9) Hard Rear Shock Stay (MP9)	㉖と交換 instead of ㉖. 別途 IF346 ビッグダンパーセットL及び IF348 ビッグダンパースプリングLが必要 IF346 Big shock stay and IF348 Big shock spring L are required	6000
IF442	サスブッシュセット(グレー) Suspension Bushing Set (Gray)	1台分入り Full set for a kit	500
IF442W	カラーサスブッシュセット(ホワイト / MP9) Color Suspension Bushing Set (White / MP9)	1台分入り Full set for a kit	500
IF442 KG	カラーサスブッシュセット(蛍光グリーン) Color Suspension Bushing Set (Fluorescent Green)	1台分入り Full set for a kit	500
IF442 KO	カラーサスブッシュセット(蛍光オレンジ / MP9) Color Suspension Bushing Set (Fluorescent Orange / MP9)	1台分入り Full set for a kit	500
IF442 KY	カラーサスブッシュセット(蛍光イエロー) Color Suspension Bushing Set (Fluorescent Yellow)	1台分入り Full set for a kit	500
IF459 -2.2	フロントスタビライザーバー(2.2mm / 1pc / MP9) Front Sway Bar (2.2mm / 1pc / MP9)	⑨①と交換 instead of ⑨①.	450
IF459 -2.3	フロントスタビライザーバー(2.3mm / 1pc / MP9) Front Sway Bar (2.3mm / 1pc / MP9)	⑨①と交換 instead of ⑨①.	450
IF459 -2.4	フロントスタビライザーバー(2.4mm / 1pc / MP9) Front Sway Bar (2.4mm / 1pc / MP9)	⑨①と交換 instead of ⑨①.	450
IF459 -2.5	フロントスタビライザーバー(2.5mm / 1pc / MP9) Front Sway Bar (2.5mm / 1pc / MP9)	⑨①と交換 instead of ⑨①.	450
IF459 -2.6	フロントスタビライザーバー(2.6mm / 1pc / MP9) Front Sway Bar (2.6mm / 1pc / MP9)	⑨①と交換 instead of ⑨①.	450
IF459 -2.8	フロントスタビライザーバー(2.8mm / 1pc / MP9) Front Sway Bar (2.8mm / 1pc / MP9)	⑨①と交換 instead of ⑨①.	450

品番 No.	パーツ名 Part Names	内容 Description	★定価 (税抜)
IF460 -2.3	リヤスタビライザーバー(2.3mm / 1pc / MP9) Rear Sway Bar (2.3mm / 1pc / MP9)	⑤⑥と交換 instead of ⑤⑥.	500
IF460 -2.4	リヤスタビライザーバー(2.4mm / 1pc / MP9) Rear Sway Bar (2.4mm / 1pc / MP9)	⑤⑥と交換 instead of ⑤⑥.	450
IF460 -2.5	リヤスタビライザーバー(2.5mm / 1pc / MP9) Rear Sway Bar (2.5mm / 1pc / MP9)	⑤⑥と交換 instead of ⑤⑥.	500
IF460 -2.6	リヤスタビライザーバー(2.6mm / 1pc / MP9) Rear Sway Bar (2.6mm / 1pc / MP9)	⑤⑥と交換 instead of ⑤⑥.	500
IF460 -2.8	リヤスタビライザーバー(2.8mm / 1pc / MP9) Rear Sway Bar (2.8mm / 1pc / MP9)	⑤⑥と交換 instead of ⑤⑥.	500
IF460 -3.0	リヤスタビライザーバー(3.0mm / 1pc / MP9) Rear Sway Bar (3.0mm / 1pc / MP9)	⑤⑥と交換 instead of ⑤⑥.	500
IF463 H	7.8mm 座付ハードボール(2pcs / IF56) 7.8mm Flanged Hard Ball (2pcs / IF56)	④③と交換　2個入り instead of ④③.　2pcs	500
IF464 H	6.8mm 座付ハードボール(2pcs / IF313) 6.8mm Flanged Hard Ball (2pcs / IF313)	⑥⑨と交換　2個入り instead of ⑥⑨.　2pcs	500
IF465 H	7.8mm ツバ付ハードボール(2pcs / 2pcs / IF55) 7.8mm Taper Hard Ball (2pcs / 2pcs / IF55)	⑤①と交換　2個入り instead of ⑤①.　2pcs	400
IF505 -11	ピニオンギヤ(11T) Pinion Gear (11T)	⑫②と交換 instead of ⑫②.	1100
IF505 -13	ピニオンギヤ(13T) Pinion Gear (13T)	⑫②と交換 instead of ⑫②.	1100
IFB007	ボディセット(MP9e TKI) Body Set (MP9e TKI)	㉑⑤ x 1　マスクシール Masking Sheet x 1	3400
IFB113 T1	プリントボディセット(INFERNO MP9e TKI タイプ1) Printed Body Set (INFERNO MP9e TKI Type 1)		5800
IFD501	デカール(MP9e) Decal (MP9e)		1200
IFH003 BK	ホイール(4pcs / ブラック / MP9) Wheel (4pcs / Black / MP9)	4個入り 4pcs	1400
IFH003 KG	ホイール(4pcs / 蛍光グリーン / MP9) Wheel (4pcs / Fluorescent Green / MP9)	4個入り 4pcs	1400
IFH003 KO	ホイール(4pcs / 蛍光オレンジ / MP9) Wheel (4pcs / Fluorescent Orange / MP9)	4個入り 4pcs	1400
IFH003 KY	ホイール(4pcs / 蛍光イエロー / MP9) Wheel (4pcs / Fluorescent Yellow / MP9)	4個入り 4pcs	1400
IFH003 W	ホイール(4pcs / ホワイト / MP9) Wheel (4pcs / White / MP9)	4個入り 4pcs	1400
IFH004 KG	デッシュホイール(4pcs / 蛍光グリーン / MP9) Dish Wheel (4pcs / Fluorescent Green / MP9)	4個入り 4pcs	1800
IFH004 KO	デッシュホイール(4pcs / 蛍光オレンジ / MP9) Dish Wheel (4pcs / Fluorescent Orange / MP9)	4個入り 4pcs	1800
IFH004 W	デッシュホイール(4pcs / ホワイト / MP9) Dish Wheel (4pcs / White / MP9)	4個入り 4pcs	1800
IFW107 B	ホイールハブ(ブルー / 4pcs) Wheel Hub (Blue / 4pcs)	③⑦と交換 instead of ③⑦.	1100
IFW117 -01	LSD ギヤオイル TCD Gear Oil	LSD ギヤ専用オイル For TCD Gear	500
IFW332 -01	ブッシュ(アルミナックルアーム用 / 4pcs) Bush (for Aluminum Knuckle Arm / 4pcs)	セットで使用。 Use together.	500
IF419	アルミナックルアーム(L,R/ ガンメタリック /MP9) Aluminum Knuckle Arm (L,R/Gunmetal/MP9)		9500
IF420	ナックルアームカラー(4pcs / MP9) Knuckle Arm Collar (4pcs / MP9)		550
IFW326 GM	ホイールハブ(ナロー / MP9 / 777 / ガンメタリック / 4pcs) Wheel Hub (Narrow / MP9 / 777 / Gunmetal / 4pcs)	③⑦と交換 instead of ③⑦.	1100
IFW336 BL	ナイロン付ホイールナット(ブルー / 4pcs) Wheel Nut With Nylon (Blue / 4pcs)	㉑④と交換 instead of ㉑④.	1200
IFW336 GM	ナイロン付ホイールナット(ガンメタリック / 4pcs) Wheel Nut With Nylon (Gunmetal / 4pcs)	㉑④と交換 instead of ㉑④.	1200
IFW336 R	ナイロン付ホイールナット(レッド / 4pcs) Wheel Nut With Nylon (Red / 4pcs)	㉑④と交換 instead of ㉑④.	1200
IFW402 B	アルミウイングステーカラー(ガンメタリック /4pcs/MP9) Aluminum Wing Stay Collar (Gunmetal/4pcs/MP9)	②⑨と交換　4個入り instead of ②⑨.　4pcs	1000
IFW403	LSD ギヤセット(MP9) TCD Gear Set (MP9)	フロント / リヤ / センターデフ用 for Front / Rear / Center Diff.	8000
IFW405 -128	SP ダンパーピストン(φ1.2x8穴 / 2pcs / ビッグダンパー用) SP Shock Piston (ø1.2x8 Hole / 2pcs / for Big Shock)	⑲④と交換　ダンパーセッティング用 instead of ⑲④.　For Shock setting	600
IFW405 -138	SP ダンパーピストン(φ1.3x8穴 / 2pcs / ビッグダンパー用) SP Shock Piston (ø1.3x8 Hole / 2pcs / for Big Shock)	⑲④と交換　ダンパーセッティング用 instead of ⑲④.　For Shock setting	600
IFW405 -148	SP ダンパーピストン(φ1.4x8穴 / 2pcs / ビッグダンパー用) SP Shock Piston (ø1.4x8 Hole / 2pcs / for Big Shock)	⑲④と交換　ダンパーセッティング用 instead of ⑲④.　For Shock setting	600
IFW406	ハードフロントアッパーサスホルダー Hard Front Upper Sus. Holder	⑥③と交換 instead of ⑥③.	1900
IFW407	ハードロアサスホルダー Hard Lower Sus. Holder	④④と交換 instead of ④④.	2400
IFW408 B	ハードリヤショートダンパーステー(M サイズダンパー用 /MP9) Hard Rear Short Shock Stay (M-Size Shock/MP9)	㉖と交換 instead of ㉖.	4000
IFW412	アルミフロントハブキャリアセット(L, R / ガンメタリック / MP9) Aluminum Front Hub Carrier Set (L, R / Gunmetal / MP9)	⑧⓪,⑧②と交換 instead of ⑧⓪,⑧②.	6200
IFW413	アルミリヤトルクロッドセット(ガンメタリック / MP9) Aluminum Rear Torque Rod Set (Gunmetal / MP9)	⑤⑨,⑥⓪と交換 instead of ⑤⑨,⑥⓪.	2700

オプションパーツ　OPTIONAL PARTS

★ FOR JAPANESE MARKET ONLY.

品番 No.	パーツ名 Part Names	内容 Description	★定価（税抜）
IFW414	アルミリヤハブキャリア(Off-2.0/L.R/ガンメタリック /MP9) Aluminum Rear Hub Carrier (Off-2.0/L,R/Gunmetal/MP9)	㉛,㊶と交換　L/R 各 1 instead of ㉛, ㊶. L / R each 1	6000
IFW418	アルミフロントトルクロッドセット(ガンメタリック / MP9) Aluminum Front Torque Rod Set (Gunmetal / MP9)	⑯と交換 instead of ⑯.	2400
IFW419	キャップユニバーサルスイングシャフト(2pcs / 91 / MP9 / MP9e) Cap Universal Swing Shaft (2pcs / 91 / MP9 / MP9e)	㉙と交換 instead of ㉙.	3800
IFW425	HD リヤユニバーサルスイングシャフト(L=93/2pcs/MP9 TKI3) HD Rear Universal Swing Shaft (L=93/2pcs/MP9 TKI3)	㉜,㉝と交換 instead of ㉜,㉝.	3900
IFW430	HD フロントセンターユニバーサルシャフト(L=84/1pc/MP9) HD Front C-Universal Shaft (L=84/1pc/MP9)	㉑,㉙と交換 instead of ㉑,㉙.	2200
IFW431	HD リヤセンターユニバーサルシャフト(L=110/1pc/MP9) HD Rear C-Universal Shaft (L=110/1pc/MP9)	㉑,㉘と交換 instead of ㉑,㉘.	2300
IFW434	HD キャップセンターユニバーサルスイングシャフト(1pc/84/MP9/MP9e) HD Cap Center Univeral Swing Shaft (1pc/84/MP9/MP9e)	⑥と交換 instead of ⑥.	2200
IFW435	HD キャップセンターユニバーサルスイングシャフト(1pc/110/MP9/MP9e) HD Cap Center Univeral Swing Shaft (1pc/110/MP9/MP9e)	㉑と交換 instead of ㉑.	2300
IFW436	アルミフロントハブキャリアセット(L, R / 16° / ガンメタリック / MP9) Aluminum Front Hub Carrier Set (L, R / 16° / Gunmetal / MP9)	㊵,㊷と交換 instead of ㊵,㊷.	6200
IFW437 -10	フロントナックルセッティングウェイト(10g / 2pcs / MP9) Front Knuckle Setting Weight (10g / 2pcs / MP9)	2 個入り 2pcs	2400
IFW437 -15	フロントナックルセッティングウェイト(15g / 2pcs / MP9) Front Knuckle Setting Weight (15g / 2pcs / MP9)	2 個入り 2pcs	2400
IFW438 -10	リヤハブキャリアセッティングウェイト(10g / 2pcs / MP9) Rear Hub Carrier Setting Weight (10g / 2pcs / MP9)	2 個入り 2pcs	2400
IFW438 -15	リヤハブキャリアセッティングウェイト(15g / 2pcs / MP9) Rear Hub Carrier Setting Weight (15g / 2pcs / MP9)	2 個入り 2pcs	2400
IFW439	フロントナックル＆リヤハブセッティングウェイトセット(MP9) Front Knuckle＆Rear Hub Setting Weight Set (MP9)		8000
IFW440 -28	チタンフロントアッパーロッド(5x28mm / 2pcs / MP9) Titanium Front Upper Rod (5x28mm / 2pcs / MP9)	㊻と交換 instead of ㊻.	2200
IFW440 -38	チタンリヤアッパーロッド(5x38mm / 2pcs / MP9) Titanium Rear Upper Rod (5x38mm / 2pcs / MP9)	㊽と交換 instead of ㊽.	2200
IFW441 -46	チタンステアリングロッド(4x46mm / 2pcs / MP9) Titanium Steering Rod (4x46mm / 2pcs / MP9)	⑰と交換 instead of ⑰.	2400
IFW442 -36	チタンステアリングサーボロッド(3x36mm / 1pc / MP9) Titanium Steering Servo Rod (3x36mm / 1pc / MP9)	⑯と交換 instead of ⑯.	1200
IFW443	チタンロッドセット(MP9) Titanium Rod Set (MP9)	1 台分入り Full set for a kit	7400
IFW444 GM	フロントワイドホイールハブ(2pcs / ガンメタリック / MP9) Front Wide Wheel Hub (2pcs / Gunmetal / MP9)	㊲と交換 instead of ㊲.	750
IFW445	アルミウイングステーマウント(ガンメタリック / MP9) Aluminum Wing Stay Mount (Gunmetal / MP9)	㉓と交換 instead of ㉓.	2000
IFW446	アルミ車高ゲージ(ガンメタリック / MP9) Aluminum Ride Height Gauge (Gunmetal / MP9)		800
IFW447	アルミヘックスセイバーナット(ガンメタリック / MP9) Aluminum Hex Servo Saver Nut (Gunmetal / MP9)		450
IFW448	アルミロングレンジステアリングサーボホーン(フタバ用 /MP9/ST-RR) Al Long Range Steering Servo Horn (FUTABA/MP9/ST-RR)	⑯と交換 instead of ⑯.	1400
IFW449	アルミロングレンジステアリングサーボホーン(サンワ /KO 用 /MP9/ST/RR) Al Long Range Steering Servo Horn (SANWA/MP9/ST-RR)	⑯と交換 instead of ⑯.	1400
IFW450	アルミハードアッパーサーボセイバー(MP9) Aluminum Hard Upper Servo Saver (MP9)	⑦と交換 instead of ⑦.	2300

品番 No.	パーツ名 Part Names	内容 Description	★定価（税抜）
IFW457 -814	ビッグダンパースプリング(ライトブルー /8-1.4/L=78) Big Shock Spring (Light Blue/8-1.4/L=78)	㉕と交換　ダンパーセッティング用 instead of ㉕. For Shock setting	1100
IFW457 -7514	ビッグダンパースプリング(グレー /7.5-1.4/L=78) Big Shock Spring (Gray/7.5-1.4/L=78)	㉕と交換　ダンパーセッティング用 instead of ㉕. For Shock setting	1100
IFW457 -8514	ビッグダンパースプリング(オレンジ /8.5-1.4/L=78) Big Shock Spring (Orange/8.5-1.4/L=78)	㉕と交換　ダンパーセッティング用 instead of ㉕. For Shock setting	1100
IFW458	ハードフロントロアサスシャフトスクリュー(3x42.8mm/2pcs/MP9) Hard Front Lower Sus. Shaft Screw (3x42.8mm/2pcs/MP9)		1000
IFW459	サーボセイバーアッセンブリー(ハードスプリング仕様 /MP9) Servo Saver Assy (Hard Spring Type/MP9)		2000
IFW460	ハイトラクションウイングステー(MP9) High Traction Wing Stay (MP9)		1000
IS105 -01V	ベルベットコートビッグダンパーケース(M / L=55 / 2pcs) Velvet Coating Big Shock Case (M / L=55 / 2pcs)	⑲と交換　2 個入り instead of ⑲. 2pcs	3800
IS106 -814	ビッグダンパースプリング(M / ライトブルー / 8-1.4 / L=84) Big Shock Spring (M / Light Blue / 8-1.4 / L=84)	㉕と交換　ダンパーセッティング用 instead of ㉕. For Shock setting	1100
IS106 -816	ビッグダンパースプリング(M / ブルー / 8-1.6 / L=84) Big Shock Spring (M / Blue / 8-1.6 / L=84)	㉕と交換　ダンパーセッティング用 instead of ㉕. For Shock setting	1100
IS106 -914	ビッグダンパースプリング(M / グリーン / 9-1.4 / L=84) Big Shock Spring (M / Green / 9-1.4 / L=84)	㉕と交換　ダンパーセッティング用 instead of ㉕. For Shock setting	1100
IS106 -916	ビッグダンパースプリング(M / ライトグリーン / 9-1.6 / L=84) Big Shock Spring (M / Light Green / 9-1.6 / L=84)	㉕と交換　ダンパーセッティング用 instead of ㉕. For Shock setting	1100
IS106 -1016	ビッグダンパースプリング(M / パープル / 10-1.6 / L=84) Big Shock Spring (M / Purple / 10-1.6 / L=84)	㉕と交換　ダンパーセッティング用 instead of ㉕. For Shock setting	1100
IS106 -1116	ビッグダンパースプリング(M / ホワイト / 11-1.6 / L=84) Big Shock Spring (M / White / 11-1.6 / L=84)	㉕と交換　ダンパーセッティング用 instead of ㉕. For Shock setting	1100
IS106 -8514	ビッグダンパースプリング(M / オレンジ / 8.5-1.4 / L=84) Big Shock Spring (M / Orange / 8.5-1.4 / L=84)	㉕と交換　ダンパーセッティング用 instead of ㉕. For Shock setting	1100
IS106 -9514	ビッグダンパースプリング(M / イエロー / 9.5-1.4 / L=84) Big Shock Spring (M / Yellow / 9.5-1.4 / L=84)	㉕と交換　ダンパーセッティング用 instead of ㉕. For Shock setting	1100
ORI 30205	アドバンテージ DC タッチプロチャージャー Advantage Touch Pro 12VDC		14000
ORI 30260	アドバンテージ AC/DC タッチチャージャー 55W(7A) Advantage Touch Charger 55W 7A (JP)		13000
W0201 H	5.8mm ハードボール(5pcs) 5.8mm Hard Ball (5pcs)	㊷と交換　5 個入り instead of ㊷. 5pcs	700
W0202 H	6.8mm ハードボール(5pcs) 6.8mm Hard Ball (5pcs)	⑳と交換　5 個入り instead of ⑳. 5pcs	700
W0204	6.8mm ハードボール(H=4.8 / 4pcs) 6.8mm Hard Ball (H=4.8 / 4pcs)	㉘と交換　4 個入り instead of ㉘. 4pcs	700
92201	LSD ギヤオイル TCD Gear Oil	LSD ギヤ専用オイル For TCD Gear	1200
92653 H	5.8mm ハードボールジョイント(3.0 穴 / 4pcs) 5.8mm Hard Ball Joint (3.0 hole / 4pcs)	㊸と交換　4 個入り instead of ㊸. 4pcs	900
96161	セッティングウェイト Setting Weight	バランス取用ウェイト Weight for balance	480

アクセサリー　ACCESSORY

★ FOR JAPANESE MARKET ONLY.

品番 No.	パーツ名 Part Names	内容 Description	★定価（税抜）
AKA98101 L	AKA T シャツ(L) AKA Short Sleeve Black Shirt (L)	AKA ロゴ入り T シャツ T-Shirt With AKA Logo	2200
AKA98101 M	AKA T シャツ(M) AKA Short Sleeve Black Shirt (M)	AKA ロゴ入り T シャツ T-Shirt With AKA Logo	2200
AKA98101 S	AKA T シャツ(SM) AKA Short Sleeve Black Shirt (SM)	AKA ロゴ入り T シャツ T-Shirt With AKA Logo	2200
AKA98101 XL	AKA T シャツ(XL) AKA Short Sleeve Black Shirt (XL)	AKA ロゴ入り T シャツ T-Shirt With AKA Logo	2200

品番 No.	パーツ名 Part Names	内容 Description	★定価（税抜）
AKA98101 XXL	AKA T シャツ(XXL) AKA Short Sleeve Black Shirt (XXL)	AKA ロゴ入り T シャツ T-Shirt With AKA Logo	2200
AKA98102	AKA ベースボールキャップ(BK) AKA Baseball Cap (Black)		3800
AKA98201	AKA スポンサーデカール(L) AKA Sponsor Decal Sheet (Large)	オリジナルステッカー Original Sticker	800

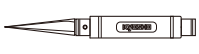

ツール　TOOL

★ FOR JAPANESE MARKET ONLY.

品番 No.	パーツ名 Part Names	内容 Description	★定価 (税抜)
36219	SP ナイフエッジリーマー SP Knife Edge Reamer	ボディーの穴開けに便利 Tool for making holes on Bodies.	1800

品番 No.	パーツ名 Part Names	内容 Description	★定価 (税抜)
80164	クロスレンチ(5.5/7.0/8.0/10mm) Cross Wrench (5.5/7.0/8.0/10mm)		450

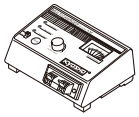

エレクトリック　ELECTRIC

★ FOR JAPANESE MARKET ONLY.

品番 No.	パーツ名 Part Names	内容 Description	★定価 (税抜)
R246 -8402	C-02 AC チャージャー 4.8-9.6V 1.0A オートカット C-02 AC Charger 4.8-9.6V 1A Auto Cut-Off	AC100V から 7.2V ニッケル水素 / ニカドバッテリーを充電可能 AC100V Charger for 7.2V Ni-MH/Ni-Cd battery	2500
R246 -8403Z	C-03 マルチバッテリーチャージャー / ディスチャージャー C-03 Multi-Battery Charger / Discharger	DC12V から様々なタイプのバッテリーを充電可能 DC12V Multi Charger	6500
R246 -8404	C-04 Li-Po DC チャージャー 1-4 セル 0.1-4.5A C-04 Li-Po DC Charger 1-4Cell 0.1-4.5A	DC12V から 7.4V LiPo バッテリーを充電可能 DC12V LiPo battery (7.4V) Charger	3200
36200Z	AC/DC C-50W バランスチャージャー&ディスチャージャー AC/DC C-50W Balance Charger / Discharger	AC100V/DC12Vから様々なタイプのバッテリーを充電可能 AC100V/DC12V Multi Charger	7600
36305	AC/DC C-50W-FOUR マルチチャージャー (50Wx4) AC/DC C-50W-FOUR Multi Charger (50Wx4)	AC100V/DC12Vから4本のバッテリーを同時に充電可能 AC100V/DC12V Charging 4 batteries at the same time	27000
36306	AC/DC C-80W バランスチャージャー&ディスチャージャー AC/DC C-80W Balance Charger / Discharger	AC100V/DC12Vから様々なタイプのバッテリーを充電可能 AC100V/DC12V Multi Charger High Power type	12000

品番 No.	パーツ名 Part Names	内容 Description	★定価 (税抜)
ORI 30205	アドバンテージ DC タッチプロチャージャー Advantage Touch Pro 12VDC	AC100V/DC12Vから様々なタイプのバッテリーを充電可能 AC100V/DC12V Multi Charger High Power type	20000
ORI 30239	アドバンテージ AC/DC TOUCH DUO チャージャー Advantage Touch Duo AC/DC 2x100W / JP Plug	AC100V/DC12Vから2本のバッテリーを同時に充電可能 AC100V/DC12V Charging 2 batteries at the same time	28000
ORI 30260	アドバンテージ AC/DC タッチチャージャー55W (7A) Advantage Touch Charger 55W 7A (JP)	AC100V/DC12Vから様々なタイプのバッテリーを充電可能 AC100V/DC12V Multi Charger High Power type	13000
ORI 68026	VORTEX VDS2 HVデジタルサーボ VDS2-HV1605 (WP) VORTEX Digital Speed Servo VDS2-HV1605 (WP)	高精度メタルギヤ、防水、ハイボルテージ、ハイスピード仕様 High precision, Waterproof, High voltage, High speed	12000
ORI 68027	VORTEX VDS2 HVデジタルサーボ VDS2-HV2607 (WP) VORTEX Digital Torque Servo VDS2-HV2607 (WP)	高精度メタルギヤ、防水、ハイボルテージ、ハイスピード仕様 High precision, Waterproof, High Voltage, High Torque	12000

モーター　MOTOR

★ FOR JAPANESE MARKET ONLY.

品番 No.	パーツ名 Part Names	内容 Description	★定価 (税抜)
ORI 28188	NEON 8 WP 1/8ブラシレスモーター (4P / 2100KV / 5mm) NEON 8 WP (4P / 2100KV / 5mm)	防水、標準 Waterproof, Normal	13000

品番 No.	パーツ名 Part Names	内容 Description	★定価 (税抜)
ORI 28821	ボルテックス 8 ブラシレスモーター (4P / 2000KV) Vortex 8 (4P / 2000KV) for 1/8 r/s		10000

ESC　ESC

★ FOR JAPANESE MARKET ONLY.

品番 No.	パーツ名 Part Names	内容 Description	★定価 (税抜)
ORI 65116	VORTEX R8 WP ブラシレスESC (130A/2-4S) Vortex R8 WP Brushless ESC (130A)	防水、標準 Waterproof, Normal 配線の交換が必要 Need to change the wire.	14000
ORI 65125	VORTEX R8.1 PRO ブラシレスESC (180A/2-4S) Vortex R8.1 Pro Brushless ESC (180A/2-4S)	ハイパワー仕様 High Power Type 配線の交換が必要 Need to change the wire.	33000

品番 No.	パーツ名 Part Names	内容 Description	★定価 (税抜)
ORI 65129	VORTEX R8 PRO X ブラシレスESC 2-6S Vortex R8 Pro Brushless ESC 2-6S	ハイパワー仕様 High Power Type 配線の交換が必要 Need to change the wire.	28000

ボックス・バック　BOX・BAG

★ FOR JAPANESE MARKET ONLY.

品番 No.	パーツ名 Part Names	内容 Description	★定価（税抜）
80460	ピットボックス(DX) Pit Box (DX)	工具収納に最適　542x300x397mm Good for storing tools　542x300x397mm	16000
80461	ピットボックス Pit Box	工具収納に最適　420x240x330mm Good for storing tools　420x240x330mm	6800
80462	ツールボックス Tool Box	サイズ / 330x230x65mm Size / 330x230x65mm	1800
80463	パーツボックス(L) Parts Box (L)	サイズ / 410x264x43mm Size / 410x264x43mm	1800

品番 No.	パーツ名 Part Names	内容 Description	★定価（税抜）
80464	パーツボックス(M) Parts Box (M)	サイズ / 232x122x32mm Size / 232x122x32mm	550
80465	パーツボックス(S) Parts Box (S)	サイズ / 120x83x25mm Size / 120x83x25mm	150
80466	パーツボックス(SS) Parts Box (SS)	サイズ / 89x36x26mm / 3 入 Size / 89x36x26mm / 3pcs	400
87615	KYOSHO キャリングバッグ(L) KYOSHO Carrying Bag (L)	サイズ / 350x550x540mm Size / 350x550x540mm	8000

ケミカル・オイル　CHEMICAL・OIL

★ FOR JAPANESE MARKET ONLY.

品番 No.	パーツ名 Part Names	内容 Description	★定価（税抜）
96154	KYOSHO スペシャルグルー(14g) KYOSHO Special Glue (14g)	瞬間接着剤 Instant Glue	700
96160	FRP ジェルシート(1.0) FRP Gel Sheet (1.0)	ボディー補修や強化等に For body repair and reinforcement	2000
96162	リングギヤグリス(3g) Ring Gear Grease (3g)	フッ素樹脂特殊グリス Fluorine special grease.	400
96172	シリコンオイルケース(16 本) Silicone Oil Case (16pcs)	シリコンオイル用ケース Case for silicone oil	700
96175	放熱グリス(10g) Thermal Grease (10g)	熱伝導促進グリス Grease improves conduction of heat.	900

品番 No.	パーツ名 Part Names	内容 Description	★定価（税抜）
96178	ロックタイト(中強度 10cc) Loctite (medium strength 10cc)	ビスの緩み防止剤 Stops loosing screw	1200
96180	マイクロロン プレシジョンオイラー Microlon Precision Oiler	ベアリング潤滑剤(7.4cc) Great fuel bearings (7.4cc)	3000
96508	HG ジョイントグリス HG Joint Grease	ジョイント部用グリス Grease for joint part.	800
96625	SP ベアリングリキッド Special Bearing Liquid	ベアリング本来の性能を発揮 Retrieves potentiality of Bearing.	1000
ORI 41702	ティームオリオン モータークリーナー Motor Cleaning Spray		850

品番 No.	パーツ名 Part Names	内容(キー No. と入数) Qty.	★定価（税抜）
SIL 0100	シリコンオイル(100) Silicone Oil (100)	ダンパー用 for shocks. (40cc)	各600
SIL 0150	シリコンオイル(150) Silicone Oil (150)		
SIL 0200	シリコンオイル(200) Silicone Oil (200)		
SIL 0250	シリコンオイル(250) Silicone Oil (250)		
SIL 0300	シリコンオイル(300) Silicone Oil (300)		
SIL 0350	シリコンオイル(350) Silicone Oil (350)		
SIL 0400	シリコンオイル(400) Silicone Oil (400)		
SIL 0450	シリコンオイル(450) Silicone Oil (450)		
SIL 0500	シリコンオイル(500) Silicone Oil (500)		
SIL 0550	シリコンオイル(550) Silicone Oil (550)		
SIL 0600	シリコンオイル(600) Silicone Oil (600)		
SIL 0650	シリコンオイル(650) Silicone Oil (650)		

品番 No.	パーツ名 Part Names	内容(キー No. と入数) Qty.	★定価（税抜）
SIL 0700	シリコンオイル(700) Silicone Oil (700)	ダンパー用 for shocks. (40cc)	各600
SIL 0800	シリコンオイル(800) Silicone Oil (800)		
SIL 0900	シリコンオイル(900) Silicone Oil (900)		
SIL 1000	シリコンオイル(1000) Silicone Oil (1000)	デフ用 for diffs. (40cc)	
SIL 1100	シリコンオイル(1100) Silicone Oil (1100)		
SIL 1200	シリコンオイル(1200) Silicone Oil (1200)		
SIL 1300	シリコンオイル(1300) Silicone Oil (1300)		
SIL 2000	シリコンオイル(2000) Silicone Oil (2000)		
SIL 3000	シリコンオイル(3000) Silicone Oil (3000)		
SIL 4000	シリコンオイル(4000) Silicone Oil (4000)		
SIL 5000	シリコンオイル(5000) Silicone Oil (5000)		
SIL 6000	シリコンオイル(6000) Silicone Oil (6000)		

品番 No.	パーツ名 Part Names	内容(キー No. と入数) Qty.	★定価（税抜）
SIL 7000	シリコンオイル(7000) Silicone Oil (7000)	デフ用 for diffs. (40cc)	各600
SIL 10000	シリコンオイル(10000) Silicone Oil (10000)		
SIL 20000	シリコンオイル(20000) Silicone Oil (20000)		
SIL 30000	シリコンオイル(30000) Silicone Oil (30000)		
SIL 40000	シリコンオイル(40000) Silicone Oil (40000)		
SIL 50000	シリコンオイル(50000) Silicone Oil (50000)		
SIL 60000	シリコンオイル(60000) Silicone Oil (60000)		
SIL 80000	シリコンオイル(80000) Silicone Oil (80000)		
SIL 100000	シリコンオイル(100000) Silicone Oil (100000)		
SIL 300000	シリコンオイル(300000) Silicone Oil (300000)		各1300
SIL 500000	シリコンオイル(500000) Silicone Oil (500000)		

ビス・ナット・リング・ワッシャー (1)　Screw, Nut, Ring, Washer (1)

★ FOR JAPANESE MARKET ONLY.

品番 No.	品名 Parts Names	入数 Quantity	★定価 (税抜)
	Cリング C-Ring		
1-C11	Cリング(C11/10入) C-Ring(C11/10pcs)	10pcs	200
	Eリング E-Ring		
1-E015	Eリング(E1.5/10入) E-Ring(E1.5/10pcs)	10pcs	150
1-E020	Eリング(E2.0/10入) E-Ring(E2.0/10pcs)	10pcs	150
1-E025	Eリング(E2.5/10入) E-Ring(E2.5/10pcs)	10pcs	150
1-E030	Eリング(E3.0/10入) E-Ring(E3.0/10pcs)	10pcs	150
1-E040	Eリング(E4.0/10入) E-Ring(E4.0/10pcs)	10pcs	150
1-E050	Eリング(E5.0/10入) E-Ring(E5.0/10pcs)	10pcs	150
1-E060	Eリング(E6.0/10入) E-Ring(E6.0/10pcs)	10pcs	150
1-E070	Eリング(E7.0/6入) E-Ring(E7.0/6pcs)	6pcs	150
1-E100	Eリング(E10.0/6入) E-Ring(E10.0/6pcs)	6pcs	150
	ナット Nut		
1-N2016	ナット(M2x1.6/10入) Nut(M2x1.6/10pcs)	10pcs	200
1-N2620	ナット(M2.6x2.0/10入) Nut(M2.6x2.0/10pcs)	10pcs	200
1-N3024	ナット(M3x2.4/10入) Nut(M3x2.4/10pcs)	10pcs	200
1-N4032	ナット(M4x3.2/10入) Nut(M4x3.2)(10pcs)	10pcs	200
	ナイロンナット Nylon Nut		
1-N2630N	ナット(M2.6x3.0) ナイロン (5入) Nut(M2.6x3.0) Nylon (5pcs)	5pcs	200
1-N3033N	ナット(M3x3.3) ナイロン (5入) Nut(M3x3.3) Nylon (5pcs)	5pcs	200
1-N3043N	ナット(M3x4.3) ナイロン (5入) Nut(M3x4.3) Nylon (5pcs)	5pcs	200
1-N4055N	ナット(M4x5.5) ナイロン (5入) Nut(M4x5.5) Nylon (5pcs)	5pcs	200
	アルミナイロンナット Aluminium Nylon Nut		
1-N3033NA-B	ナット(M3x3.3) ナイロン (アルミ/ブルー/5入) Nut(M3x3.3) Nylon (Aluminium/Blue/5pcs)	5pcs	300
1-N3033NA-R	ナット(M3x3.3) ナイロン (アルミ/レッド/5入) Nut(M3x3.3) Nylon (Aluminium/Red/5pcs)	5pcs	300
1-N3033NA-S	ナット(M3x3.3) ナイロン (アルミ/シルバー/5入) Nut(M3x3.3) Nylon (Aluminium/Silver/5pcs)	5pcs	300
1-N3043NA-B	ナット(M3x4.3) ナイロン (アルミ/ブルー/5入) Nut(M3x4.3) Nylon (Aluminium/Blue/5pcs)	5pcs	300
1-N3043NA-R	ナット(M3x4.3) ナイロン (アルミ/レッド/5入) Nut(M3x4.3) Nylon (Aluminium/Red/5pcs)	5pcs	300
1-N3043NA-S	ナット(M3x4.3) ナイロン (アルミ/シルバー/5入) Nut(M3x4.3) Nylon (Aluminium/Silver/5pcs)	5pcs	300
	フランジナット Flanged Nut		
1-N3037F	ナット(M3x3.7) フランジ (10入) Nut(M3x3.7) Flanged (10pcs)	10pcs	200
1-N4045F	ナット(M4x4.5) フランジ (10入) Nut(M4x4.5) Flanged (10pcs)	10pcs	200
1-N4045F-B	ナット(M4x4.5) フランジ (スチール/ブルー/8入) Nut(M4x4.5) Flanged (Steel/Blue/8pcs)	8pcs	300
1-N4045F-R	ナット(M4x4.5) フランジ (スチール/レッド/8入) Nut(M4x4.5) Flanged (Steel/ Red/8pcs)	8pcs	300
	フランジナイロンナット Flanged Nylon Nut		
1-N4056FN	ナット(M4x5.6)フランジ ナイロン(5入) Nut(M4x5.6) Flanged Nylon (5pcs)	5pcs	200
1-N4056FN-B	ナット(M4x5.6)フランジ ナイロン(スチール/ブルー/8入) Nut(M4x5.6) Flanged Nylon (Steel/Blue/8pcs)	8pcs	400
1-N4056FN-R	ナット(M4x5.6)フランジ ナイロン(スチール/レッド/8入) Nut(M4x5.6) Flanged Nylon (Steel/Red/8pcs)	8pcs	400

品番 No.	品名 Parts Names	入数 Quantity	★定価 (税抜)
	アルミフランジナイロンナット Aluminium Flanged Nylon Nut		
1-N4045FNA-B	ナット(M4x4.5)フランジ ナイロン(アルミ/ブルー/4入) Nut(M4x4.5) Flanged Nylon (Alumi./Blue/4pcs)	4pcs	300
1-N4045FNA-G	ナット(M4x4.5)フランジ ナイロン(アルミ/ゴールド/4入) Nut(M4x4.5) Flanged Nylon (Alumi./Gold/4pcs)	4pcs	300
1-N4045FNA-R	ナット(M4x4.5)フランジ ナイロン(アルミ/レッド/4入) Nut(M4x4.5) Flanged Nylon (Alumi./Red/4pcs)	4pcs	300
1-N4045FNA-S	ナット(M4x4.5)フランジ ナイロン(アルミ/シルバー/4入) Nut(M4x4.5) Flanged Nylon (Alumi./Silver/4pcs)	4pcs	300
	バインドビス Bind Screw		
1-S02604	バインドビス(M2.6x4/10入) Bind Screw(M2.6x4/10pcs)	10pcs	200
1-S02606	バインドビス(M2.6x6/10入) Bind Screw(M2.6x6/10pcs)	10pcs	200
1-S02608	バインドビス(M2.6x8/10入) Bind Screw(M2.6x8/10pcs)	10pcs	200
1-S02612	バインドビス(M2.6x12/10入) Bind Screw(M2.6x12/10pcs)	10pcs	200
1-S03006	バインドビス(M3x6/10入) Bind Screw(M3x6/10pcs)	10pcs	200
1-S03008	バインドビス(M3x8/10入) Bind Screw(M3x8/10pcs)	10pcs	200
1-S03010	バインドビス(M3x10/10入) Bind Screw(M3x10/10pcs)	10pcs	200
1-S03012	バインドビス(M3x12/10入) Bind Screw(M3x12/10pcs)	10pcs	200
1-S06016	バインドビス(M3x16/10入) Bind Screw(M3x16/10pcs)	10pcs	200
1-S03018	バインドビス(M3x18/10入) Bind Screw(M3x18/10pcs)	10pcs	200
1-S03025	バインドビス(M3x25/10入) Bind Screw(M3x25/10pcs)	10pcs	200
1-S03030	バインドビス(M3x30/10入) Bind Screw(M3x30/10pcs)	10pcs	200
1-S04006	バインドビス(M4x6/10入) Bind Screw(M4x6/10pcs)	10pcs	200
1-S04010	バインドビス(M4x10/10入) Bind Screw(M4x10/10pcs)	10pcs	200
1-S04015	バインドビス(M4x15/10入) Bind Screw(M4x15/10pcs)	10pcs	200
1-S04020	バインドビス(M4x20/10入) Bind Screw(M4x20/10pcs)	10pcs	200
	バインドタッピングビス Bind Self-Tapping Screw		
1-S02606TP	TPバインドビス(M2.6x6/10入) TP Bind Screw(M2.6x6/10pcs)	10pcs	200
1-S02608TP	TPバインドビス(M2.6x8/10入) TP Bind Screw(M2.6x8/10pcs)	10pcs	200
1-S02612TP	TPバインドビス(M2.6x12/10入) TP Bind Screw(M2.6x12/10pcs)	10pcs	200
1-S03008TP	TPバインドビス(M3x8/10入) TP Bind Screw(M3x8/10pcs)	10pcs	200
1-S03010TP	TPバインドビス(M3x10/10入) TP Bind Screw(M3x10/10pcs)	10pcs	200
1-S03012TP	TPバインドビス(M3x12/10入) TP Bind Screw(M3x12/10pcs)	10pcs	200
1-S03015TP	TPバインドビス(M3x15/10入) TP Bind Screw(M3x15/10pcs)	10pcs	200
1-S03018TP	TPバインドビス(M3x18/10入) TP Bind Screw(M3x18/10pcs)	10pcs	200
1-S03020TP	TPバインドビス(M3x20/10入) TP Bind Screw(M3x20/10pcs)	10pcs	200
1-S04010TP	TPバインドビス(M4x10/10入) TP Bind Screw(M4x10/10pcs)	10pcs	200
1-S04-015TP	TPバインドビス(M4x15/10入) TP Bind Screw(M4x15/10pcs)	10pcs	200
1-S04020TP	TPバインドビス(M4x20/10入) TP Bind Screw(M4x20/10pcs)	10pcs	200
	チタンバインドビス Titanium Bind Screw		
1-S03008T	バインドビス(M3x8)(チタン/10入) Bind Screw(Titanium/M3x8/10pcs)	10pcs	400
1-S03010T	バインドビス(M3x10)(チタン/10入) Bind Screw(Titanium/M3x10/10pcs)	10pcs	400
1-S03012T	バインドビス(M3x12)(チタン/10入) Bind Screw(Titanium/M3x12/10pcs)	10pcs	400
1-S03015T	バインドビス(M3x15)(チタン/8入) Bind Screw(Titanium/M3x15/8pcs)	8pcs	400

品番 No.	品名 Parts Names	入数 Quantity	★定価 (税抜)
	ボタンヘックスビス Button Hex Screw		
1-S12605H	ボタンビス(M2.6x5)(ヘックス/10入) Button Screw(Hex/M2.6x5/10pcs)	10pcs	400
1-S13006H	ボタンビス(M3x6)(ヘックス/10入) Button Screw(Hex/M3x6/10pcs)	10pcs	300
1-S13008H	ボタンビス(M3x8)(ヘックス/10入) Button Screw(Hex/M3x8/10pcs)	10pcs	300
1-S13010H	ボタンビス(M3x10)(ヘックス/10入) Button Screw(Hex/M3x10/10pcs)	10pcs	300
1-S13012H	ボタンビス(M3x12)(ヘックス/10入) Button Screw(Hex/M3x12/10pcs)	10pcs	300
1-S13015H	ボタンビス(M3x15)(ヘックス/10入) Button Screw(Hex/M3x15/10pcs)	10pcs	300
1-S13018H	ボタンビス(M3x18)(ヘックス/10入) Button Screw(Hex/M3x18/10pcs)	10pcs	300
1-S13025H	ボタンビス(M3x25)(ヘックス/5入) Button Screw(Hex/M3x25/5pcs)	5pcs	300
1-S14008H	ボタンビス(M4x8)(ヘックス/10入) Button Screw(Hex/M4x8/10pcs)	10pcs	300
1-S14010H	ボタンビス(M4x10)(ヘックス/10入) Button Screw(Hex/M4x10/10pcs)	10pcs	300
1-S14015H	ボタンビス(M4x15)(ヘックス/5入) Button Screw(Hex/M4x15/5pcs)	5pcs	300
1-S14018H	ボタンビス(M4x18)(ヘックス/5入) Button Screw(Hex/M4x18/5pcs)	5pcs	300
1-S14020H	ボタンビス(M4x20)(ヘックス/5入) Button Screw(Hex/M4x20/5pcs)	5pcs	300
1-S14022H	ボタンビス(M4x22)(ヘックス/5入) Button Screw(Hex/M4x22/5pcs)	5pcs	300
	チタンボタンヘックスビス Titanium Button Hex Screw		
1-S13006HT	ボタンビス(M3x6) (ヘックス/チタン/8入) Button Screw(Hex/Titanium/M3x6/8pcs)	8pcs	500
1-S13008HT	ボタンビス(M3x8) (ヘックス/チタン/8入) Button Screw(Hex/Titanium/M3x8/8pcs)	8pcs	500
1-S13010HT	ボタンビス(M3x10) (ヘックス/チタン/8入) Button Screw(Hex/Titanium/M3x10/8pcs)	8pcs	500
1-S13012HT	ボタンビス(M3x12) (ヘックス/チタン/8入) Button Screw(Hex/Titanium/M3x12/8pcs)	8pcs	500
1-S13015HT	ボタンビス(M3x15) (ヘックス/チタン/8入) Button Screw(Hex/Titanium/M3x15/8pcs)	8pcs	500
1-S14008HT	ボタンビス(M4x8) (ヘックス/チタン/5入) Button Screw(Hex/Titanium/M4x8/5pcs)	5pcs	700
	キャップビス Cap Screw		
1-S22610	キャップビス(M2.6x10/5入) Cap Screw(M2.6x10/5pcs)	5pcs	200
1-S22612	キャップビス(M2.6x12/5入) Cap Screw(M2.6x12/5pcs)	5pcs	200
1-S23008	キャップビス(M3x8/5入) Cap Screw(M3x8/5pcs)	5pcs	200
1-S23010	キャップビス(M3x10/5入) Cap Screw(M3x10/5pcs)	5pcs	200
1-S23012	キャップビス(M3x12/5入) Cap Screw(M3x12/5pcs)	5pcs	200
1-S23015	キャップビス(M3x15/5入) Cap Screw(M3x15/5pcs)	5pcs	200
1-S23018	キャップビス(M3x18/5入) Cap Screw(M3x18/5pcs)	5pcs	200
1-S23020	キャップビス(M3x20/5入) Cap Screw(M3x20/5pcs)	5pcs	200
1-S23022	キャップビス(M3x22/5入) Cap Screw(M3x22/5pcs)	5pcs	200
1-S23025	キャップビス(M3x25/5入) Cap Screw(M3x25/5pcs)	5pcs	200
1-S23030	キャップビス(M3x30/5入) Cap Screw(M3x30/5pcs)	5pcs	200
1-S24010	キャップビス(M4x10/5入) Cap Screw(M4x10/5pcs)	5pcs	200
	フランジ付キャップビス Flanged Cap Screw		
1-S23006F	キャップビス(M3x6/フランジ付/5入) Cap Screw(M3x6/Flanged/5pcs)	5pcs	400
1-S23008F	キャップビス(M3x8/フランジ付/5入) Cap Screw(M3x8/Flanged/5pcs)	5pcs	400
1-S24008F	キャップビス(M4x8/フランジ付/5入) Cap Screw(M4x8/Flanged/5pcs)	5pcs	400
1-S24010F	キャップビス(M4x10/フランジ付/5入) Cap Screw(M4x10/Flanged/5pcs)	5pcs	400

ビス・ナット・リング・ワッシャー (2)　Screw, Nut, Ring, Washer (2)

★ FOR JAPANESE MARKET ONLY.

品番 No.	品名 Parts Names	入数 Quantity	★定価 (税抜)
	サラビス Flat Head Screw		
1-S32608	サラビス(M2.6x8/10入) Flat Head Screw(M2.6x8/10pcs)	10pcs	200
1-S32612	サラビス(M2.6x12/10入) Flat Head Screw(M2.6x12/10pcs)	10pcs	200
1-S33006	サラビス(M3x6/10入) Flat Head Screw(M3x6/10pcs)	10pcs	200
1-S33008	サラビス(M3x8/10入) Flat Head Screw(M3x8/10pcs)	10pcs	200
1-S33010	サラビス(M3x10/10入) Flat Head Screw(M3x10/10pcs)	10pcs	200
1-S33012	サラビス(M3x12/10入) Flat Head Screw(M3x12/10pcs)	10pcs	200
1-S33014	サラビス(M3x14/10入) Flat Head Screw(M3x14/10pcs)	10pcs	200
1-S33016	サラビス(M3x16/10入) Flat Head Screw(M3x16/10pcs)	10pcs	200
1-S33018	サラビス(M3x18/10入) Flat Head Screw(M3x18/10pcs)	10pcs	200
1-S33030	サラビス(M3x30/10入) Flat Head Screw(M3x30/10pcs)	10pcs	200
1-S34006	サラビス(M4x6/10入) Flat Head Screw(M4x6/10pcs)	10pcs	200
1-S34010	サラビス(M4x10/10入) Flat Head Screw(M4x10/10pcs)	10pcs	200
1-S34012	サラビス(M4x12/10入) Flat Head Screw(M4x12/10pcs)	10pcs	200
1-S34015	サラビス(M4x15/10入) Flat Head Screw(M4x15/10pcs)	10pcs	200
1-S34018	サラビス(M4x18/10入) Flat Head Screw(M4x18/10pcs)	10pcs	200
1-S34020	サラビス(M4x20/10入) Flat Head Screw(M4x20/10pcs)	10pcs	200
	サラヘックスビス Flat Head Hex Screw		
1-S33005H	サラビス(M3x5)(ヘックス/10入) Flat Head Screw(Hex/M3x5/10pcs)	10pcs	300
1-S33006H	サラビス(M3x6)(ヘックス/10入) Flat Head Screw(Hex/M3x6/10pcs)	10pcs	300
1-S33008H	サラビス(M3x8)(ヘックス/10入) Flat Head Screw(Hex/M3x8/10pcs)	10pcs	300
1-S33010H	サラビス(M3x10)(ヘックス/10入) Flat Head Screw(Hex/M3x10/10pcs)	10pcs	300
1-S33015H	サラビス(M3x15)(ヘックス/10入) Flat Head Screw(Hex/M3x15/10pcs)	10pcs	300
1-S33018H	サラビス(M3x18)(ヘックス/10入) Flat Head Screw(Hex/M3x18/10pcs)	10pcs	300
1-S34006H	サラビス(M4x6)(ヘックス/10入) Flat Head Screw(Hex/M4x6/10pcs)	10pcs	400
1-S34010H	サラビス(M4x10)(ヘックス/10入) Flat Head Screw(Hex/M4x10/10pcs)	10pcs	400
1-S34012H	サラビス(M4x12)(ヘックス/10入) Flat Head Screw(Hex/M4x12/10pcs)	10pcs	400
1-S34015H	サラビス(M4x15)(ヘックス/10入) Flat Head Screw(Hex/M4x15/10pcs)	10pcs	400
1-S34018H	サラビス(M4x18)(ヘックス/6入) Flat Head Screw(Hex/M4x18/6pcs)	6pcs	400
1-S34020H	サラビス(M4x20)(ヘックス/5入) Flat Head Screw(Hex/M4x20/5pcs)	5pcs	400
1-S34025H	サラビス(M4x25)(ヘックス/5入) Flat Head Screw(Hex/M4x25/5pcs)	5pcs	400
	サラタッピングビス Flat Head Self-Tapping Screw		
1-S32606TP	TPサラビス(M2.6x6/10入) TP Flat Head Screw(M2.6x6/10pcs)	10pcs	200
1-S32608TP	TPサラビス(M2.6x8/10入) TP Flat Head Screw(M2.6x8/10pcs)	10pcs	200
1-S32612TP	TPサラビス(M2.6x12/10入) TP Flat Head Screw(M2.6x12/10pcs)	10pcs	200
1-S33006TP	TPサラビス(M3x6/10入) TP Flat Head Screw(M3x6/10pcs)	10pcs	200
1-S33008TP	TPサラビス(M3x8/10入) TP Flat Head Screw(M3x8/10pcs)	10pcs	200
1-S33010TP	TPサラビス(M3x10/10入) TP Flat Head Screw(M3x10/10pcs)	10pcs	200
1-S33012TP	TPサラビス(M3x12/10入) TP Flat Head Screw(M3x12/10pcs)	10pcs	200
1-S33015TP	TPサラビス(M3x15/10入) TP Flat Head Screw(M3x15/10pcs)	10pcs	200
1-S33018TP	TPサラビス(M3x18/10入) TP Flat Head Screw(M3x18/10pcs)	10pcs	200
1-S34015TP	TPサラビス(M4x15/10入) TP Flat Head Screw(M4x15/10pcs)	10pcs	200
1-S34020TP	TPサラビス(M4x20/10入) TP Flat Head Screw(M4x20/10pcs)	10pcs	200
1-S34025TP	TPサラビス(M4x25/10入) TP Flat Head Screw(M4x25/10pcs)	10pcs	200
	チタンサラビス Titanium Flat Head Screw		
1-S33008T	サラビス(M3x8)(チタン/10入) Flat Head Screw(Titanium/M3x8/10pcs)	10pcs	400
1-S33010T	サラビス(M3x10)(チタン/10入) Flat Head Screw(Titanium/M3x10/10pcs)	10pcs	400
1-S33012T	サラビス(M3x12)(チタン/10入) Flat Head Screw(Titanium/M3x12/10pcs)	10pcs	400
1-S33015T	サラビス(M3x15)(チタン/8入) Flat Head Screw(Titanium/M3x15/8pcs)	8pcs	400
1-S34006T	サラビス(M4x6)(チタン/8入) Flat Head Screw(Titanium/M4x6/8pcs)	8pcs	600
1-S34010T	サラビス(M4x10)(チタン/6入) Flat Head Screw(Titanium/M4x10/6pcs)	6pcs	600
1-S34015T	サラビス(M4x15)(チタン/5入) Flat Head Screw(Titanium/M4x15/5pcs)	5pcs	600
1-S34020T	サラビス(M4x20)(チタン/4入) Flat Head Screw(Titanium/M4x20/4pcs)	4pcs	600
	チタンサラヘックスビス Titanium Flat Head Hex Screw		
1-S33006HT	サラビス(M3x6)(ヘックス/チタン/8入) Flat Head Screw(Hex/Titanium/M3x6/8pcs)	8pcs	500
1-S33008HT	サラビス(M3x8)(ヘックス/チタン/8入) Flat Head Screw(Hex/Titanium/M3x8/8pcs)	8pcs	500
1-S33010HT	サラビス(M3x10)(ヘックス/チタン/8入) Flat Head Screw(Hex/Titanium/M3x10/8pcs)	8pcs	500
1-S33012HT	サラビス(M3x12)(ヘックス/チタン/8入) Flat Head Screw(Hex/Titanium/M3x12/8pcs)	8pcs	500
1-S33015HT	サラビス(M3x15)(ヘックス/チタン/8入) Flat Head Screw(Hex/Titanium/M3x15/8pcs)	8pcs	500
1-S33018HT	サラビス(M3x18)(ヘックス/チタン/6入) Flat Head Screw(Hex/Titanium/M3x18/6pcs)	6pcs	650
1-S34010HT	サラビス(M4x10)(ヘックス/チタン/5入) Flat Head Screw(Hex/Titanium/M4x10/5pcs)	5pcs	650
1-S34015HT	サラビス(M4x15)(ヘックス/チタン/5入) Flat Head Screw(Hex/Titanium/M4x15/5pcs)	5pcs	750
1-S34025HT	サラビス(M4x25)(ヘックス/チタン/3入) Flat Head Screw(Hex/Titanium/M4x25/3pcs)	3pcs	700
	チタンサラタッピングビス Titanium Flat Head Self-Tapping Screw		
1-S33008TPT	TPサラビス(M3x8)(チタン/10入) TP Flat Head Screw(Titanium/M3x8/10pcs)	10pcs	400
1-S33010TPT	TPサラビス(M3x10)(チタン/10入) TP Flat Head Screw(Titanium/M3x10/10pcs)	10pcs	400
1-S33012TPT	TPサラビス(M3x12)(チタン/10入) TP Flat Head Screw(Titanium/M3x12/10pcs)	10pcs	400
1-S33015TPT	TPサラビス(M3x15)(チタン/8入) TP Flat Head Screw(Titanium/M3x15/8pcs)	8pcs	400
1-S34015TPT	TPサラビス(M4x15)(チタン/4入) TP Flat Head Screw(Titanium/M4x15/4pcs)	4pcs	600
1-S34020TPT	TPサラビス(M4x20)(チタン/4入) TP Flat Head Screw(Titanium/M4x20/4pcs)	4pcs	600
1-S34025TPT	TPサラビス(M4x25)(チタン/4入) TP Flat Head Screw(Titanium/M4x25/4pcs)	4pcs	600
	ナベビス Round Head Screw		
1-S42008	ナベビス(M2x8/10入) Round Screw(M2x8/10pcs)	10pcs	200
1-S42010	ナベビス(M2x10/10入) Round Screw(M2x10/10pcs)	10pcs	200
1-S42015	ナベビス(M2x15/10入) Round Screw(M2x15/10pcs)	10pcs	200
1-S42625	ナベビス(M2.6x25/10入) Round Screw(M2.6x25/10pcs)	10pcs	200
1-S42630	ナベビス(M2.6x30/10入) Round Screw(M2.6x30/10pcs)	10pcs	200
1-S43006	ナベビス(M3x6/10入) Round Screw(M3x6/10pcs)	10pcs	200
1-S43012	ナベビス(M4x12/10入) Round Screw(M4x12/10pcs)	10pcs	200
	ナベタッピングビス Round Head Self-Tapping Screw		
1-S42008TP	TPナベビス(M2x8/10入) TP Round Screw(M2x8/10pcs)	10pcs	200
1-S42010TP	TPナベビス(M2x10/10入) TP Round Screw(M2x10/10pcs)	10pcs	200
1-S43008TP	TPナベビス(M3x8/10入) TP Round Screw(M3x8/10pcs)	10pcs	200
1-S43012TP	TPナベビス(M3x12/10入) TP Round Screw(M3x12/10pcs)	10pcs	200
1-S43015TP	TPナベビス(M3x15/10入) TP Round Screw(M3x15/10pcs)	10pcs	200
	セットビス Set Screw		
1-S53003	セットビス(M3x3/10入) Set Screw(M3x3/10pcs)	10pcs	200
1-S53004	セットビス(M3x4/10入) Set Screw(M3x4/10pcs)	10pcs	200
1-S53005	セットビス(M3x5/10入) Set Screw(M3x5/10pcs)	10pcs	200
1-S53006	セットビス(M3x6/10入) Set Screw(M3x6/10pcs)	10pcs	200
1-S53010	セットビス(M3x10/10入) Set Screw(M3x10/10pcs)	10pcs	200
1-S53012	セットビス(M3x12/10入) Set Screw(M3x12/10pcs)	10pcs	200
1-S53014	セットビス(M3x14/5入) Set Screw(M3x14/5pcs)	5pcs	200
1-S53020	セットビス(M3x20/5入) Set Screw(M3x20/5pcs)	5pcs	250
1-S53025	セットビス(M3x25/5入) Set Screw(M3x25/5pcs)	5pcs	300
1-S54004	セットビス(M4x4/10入) Set Screw(M4x4/10pcs)	10pcs	200
1-S54008	セットビス(M4x8/10入) Set Screw(M4x8/10pcs)	10pcs	200
1-S54012	セットビス(M4x12/10入) Set Screw(M4x12/10pcs)	10pcs	200
1-S54020	セットビス(M4x20/5入) Set Screw(M4x20/5pcs)	5pcs	250
1-S55004	セットビス(M5x4/5入) Set Screw(M5x4/5pcs)	5pcs	250
1-S55040	セットビス(M5x40/5入) Set Screw(M5x40/5pcs)	5pcs	300
	ワッシャー Washer		
1-W200604	ワッシャー(M2x6x0.4/10入) Washer(M2x6x0.4/10pcs)	10pcs	200
1-W260705	ワッシャー(M2.6x7x0.5/10入) Washer(M2.6x7x0.5/10pcs)	10pcs	200
1-W300805	ワッシャー(M3x8x0.5/10入) Washer(M3x8x0.5/10pcs)	10pcs	200
1-W301010	ワッシャー(M3x10x1/10入) Washer(M3x10x1/10pcs)	10pcs	400
1-W401005	ワッシャー(M4x10x0.5/10入) Washer(M4x10x0.5/10pcs)	10pcs	400
1-W401008	ワッシャー(M4x10x0.8/10入) Washer(M4x10x0.8/10pcs)	10pcs	200
1-W501208	ワッシャー(M5x12x0.8/10入) Washer(M5x12x0.8/10pcs)	10pcs	200
1-W701105	ワッシャー(M7x11x0.5/5入) Washer(M7x11x0.5/5pcs)	5pcs	200
1-W701110	ワッシャー(M7x11x1.0/5入) Washer(M7x11x1.0/5pcs)	5pcs	200
	スプリングワッシャー Spring Washer		
1-W300615S	ワッシャー(M3x6x1.5) スプリング (10入) Washer(Spring/M3x6x1.5/10pcs)	10pcs	200

＊表示価格は平成27年1月1日現在のものです。 "Kyosho Direct-Mail-Parts-Order-System" is available only for Japanese market.

京商スペアパーツ・オプションパーツの購入方法

※これらの購入方法は日本国内に限らせていただきます

●部品をこわしたり、なくしてしまった場合でもスペアパーツやオプションパーツを購入し、元どおりに直す事ができます。

●パーツはお店で直接購入していただくか、お店に行けない場合は、インターネットか電話注文で京商から通信販売で購入することができます。
（現金書留及び郵便振込みによる通信販売は平成20年3月31日をもって終了させていただいておりますので予めご了承ください）

●商品のご購入に際しては商品代金（税込）とは別に発送手数料が必要です。

※お支払い方法により発送手数料が異なりますので下記の注文専用電話にてご確認ください。
※お届け予定日数は夏・冬期休業または交通事情等運送上の理由により、遅れる場合がございますのであらかじめご了承ください。

1.まずはお店でお求めください。

まずは、お近くのお店か、この商品をお買い求めいただいたお店にご来店ください。ご希望のパーツの在庫があれば即購入できます。その際に組立/取扱説明書をお持ちになると購入がスムーズになります。

お店で在庫切れの場合でも京商の『オンラインパーツ直送便』※ でお店から京商へ申し込めます

お店でご希望のパーツがたまたま品切れだった場合でも、京商の『オンラインパーツ直送便』※を利用すればその場で注文できます。
『オンラインパーツ直送便』は、ご希望のパーツの品番や数量等を直接お店にご注文してください。在庫確認後代金をお支払いいただければ結構です。お客様のご自宅か、お店にお届けします。
※一部取扱っていないお店もございます。

オンライン パーツ直送便 取扱店はこの ステッカーが 目印です。

A: 取扱説明書で必要な パーツの品番と数量を 確認する。

B: お店で必要なパーツを 注文し代金を支払う。

C: ご注文から約３～４日で お客様のご自宅か、お店に お届けします。

2.お店に行けない場合は 次の方法で京商から通信販売で購入できます。

お店に行けない場合は、京商ホームページ内の京商オンラインショップからお申し込みください。

インターネットで京商に申し込む　http://kyoshoshop-online.com

KYOSHO ONLINE SHOP

KYOSHOホームページ内のインデックスから京商オンラインショップをクリックしていただくか、右記QRコードを携帯で読み込んでいただくと直接サイトにアクセスできます。必要事項を入力のうえご利用ください。
オンラインショップ（インターネット）でお申し込みの場合は2種類（各社クレジットカード、代引支払い）からお選びいただけますのでご利用ください。

京商株式会社
〒243-0034 神奈川県厚木市船子153
●お問い合せはユーザー相談室まで
電話 046-229-4115 受付時間：月～金曜（祝祭日を除く）13:00～19:00

The service mentioned below is available only for Japanese market.

組立や、操作上で不明な点のお問い合せ方法

これらのサービスは日本国内に限らせて頂きます

組立てたり、操作してみて上手くいかない点などございましたら、ご購入いただいた販売店または、京商ユーザー相談室へお問い合せください。
京商ユーザー相談室へお問い合せの際は、お電話いただくか、下記のお問い合せ用紙に必要事項をご記入のうえ、ファックスまたは郵便でお送りください。

京商へのお問い合せ先 →「京商ユーザー相談室」

京商にお問い合せの際は、「京商ユーザー相談室」にご連絡ください。
お問い合せの際は、お手元に商品や組立／取扱説明書をご用意のうえ、組立／取扱説明書のページ数, 行程番号, 部品番号(キーNo.)を用いるなど、なるべく具体的にお知らせください。

電話でのお問い合せは： 046-229-4115　電話でのお問い合せは、月曜～金曜(祝祭日を除く)13:00～19:00。

FAXでのお問い合せは： 046-229-1501　FAXでは、24時間お問い合せの受付をして居ります。回答は、翌営業日以降となる場合があります。営業日:月曜～金曜(祝祭日を除く)

郵便でのお問い合せは： 〒243-0034 神奈川県 厚木市 船子153 京商株式会社 ユーザー相談室宛

キリトリ線

お問い合せ用紙

お問い合せ用紙は、FAXまたは郵便でお送りください。回答方法は、京商で検討のうえ考慮させて頂きます。
郵送の場合は、お問い合せ用紙のコピーを保管してください。

品番	No.30874T1	商品名	インファーノ MP9e TKI readyset		
ご購入店	店名　都道府県 (電話　－　－　)			ご購入年月日	平成　年　月　日
ご使用プロポ	メーカー名　商品名		ご使用の　モーター エンジン		
ご氏名	フリガナ		R/C歴	約　年	
ご自宅住所	〒＿＿＿－＿＿＿＿ 都道府県				
ご自宅の連絡先	電話　(　)		FAX　(　)		
平日の昼間に可能な連絡先	電話　(　)		FAX　(　)		
月曜～金曜(祝祭日を除く)13:00～19:00で電話連絡可能な時間帯　:　頃			受付No.(京商記入欄)		

お問い合せご記入欄：組立／取扱説明書のページ数や部品番号(キーNo.)を用いるなど、なるべく具体的にご記入ください。

※京商株式会社では、お客様の個人情報の保護に力を入れております。お客様よりの、注文及びお問い合せを通じて知りえたお客様の個人情報につきましては、(1)～(3)の場合を除き無断で第三者に提供したり開示するようなことはありません。(1)お客様の事前の承諾を受けた場合。(2)法律に基づき開示請求を受けた場合。(3)サービスの提供のため当社の委託先に開示する場合。

KYOSHO® THE FINEST RADIO CONTROL MODELS

京商ホームページ
www.kyosho.com

京商株式会社　〒243-0034 神奈川県厚木市船子153
●ユーザー相談室直通電話 046-229-4115
お問い合せは：月曜～金曜(祝祭日を除く)13：00～19：00

85291501-1　PRINTED IN CHINA