※ご使用前にこの説明書を良くお読みになり十分に理解してください。
Before beginning assembly, please read these instructions thoroughly.

KYOSHO®
THE FINEST RADIO CONTROL MODELS

組立／取扱説明書
INSTRUCTION MANUAL

Inferno MP9e TKI4

KYOSHO MotorSports

インファーノ MP9e TKI4

1: 8 Scale Radio Controlled Brushless Motor Powered 4WD Racing Buggy

目　次　INDEX

●安全のための注意事項 / SAFETY PRECAUTIONS ..... 2 ～ 5
●キットの他にそろえる物　ITEMS REQUIRED FOR OPERATION ..... 6 ～ 7
●プロポの準備　PREPARE RADIO TRANSMISSION 7
●組立て前の注意　BEFORE YOU BEGIN ..... 8 ～ 9
●ランナー付プラパーツ配置図　ARRANGEMENT OF PLASTIC PARTS ON RUNNERS ..... 10 ～ 11
●本体の組立て　ASSEMBLY ..... 12 ～ 39
●分解図　EXPLODED VIEW ..... 40 ～ 42
●スペアパーツ・オプションパーツリスト　SPARE PARTS & OPTIONAL PARTS ..... 43 ～ 53

⚠ 安全のための注意事項
この無線操縦模型は玩具ではありません!

●この商品は高い性能を発揮するように設計されています。組立てに不慣れな方は、模型を良く知っている人にアドバイスを受け確実に組立ててください。
●小さい部品があるので、組立て作業は幼児の手がとどかない所で必ずおこなってください。
●動かして楽しむ場所は、万一の事故を考えて安全を確認してから、責任をもってお楽しみください。
●組立てた後も、説明書がいつでも見られるように大切に保管してください
●ラジコン保険に加入して安全に楽しみましょう。

⚠ UNDER SAFETY PRECAUTIONS
This radio control model is not a toy!

●It's highly recommended that first-time enthusiasts seek the advice of an experienced modeler before operating this vehicle.
●Keep out of the reach of children!
●Observe all safety precautions when operating this model. You are responsible for this vehicle's proper maintenance and safe operation.
●Always keep this instruction manual for quick reference.
●Taking out liability insurance is recommended.

※製品改良のため、予告なく仕様を変更する場合があります。 *SPECIFICATIONS ARE SUBJECT TO CHANGE WITHOUT NOTICE.

© Copyright 2016 KYOSHO CORPORATION / 禁無断転載複製

30898-T02

No. 30898

安全のための注意事項　SAFETY PRECAUTIONS

組立て・走行の前に必ずお読みください。
Please read carefully before assembling and operating your model.

警告マーク　：生命や身体に重大な被害が発生する可能性がある危険を示します。
WARNING!　: This symbol indicates where caution is essential to avoid injury to yourself or others.

禁止マーク　：事故や故障の原因となるため、やってはいけないことを示します。
PROHIBITED　: This symbol points out actions that you should NOT do to avoid possible damage or accidents.

● この商品は、本格的な無線操縦模型です。**玩具ではありません！**
This product is a fully functional radio control model. It is not a toy!

● この商品を楽しむために、**走行前の組立てや、走行後のメンテナンス、オプションの交換などをおこないます。**
To enjoy this model to its fullest, complete assembly properly, perform maintenance and add optional upgrades as desired.

● アルカリ乾電池や充電式の電池は、使い方を誤ると**大きな電流が流れ、発熱や液（電解液）漏れの可能性があります。**
Improper usage of Alkaline cells or rechargeable batteries may damage the electronics of the car and/or the radio.

この商品を安全に取扱うために下記の事項を、必ずお守りください。
In order to operate the model safely, adhere to following instructions:

警告
Warning !

***この説明を守らないと生命や身体に重大な被害が発生する可能性がある危険を示します。**
***Here are some possibilities of significant damage to life and/or body, if the following explanations are not adhered to:**

► 組立て前に必ず説明書を最後までお読みください。また、組立てに不慣れな方は、模型を良く知っている人にアドバイスを受け確実に組立てください。
Before you begin, read the manual thoroughly. First time builders should seek advice from modelers who have experience in assembling models.

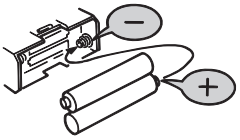

禁止
PROHIBITED

► 電池は逆接続・分解は絶対にしないでください。
破損や液漏れなどの原因になります。
Never disassemble or install batteries with the polarity reversed.
It's hazardous and will cause damage to the batteries and/or electronics.

禁止
PROHIBITED

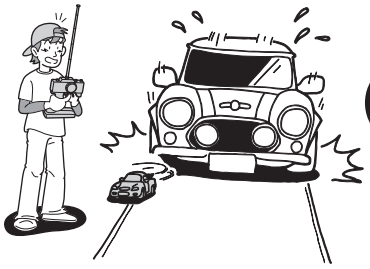

禁止
PROHIBITED

►小さな部品や、とがった部品がありますので、十分注意してください。
また、小さなお子様のいる場所での作業・保管はさけてください。
This product includes many small, sharp objects, so it should be kept out of the reach of children.

►車道・人ごみ・幼児の近くでは走行させないでください。
事故の原因となります。
Do not operate in crowded places, near children or pets, or on public streets - it may cause serious injury.

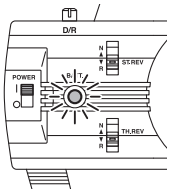

禁止
PROHIBITED

►プロポ関係の電池残量が少ない時。
電池が減ってくるとコントロールができなくなり、暴走や衝突の原因になります。
Always check the radio batteries!
With weak dry batteries, transmission and reception of the radio fall off. Models may become out of control under such condition, which may cause serious accidents.

禁止
PROHIBITED

►車の動きがおかしい時。
すぐに走行を中止して原因を調べてください。原因不明のまま走行させると、思わぬ故障や事故の原因になります。
When the model is behaving strangely . .!
Immediately stop the model and check the reason. Do not operate the model until the problem is solved. This may lead to further trouble and unforeseen accidents!

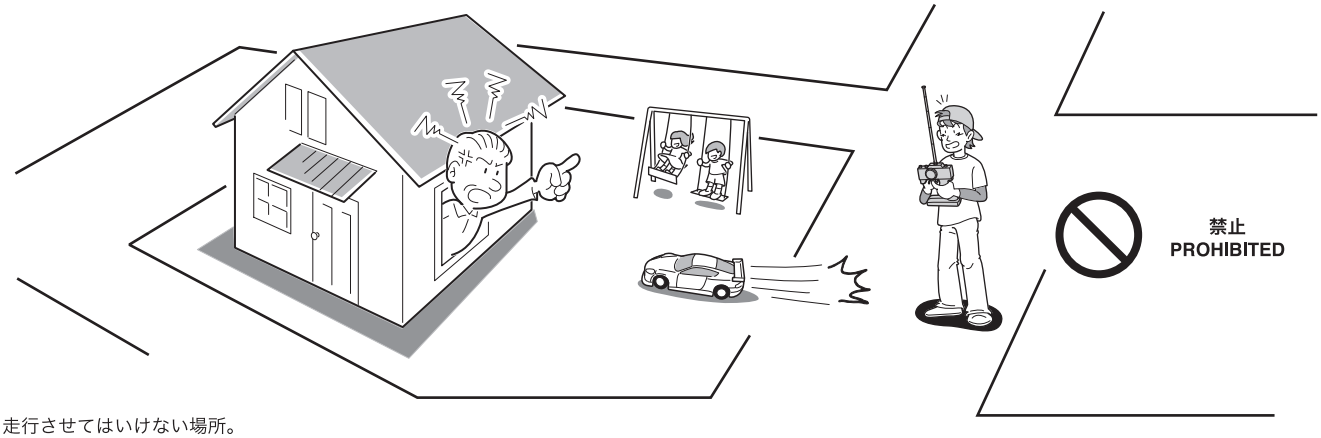

禁止
PROHIBITED

►走行させてはいけない場所。
1. 民家の近く、公園など。
2. 室内、せまいところ。
※人にケガをさせる原因になります。また、物をこわしたり、他人の迷惑になります。
Operate your model **ONLY** on designated areas, race tracks and other spacious areas. Do **NOT** operate it:
1. in residential districts and parks!
2. indoors and in limited space!
* Non-observance of the above may be cause for personal injuries and property damages.

警告
Warning !

事故やケガ等の危険防止のため、次のことを必ずお守りください。
***In order to avoid accidents and personal injury, be sure to observe the following:**

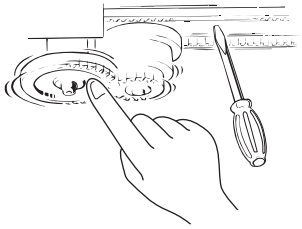

禁止
PROHIBITED

►回転している部分に、指や物などを入れないでください。
Do **not** put fingers or any objects inside rotating and moving parts!

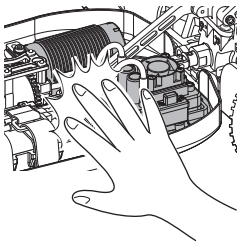

禁止
PROHIBITED

►走行後のモーターやスピードコントローラーは熱くなっているので、さわらないでください。ヤケドの恐れがあります。
Motor and ESC may become very hot after use.
Please avoid touching as it may cause burn.

注意
Cautions !

***この説明を守らないと軽傷程度の被害または、物損事故が発生する恐れがあります。**
***The following are examples of situations that should be avoided for safe assembly, maintenance and operation:**

►カッターやニッパー、ドライバーなど工具の取り扱いには十分注意してください。
All tools require careful handling to avoid injury.

禁止
PROHIBITED

►塗装する場合は室内の換気に十分注意し、作業を行ってください。
Painting must be done only in a well-ventilated area.

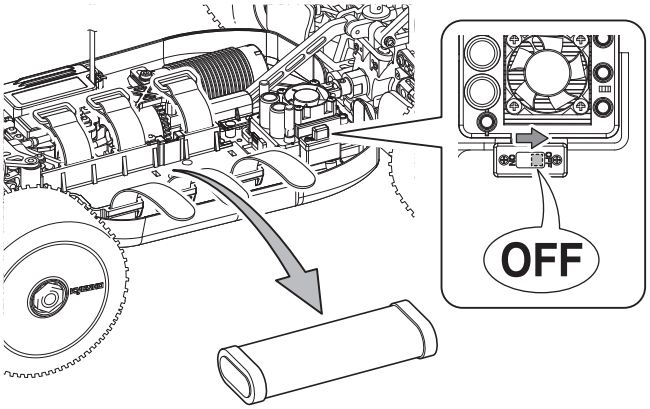

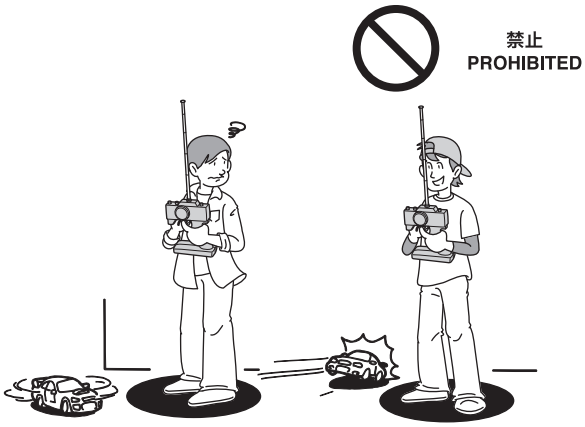

►走行後や、走行させない時は必ず電源スイッチをOFFにし、車体と送信機の電池を取り外してください。誤作動や電池の発熱・液漏れなど危険な場合があります。
Always switch off the receiver and transmitter, then disconnect/remove the batteries when the model is not in use. Failure to do so may cause damage to the batteries from excessive discharge and leaking.

►同じ周波数の近くでは走行させないでください。
混信によりコントロール不能で暴走の原因になります。
Be sure that you're operating on a unique frequency from any other RC vehicles in the area. Failure to do so will cause a loss of control and may cause injury.

►アンテナの先端でケガをする恐れがありますので顔付近に近づけたりしないでください。
Do not point the antenna towards another person.

►温度の高くなる場所や湿度の高い場所などは長期間の保管はしないでください。
Do not store this model in hot or humid conditions, or in direct sunlight.

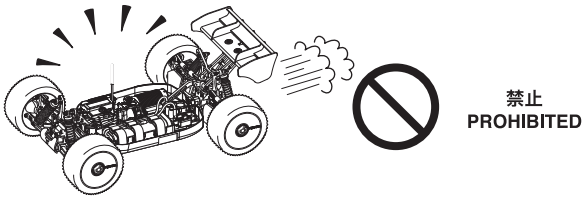

►走行時は、必ずボディを装着してください。
Always run your car with the body shell mounted!

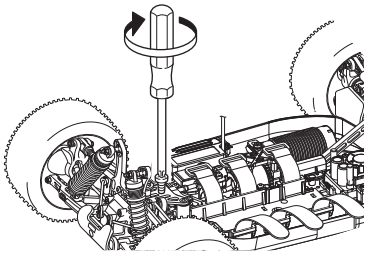

►定期的に、各部のビス類が緩んでいないか確認してください。
Check all screws, nuts etc. on a regular basis for looseness.

►下記の場所での走行は、故障の原因になりますのでおやめください。
・シャシーにからむような草の生えているところ。
・泥地、砂地、砂利の多いところ。
・水たまり、海辺、川。
Do not run your car on ground:
・that is overgrown with grass.
・that is muddy, sandy or rocky.
・puddle, sand, river.

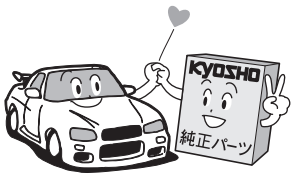

►純正オプションパーツ以外の組込みや車体の改造はしないでください。
故障の原因となります。
Do NOT install any option parts not made by Kyosho for this model.
To avoid causing irreparable damage, do NOT attempt any modifications.

1 ２チャンネルアンプ仕様無線操縦機（プロポ）と電池
2ch with electric speed controller and 1 servo radio control set

注意

地上用（自動車用）のプロポ（2チャンネルアンプ仕様）セットを必ず使用してください。（地上用以外使用禁止）
CAUTION: Only use a surface radio with 2 channels and electric speed controller! (Any other radio is prohibited!)

●このキットには２チャンネルアンプ仕様のプロポが必要です。
●送信機にはスティックタイプとハンドルタイプがありますが、お好みのタイプを用意してください。
●プロポの取扱いは、プロポに付属の説明書を参考にしてください。

●This kit requires a 2 channel radio con-trol set with electric speed controller.
●Use stick-type or wheel-type transmitter, whichever suits you best.
●For more information on the transmitter, kindly refer to the instruction manual of the transmitter.

■ スティックタイプ
２チャンネルプロポ
Stick-type
2ch radio set.

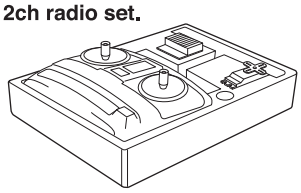

■ ハンドルタイプ
２チャンネルプロポ
Wheel-type
2ch radio set.

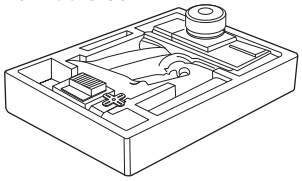

■ 単３乾電池（送信機用）
AA-size Batteries (For Transmitter)

使用できるサーボ・受信機・アンプサイズ
Suitable servos, receiver & electric speed controller

■ サーボ
Servo

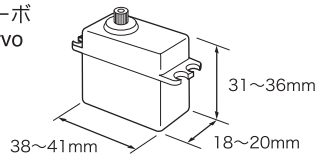

■ アンプ
Electric speed controller

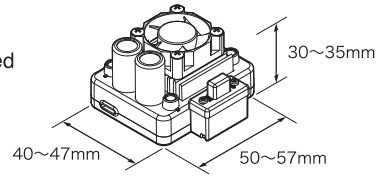

■ 受信機
Receiver

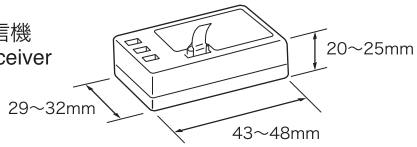

2 走行用バッテリー
Battery for chassis

＜車体用＞　No.R246-8454
＜For Car＞　マッスルパワー 3600HV 7.2V Ni-MH バッテリー・・・・・2本
MUSCLE POWER 3600HV Ni-MH Battery x 2

3 タイヤおよびホイール
Tire / Wheel

■ タイヤ
Tire

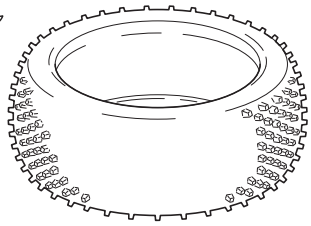

■ ホイール
Wheel

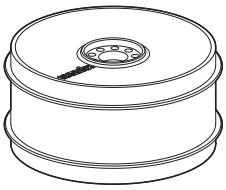

■ インナースポンジ
Inner Sponge

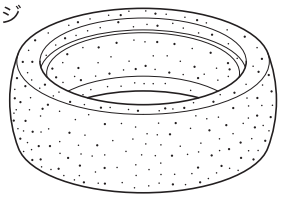

4 モーター /ESC（スピードコントローラー）
Motor / Electric Speed Controller

■ ブラシレスモーター
Brushless Motor

No.ORI28188
NEON 8 WP 1/8 ブラシレスモーター（4P / 2100KV / 5mm）
NEON 8 WP (4P / 2100KV / 5mm shaft)

No.ORI28811
VORTEX MR8 1750 KV ブラシレスモーター（1/8）
VORTEX MR8 1750 KV BL Motor (1/8)

No.ORI28812
VORTEX MR8 1950 KV ブラシレスモーター（1/8）
VORTEX MR8 1950 KV BL Motor (1/8)

No.ORI28821
VORTEX 8 ブラシレスモーター（KV2000 / 4ポール）
VORTEX 8 (KV2000 / 4 Poles)(for 1/8 r/s)

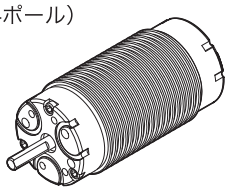

■ ブラシレス ESC
Brushless ESC

No.ORI65116
VORTEX R8 WP ブラシレスESC（130A / 2-4S）
VORTEX R8 WP Brushless ESC (130A)

No.ORI65129
VORTEX R8 PRO X ブラシレスESC（220A / 2-6S）
VORTEX R8 PRO X 2-6S

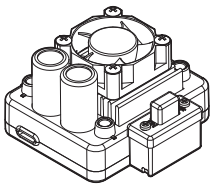

キットの他にそろえる物（2）　ITEMS REQUIRED FOR OPERATION (2)

5 塗料
Paint

●ボディの塗装には塗料が必要です。
京商では、モデル用塗料、スプレーを販売していますのでご利用ください。
●For painting the body, use Kyosho paints for models!

No.76001～76062
京商スプレーカラー
KYOSHO SPRAY COLOR

6 その他
Other required equipments

■ダンパーオイル
Shock Oil

7 組立てに必要な工具
Tools required

使用する工具の取扱いには、十分注意してください。
CAUTION: Handle tools carefully!

キットに入っている工具
TOOLS INCLUDED

■六角レンチ（1.5mm, 2mm, 2.5mm, 3mm）
Hex wrenches (1.5mm, 2mm, 2.5mm, 3mm)

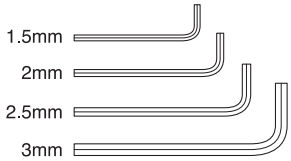

■十字レンチ（小）
Cross Wrench (small)

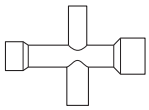

■ホイールレンチ
Wheel Wrench

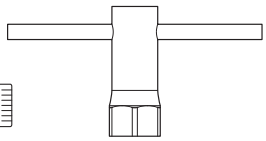

■グリス
Grease

一般的な工具
Tools

■ラジオペンチ
Needle Nose Pliers

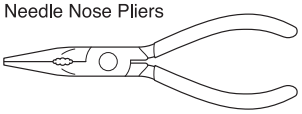

■ニッパー
Wire Cutters

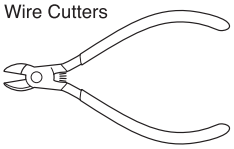

■ハサミ
Scissors

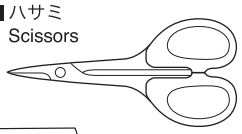

■カッターナイフ
Sharp Hobby Knife

アクセサリー
ACCESSORIES

No.96154
KYOSHO スペシャルグルー
KYOSHO Special Glue

瞬間接着剤
Instant Glue

■ネジロック剤
Screw Cement

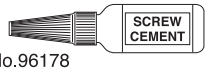

No.96178
ロックタイト(中強度/10cc)
Loctite (Medium Strength / 10cc)

No.36219 / 36219P
SP ナイフエッジリーマー
SP KNIFE EDGE REAMER

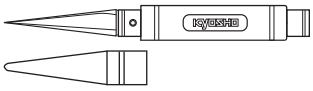

下穴加工が不要で、直接1～15mmの穴あけができる工具です。
No need to pre-drill! Drills neat 1 ~ 15mm holes directly!

プロポの準備　PREPARE RADIO TRANSMISSION

●プロポを下の順番にしたがってセットします。
Set up the radio as explained below.

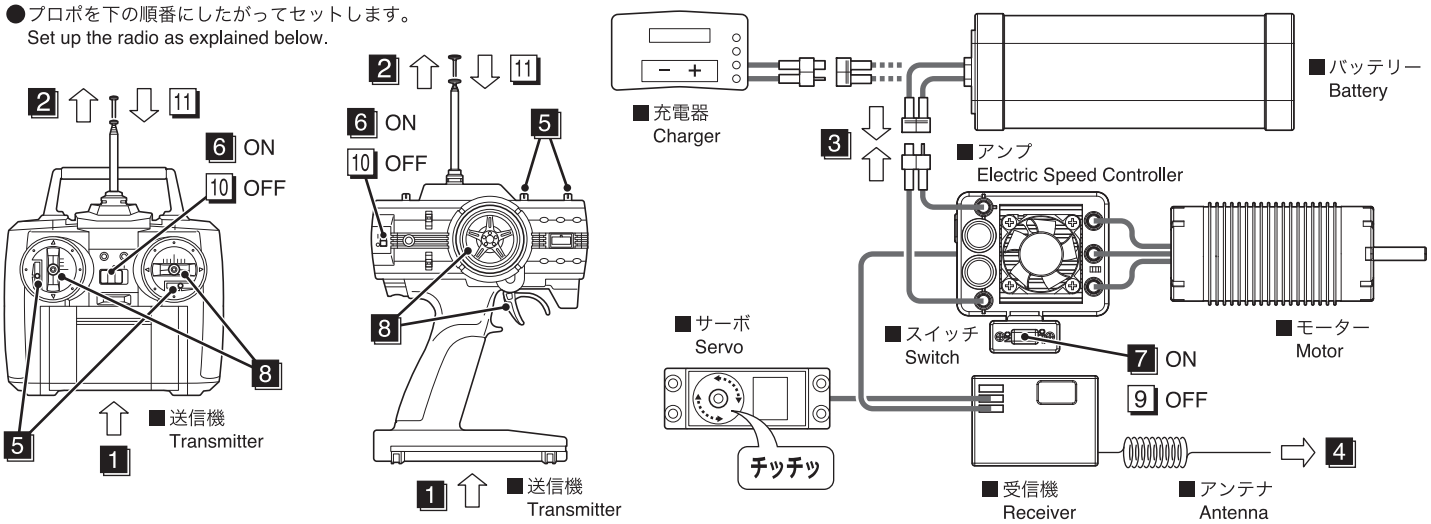

●始める時

1 送信機に単3乾電池をセットする。
2 送信機のアンテナをのばす。
3 充電した受信機用バッテリーをつなぐ。
4 受信機のアンテナをのばす。
5 トリムを中央にセットする。
6 送信機のスイッチを入れる。
7 アンプのスイッチを入れる。
8 ハンドル/トリガーを動かしてサーボが動いているか確認。

●終わる時

9 アンプのスイッチを切る。
10 送信機のスイッチを切る。
11 送信機のアンテナを縮める。

●START

1 Insert AA-size batteries into the Transmitter.
2 Extend the antenna of transmitter.
3 Connect the charged battery to the receiver.
4 Unwind the Receiver antenna.
5 Set trims of transmitter to center.
6 Switch "ON" the Transmitter.
7 Switch "ON" the Electric Speed Controller.
8 Check that the servos move in accordance with the control from transmitter.

●FINISH

9 Switch "OFF" the Electric Speed Controller.
10 Switch "OFF" the Transmitter.
11 Retract the Transmitter antenna.

組立て前の注意（1）　BEFORE YOU BEGIN (1)

1 組立ての前に下記のことに注意してください。
Before assembling, please read the following carefully:

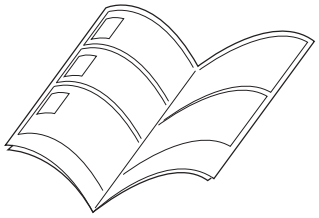

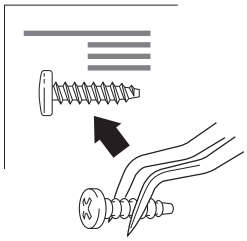

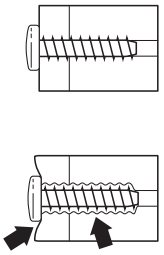

●この説明書を良く読み、構造を理解する。
●キットの内容を確かめる。
　※万一不良、不足がありましたら、お買い求めの販売店か、当社「ユーザー相談室」までご連絡ください。
●小さな部品の形やサイズを間違えないようにする。図を参考にして確認しながら組立てる。
●TPビスを締めるときは・・・
　締めこみが固くても部品が固定されるまで締めてください。
　ただし、部品が変形するまで締めるとビスがきかなくなります。

●First, read this instruction manual and familiarise yourself with the model's construction.
●Check the kit contents. Should any parts be missing, contact the retail shop from whom the model was purchased.
●Compare nuts, bolts, screws, etc to the "Actual Size" drawings on each page before fitting to ensure that you are installing the correct parts.
●Tighten Self tapping (TP) screws into parts until you have a secure attachment. However, be careful not to overly tighten TP screws as the threads may be damaged.

---

2 キットには、形や長さが違うビスや小物部品が多く入っています。説明書には原寸図がありますので確認してから組立ててください。また、ビス類は多めに入っているものもありますので、予備としてお使いください。
This kit contains screws and hardware in different metric sizes and shapes. Before using them, check the screws on the true-to-scale diagrams on the left side in each assembly step. Some screws are extras.

●ビスの種類
SCREWS

ビス
Screw

TPビス
Self-tapping (TP) Screw

キャップビス
Cap Screw

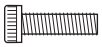

TPサラビス
TP F/H Screw

サラビス
Flat Head (F/H) Screw

セットビス
Set Screw

●小物部品のサイズ例
OTHER HARDWARE

3x12mm ビス
Screw

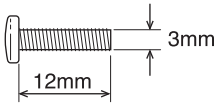

3mm　ワッシャー・ナット
Washer・Nut

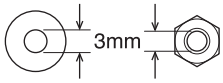

E4 Eリング
E-ring

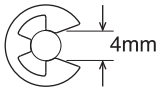

3x12mm サラビス
F/H Screw

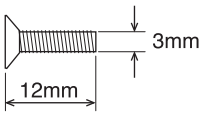

5x10mm　メタル・ベアリング
Metal Bushing・Ball Bearing

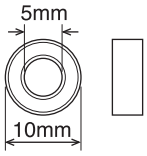

5.8mm　ピロボール
Pillow Ball

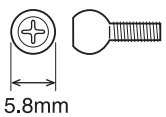

3 説明書の見かた
How to read the instruction manual:

〔 説明例 〕
〔 Example 〕

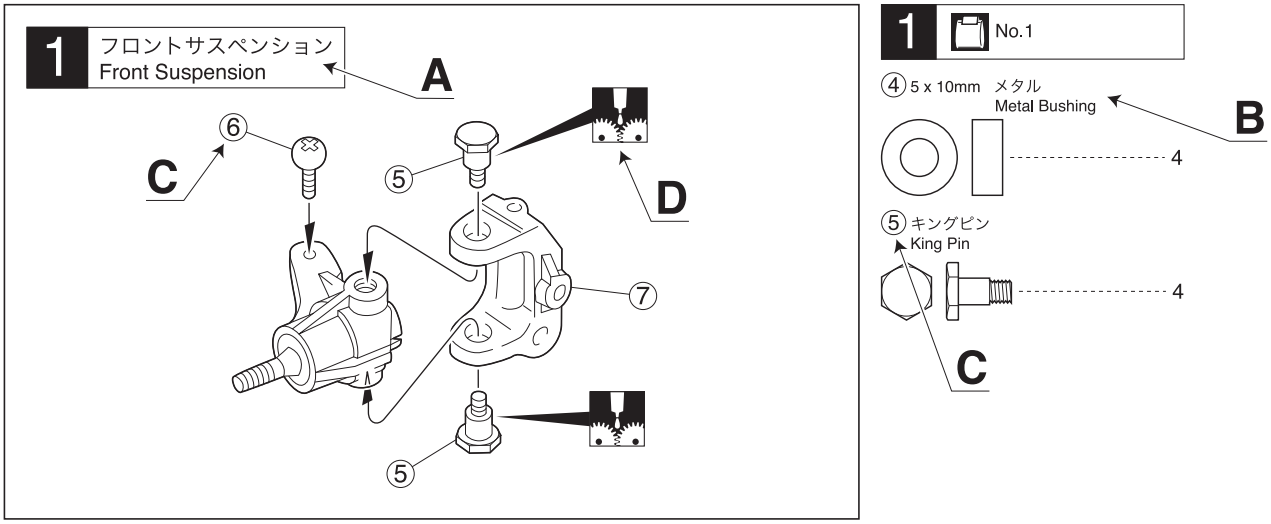

A: この項目で組立てるおおよその場所。
B: 小物部品の名前、原寸図、使用数。
C: キット内の部品は、ビス類を除いてキーNo.が付けられています。スペアパーツを購入する時はキーNo.を参照してください。
D: 説明書内では多くのマークが使用されています。マークに注意して組立てを進めてください。

A: Gives the name of the part being made and the serial number of steps for assembling.
B: Details the key-number of parts, actual-size drawings and quantity of parts to use.
C: All parts, except screws, are identified by key Numbers. When purchasing spare parts, identify the key number of the part required and cross reference this to the Spare Parts page, which shows the purchasable spare parts and the key numbers contained within.
D: This instruction manual uses several symbols. Pay careful attention to them during construction.

4 説明書に使われているマーク
Symbols used throughout the instruction manual, comprise:

使用する袋詰。
Part bags used.

注意して組立てる所。
Pay close attention here!

左右同じように組立てる。
Assemble left and right sides the same way.

可動するように組立てる。
Ensure smooth, non-binding movement when assembling.

グリスを塗る。
Apply grease.

２セット組立てる（例）。
Assemble as many times as specified.

仮止め。
Temporarily tighten.

ネジロック剤を塗る。
Apply threadlocker (screw cement).

原寸図。
True-to-scale diagram.

向きに注意。
Note the direction

番号の順に組立てる。
Assemble in the specified order.

別購入品。
Must be purchased separately!

2mmの穴をあける（例）。
Drill holes with the specified diameter.

をカットする。
Cut off shaded portion.

瞬間接着剤で接着する。
Apply instant glue (CA glue, super glue).

左側用。
For Left.

右側用。
For Right.

ランナー付プラパーツ配置図（1）ARRANGEMENT OF PLASTIC PARTS ON RUNNERS (1)

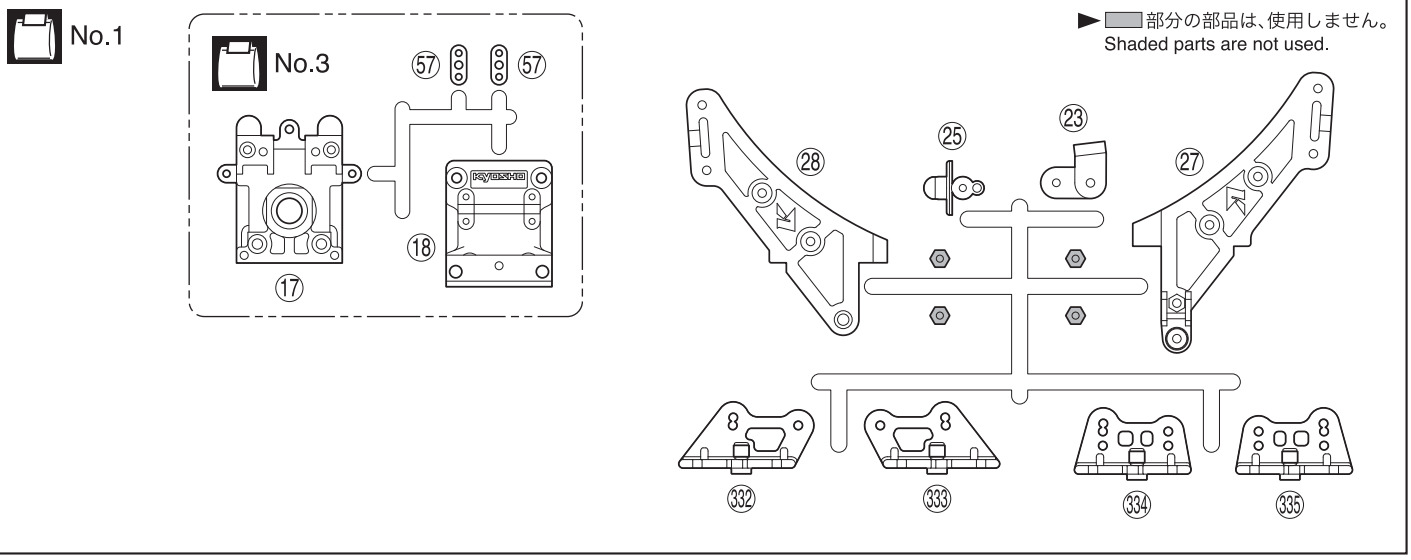

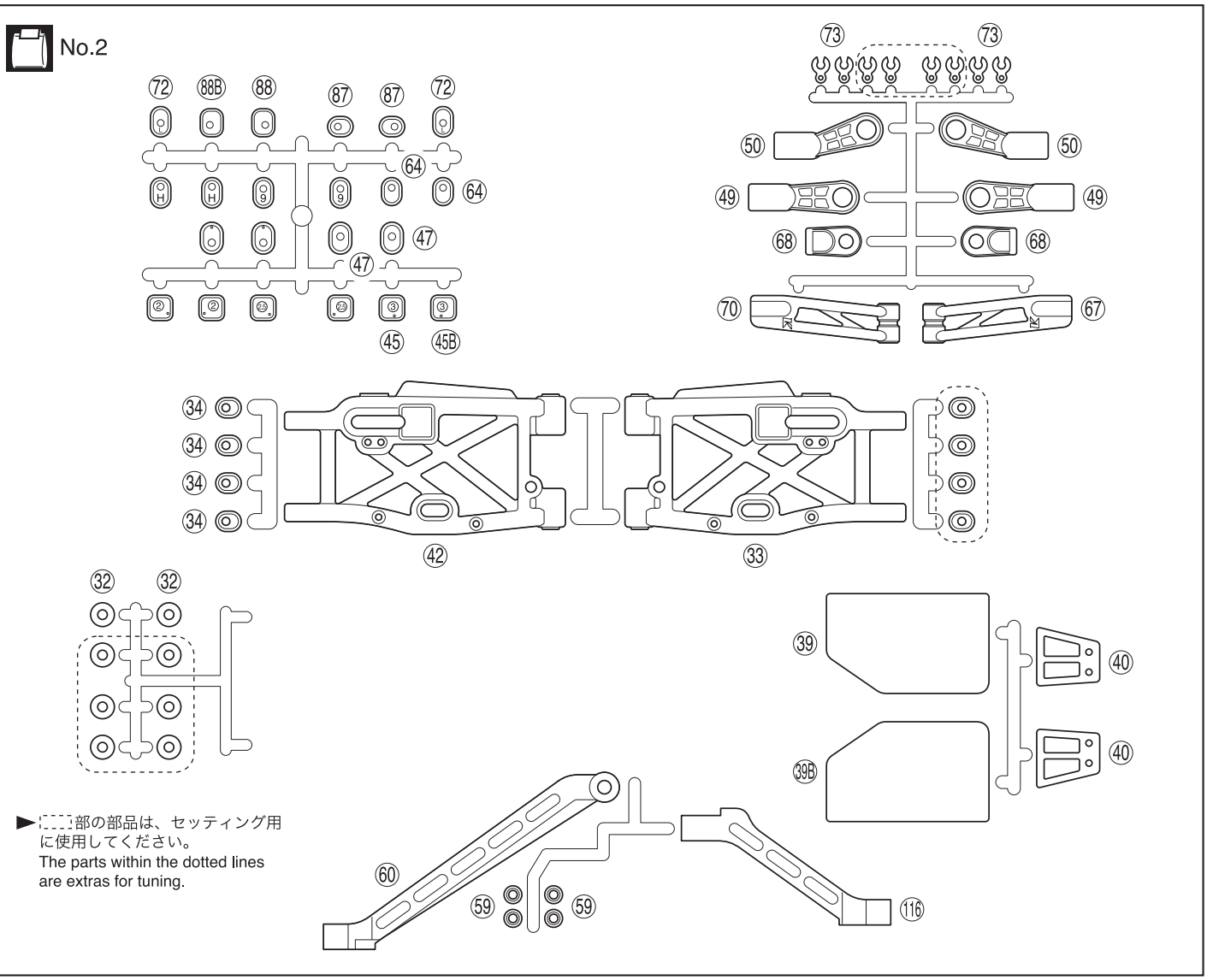

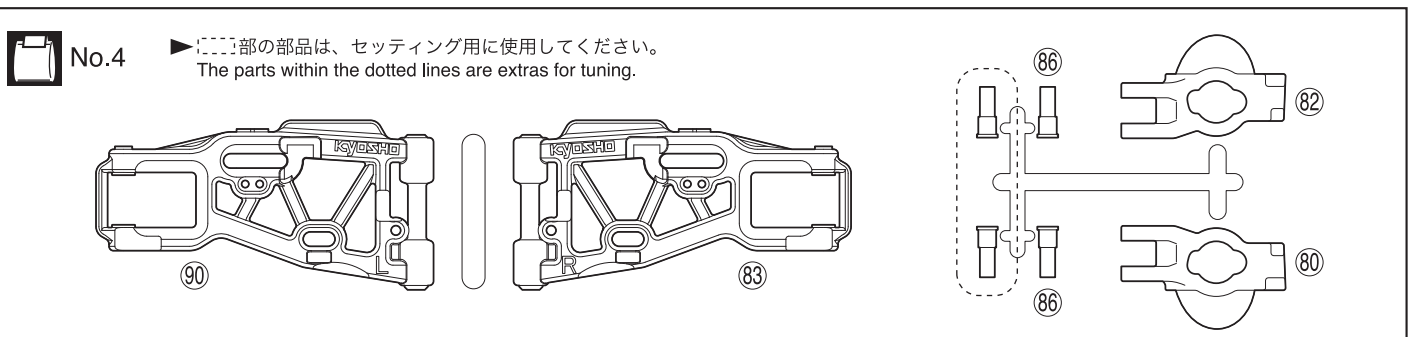

ランナー付プラパーツ配置図（2）ARRANGEMENT OF PLASTIC PARTS ON RUNNERS (2)

No.5

►▭部分の部品は、使用しません。
Shaded parts are not used.

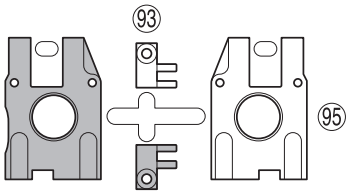

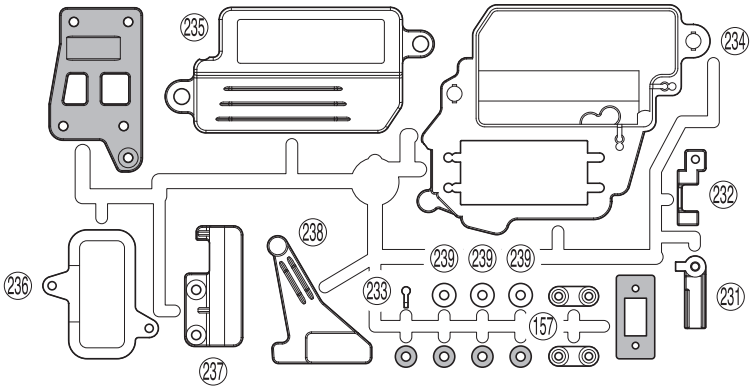

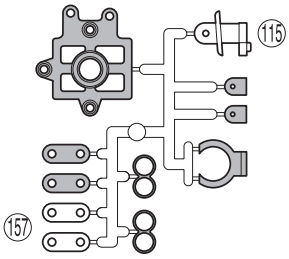

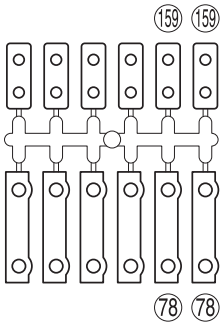

その他
Other

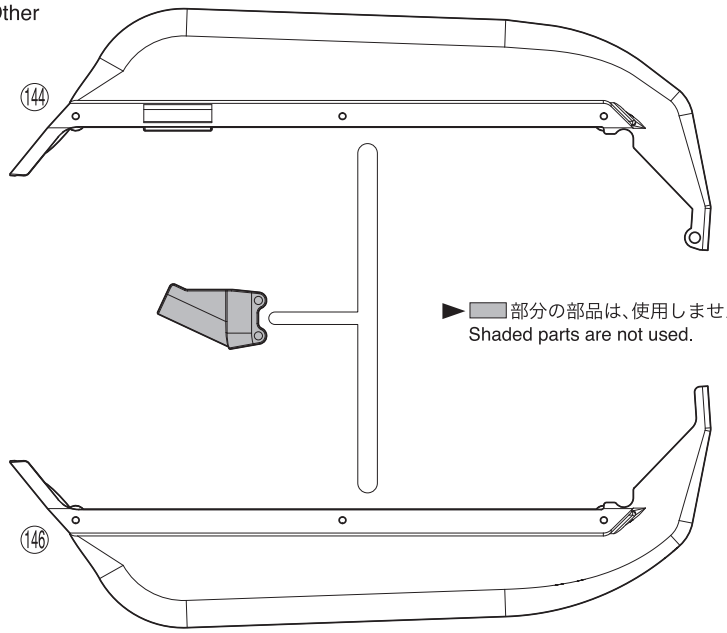

►▭部分の部品は、使用しません。
Shaded parts are not used.

No.6

►▭部分の部品は、使用しません。
Shaded parts are not used.

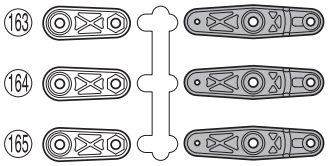

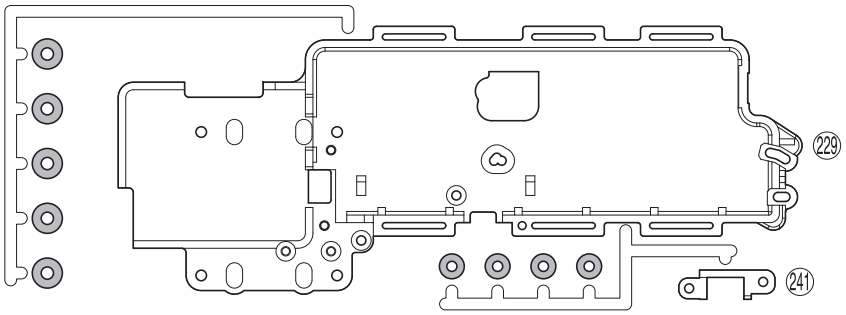

No.7

►▭部分の部品は、使用しません。
Shaded parts are not used.

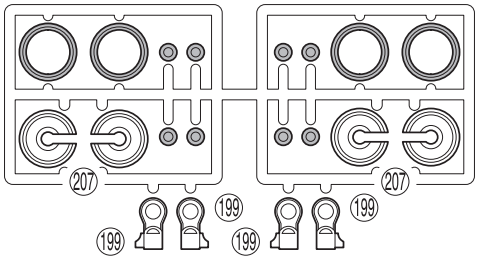

1 デフギヤ
Gear Differential

< フロント/リヤ用 >
< For front and rear >

< センター用 >
< For center >

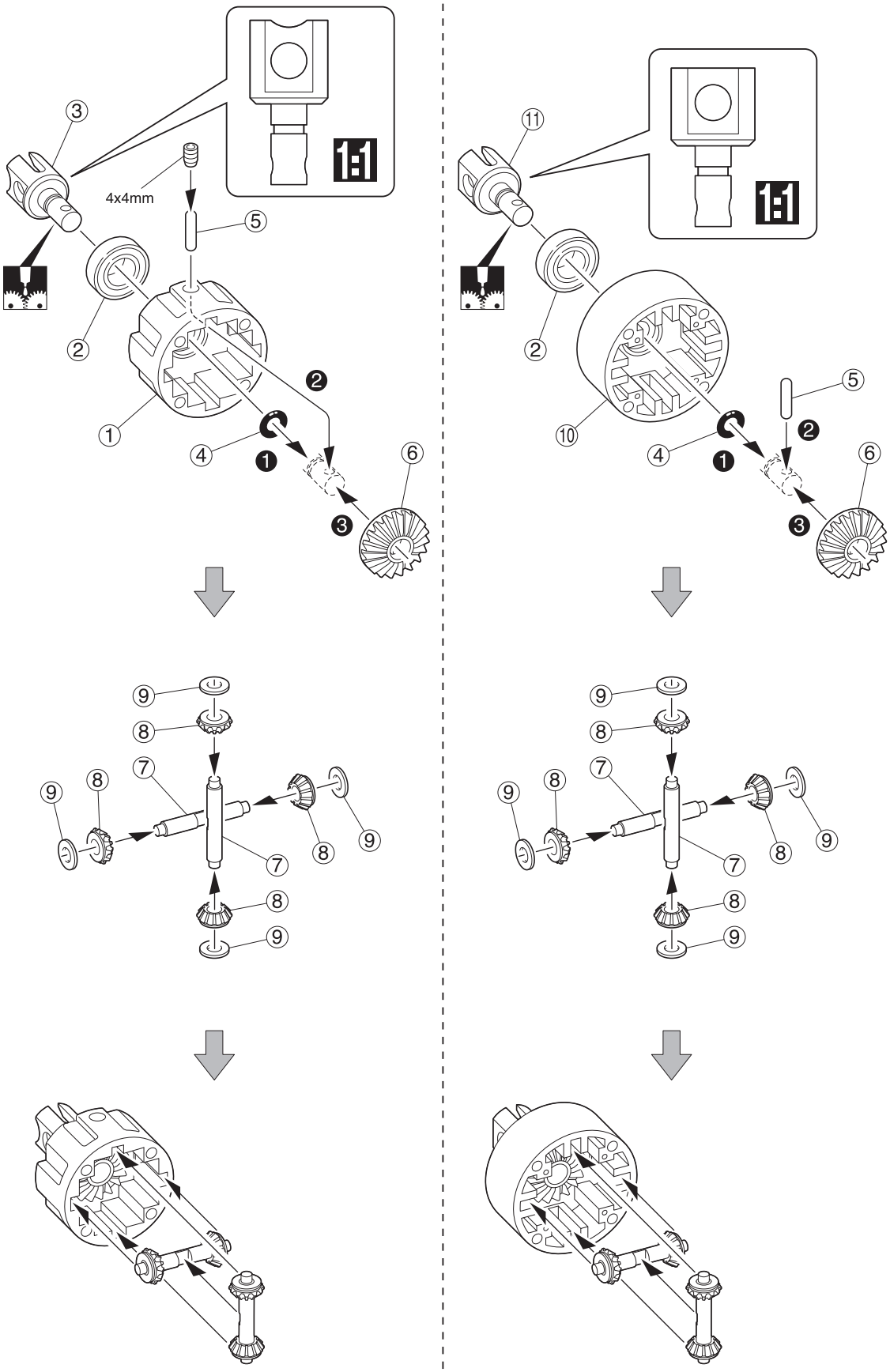

フロント／リヤ用
For front and rear x2

センター用
For center x1

1 No.1

4 x 4mm セットビス
Set Screw — 2

⑨ 4 x 10mm シム
Shim — 12

⑤ 2.5 x 13mm シャフト
Shaft — 3

④ 6mm Oリング
O-ring — 3

② 8 x 16 x 5mm ベアリング
Ball Bearing — 3

2 デフギヤ Gear Differential

< フロント/リヤ用 >
< For front and rear >

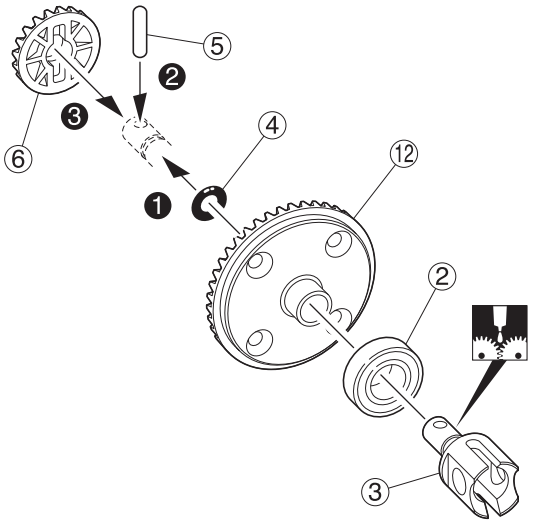

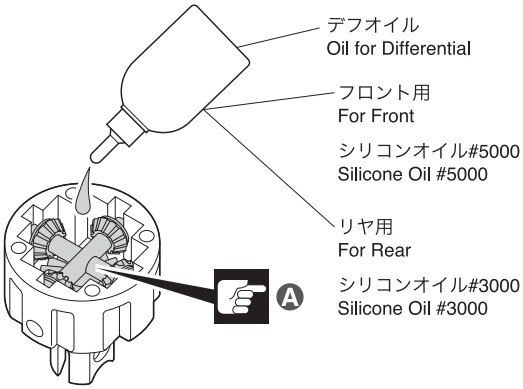

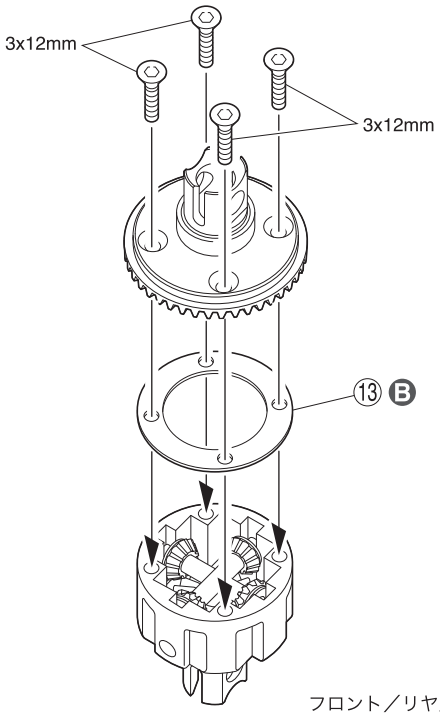

フロント／リヤ用
For front and rear x2

< センター用 >
< For center >

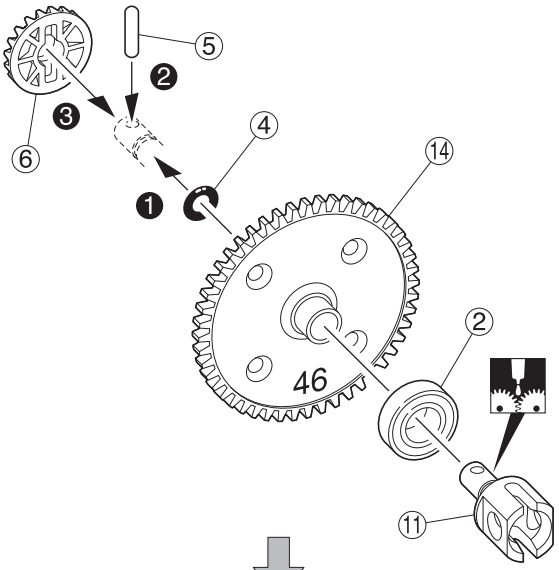

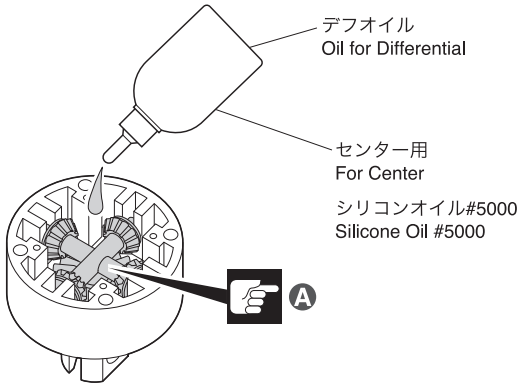

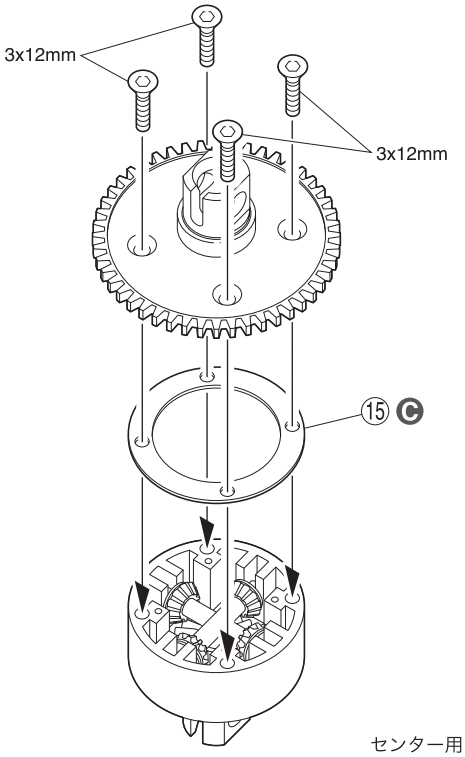

センター用
For center x1

2 No.1

② 8 x 16 x 5mm ベアリング
Ball Bearing

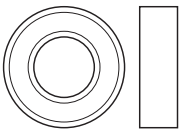

3

3 x 12mm サラヘックスビス
F/H Hex Screw

12

⑤ 2.5 x 13mm シャフト
Shaft

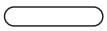

3

④ 6mm Oリング
O-ring

3

Ⓐ オイルは8分目まで入れる。
Fill up to 80%.

Ⓑ 小
Small

Ⓒ 大
Big

3 リヤギヤボックス Rear Gearbox

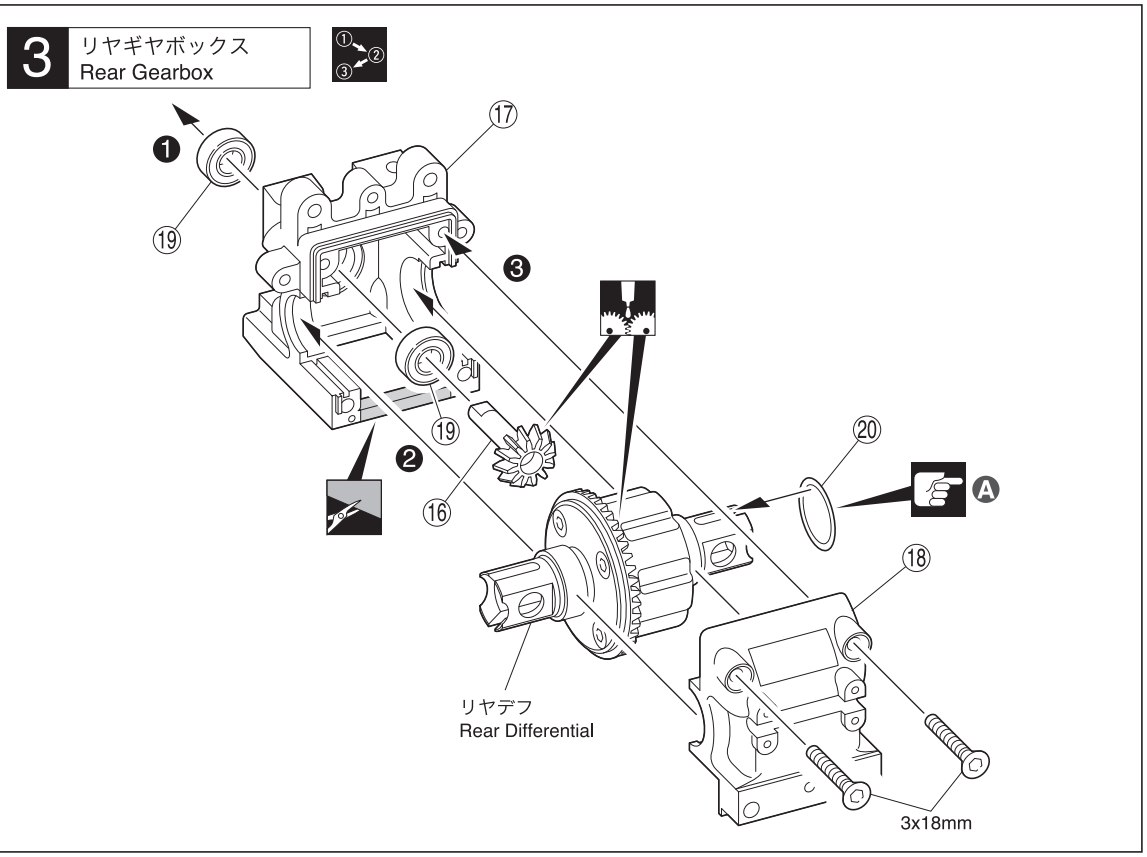

3 No.1

3 x 18mm サラヘックスビス F/H Hex Screw — 2

⑲ 5 x 11 x 4mm ベアリング Ball Bearing — 2

⑳ 13 x 16 x 0.15mm シム Shim — 0 ~ 2

A ギヤのバックラッシュが最適な値(ごく僅かにガタがある)になるように ⑳ シムで調整する。
Adjust with shim ⑳ to set the optimal gear backlash (so there is still slight movement between the gears).

4 リヤギヤボックス Rear Gearbox

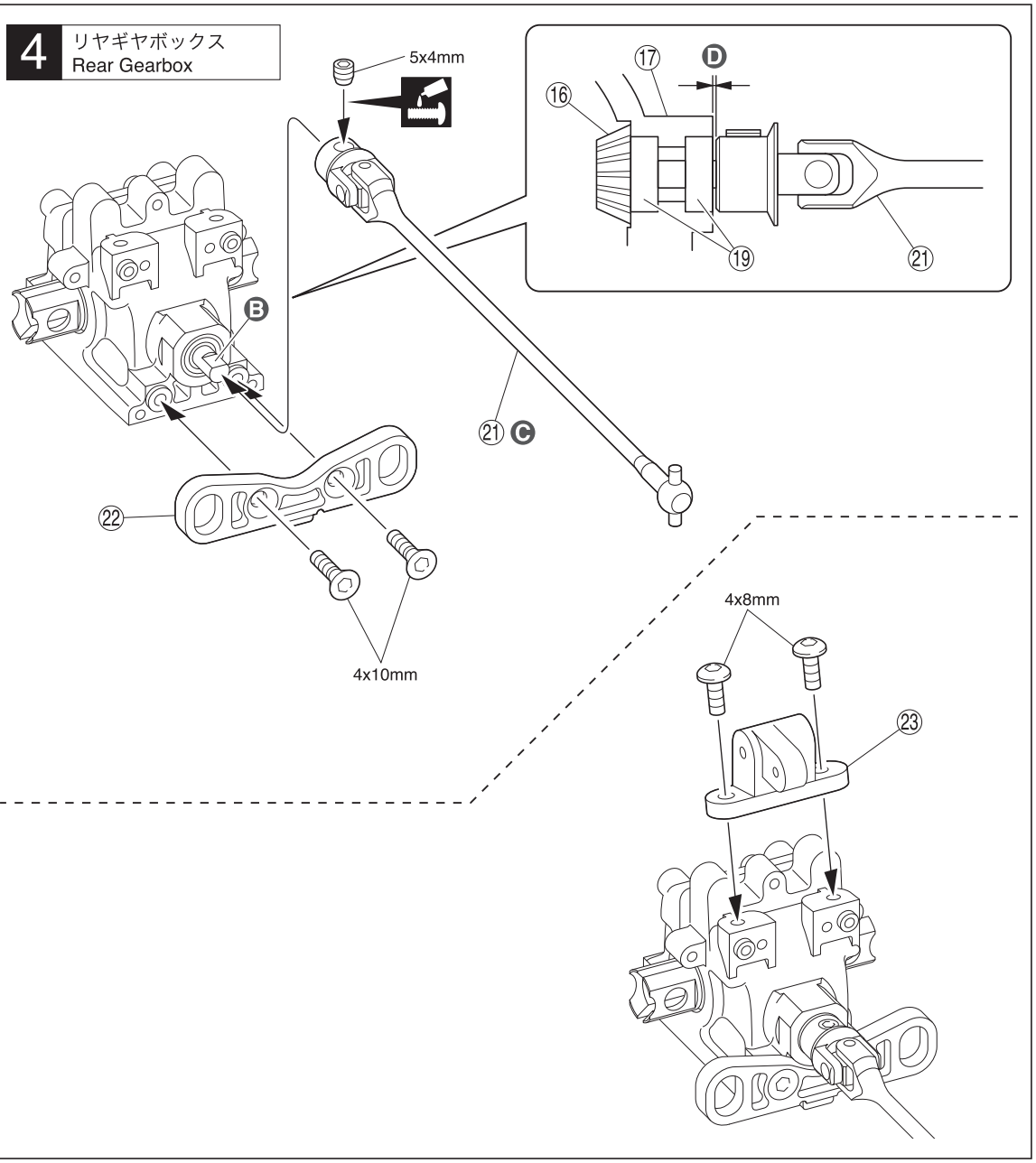

4 No.1

4 x 8mm ボタンヘックスビス Button Hex Screw — 2

4 x 10mm サラヘックスビス F/H Hex Screw — 2

5 x 4mm セットビス Set Screw — 1

B 平らな面にセットビスを固定する。
Firmly tighten the set screws onto the flat surface.

C 長い
Long

D 取扱説明書の紙2枚分の隙間を空けて5x4mmセットビスを固定する。
Tighten with a 5x4 set screw leaving the gap for 2 sheets of instruction manual.

5 リヤダンパーステー Rear Shock Stay

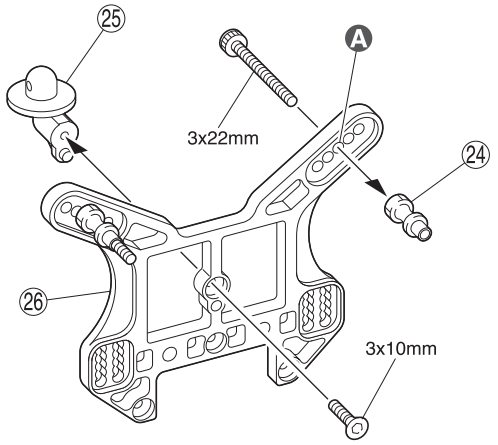

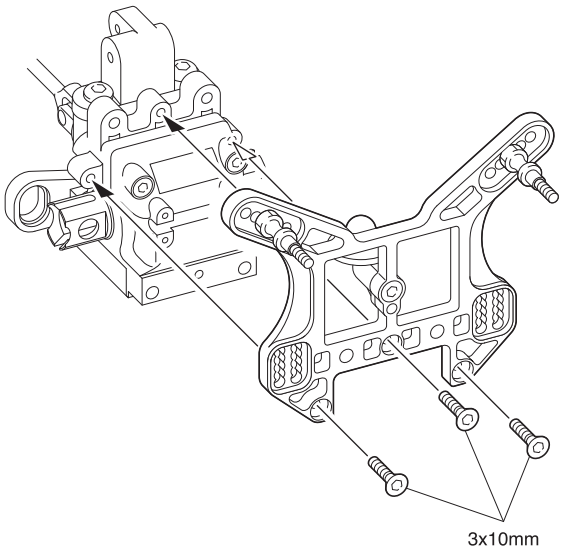

L/R

5 No.1

3 x 22mm キャップビス Cap Screw — 2

3 x 10mm サラヘックスビス F/H Hex Screw — 4

Ⓐ 取付穴。 Holes for mounting.

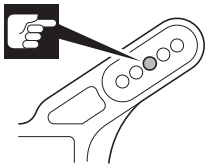

6 ウイングステー Wing Stay

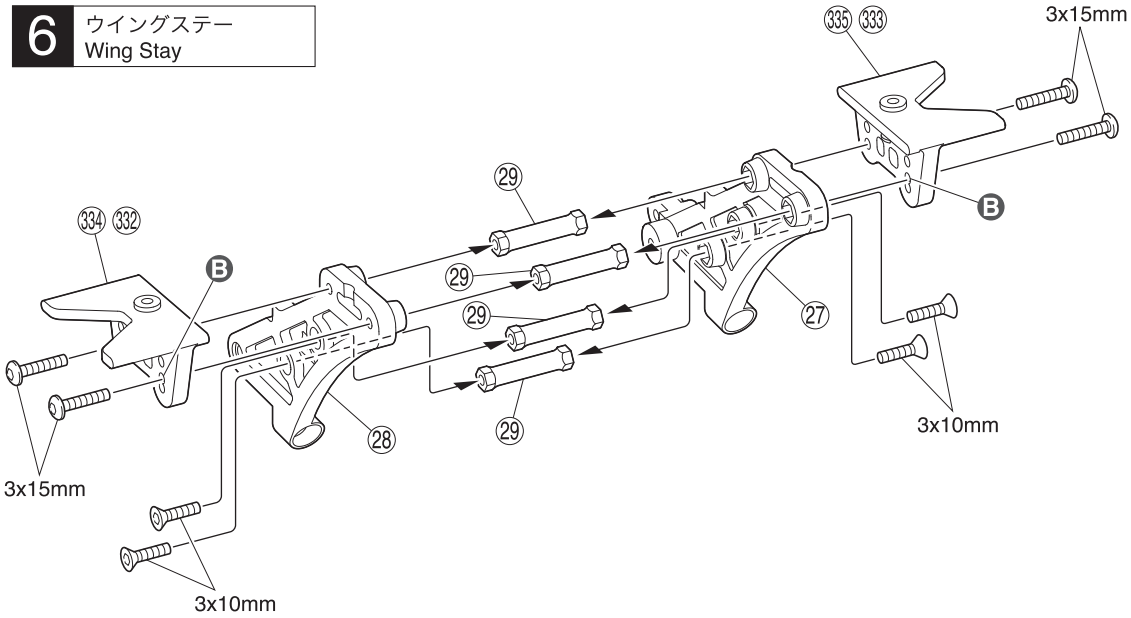

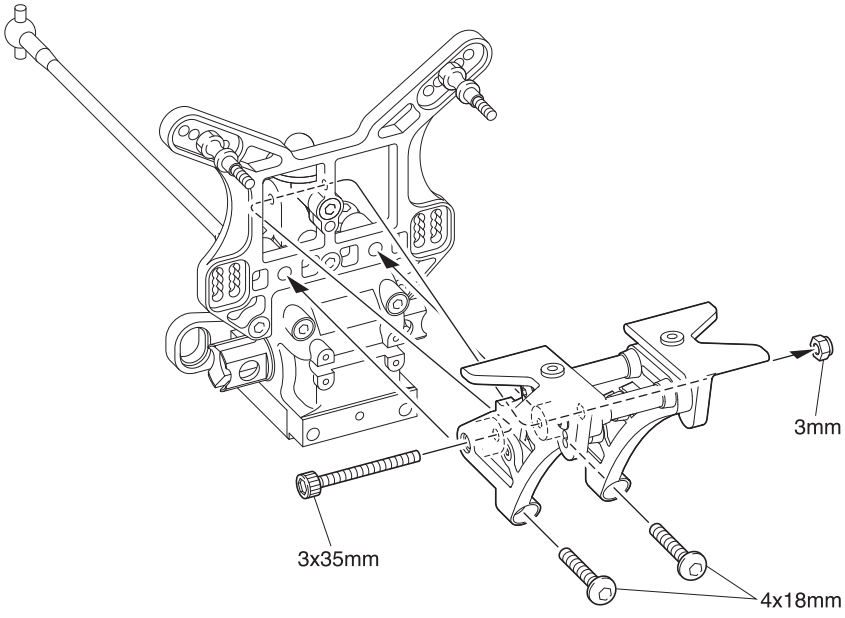

6 No.1

3 x 10mm サラヘックスビス F/H Hex Screw — 4

3 x 15mm ボタンヘックスビス Button Hex Screw — 4

4 x 18mm ボタンヘックスビス Button Hex Screw — 2

3 x 35mm キャップビス Cap Screw — 1

3mm ナイロンナット Nylon Nut — 1

ビスの種類に注意。
Note the types of screws !

Ⓑ 取付穴。 Holes for mounting.

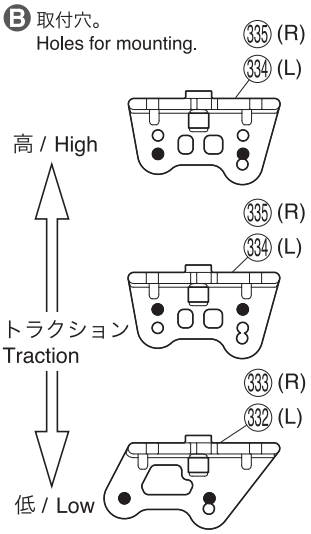

7 リヤサスペンション Rear Suspension

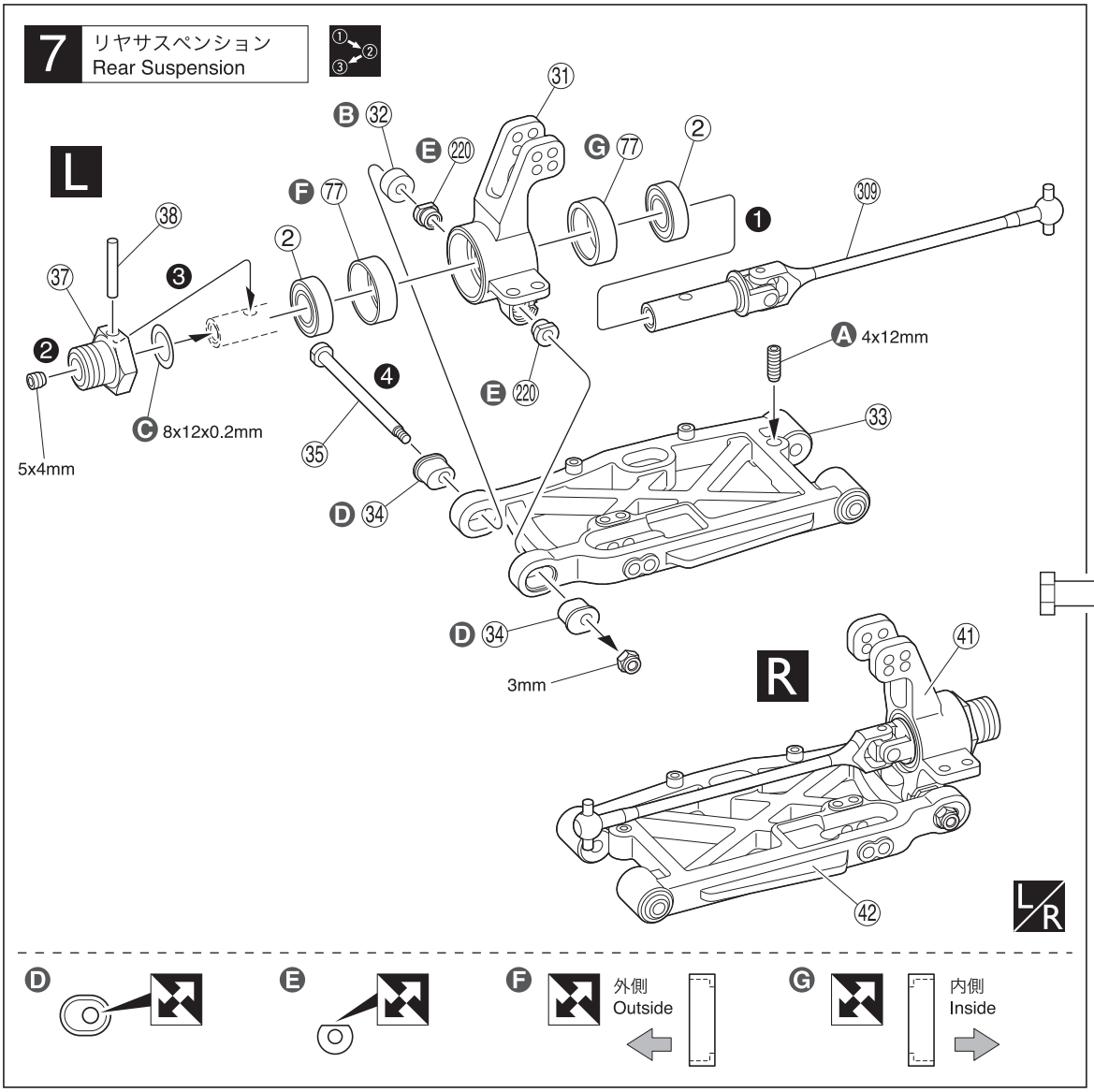

7 No.2

8 x 12 x 0.2mm シム Shim — 4

3mm ナイロンナット Nylon Nut — 2

38 2.6 x 17mm シャフト Shaft — 2

2 8 x 16 x 5mm ベアリング Ball Bearing — 4

35 サスシャフトスクリュー Suspension Shaft Screw — 2

32 3.5 x 8 x 5mm プラカラー Plastic Collar — 2

5 x 4mm セットビス Set Screw — 2

4 x 12mm セットビス Set Screw — 2

A 車高調整用
For adjusting the ground clearance.

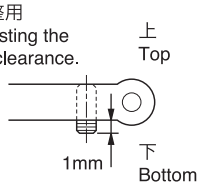

B 32 を他のスペーサーと交換することで、ホイールベースの変更が可能。
Wheel base adjustments can be made by using other spacers.

C ガタがある場合は8x12x0.2mmシムを入れ、調整する。
In case of vibrations, insert a 8x12x0.2mm shim.

8 リヤサスペンション Rear Suspension

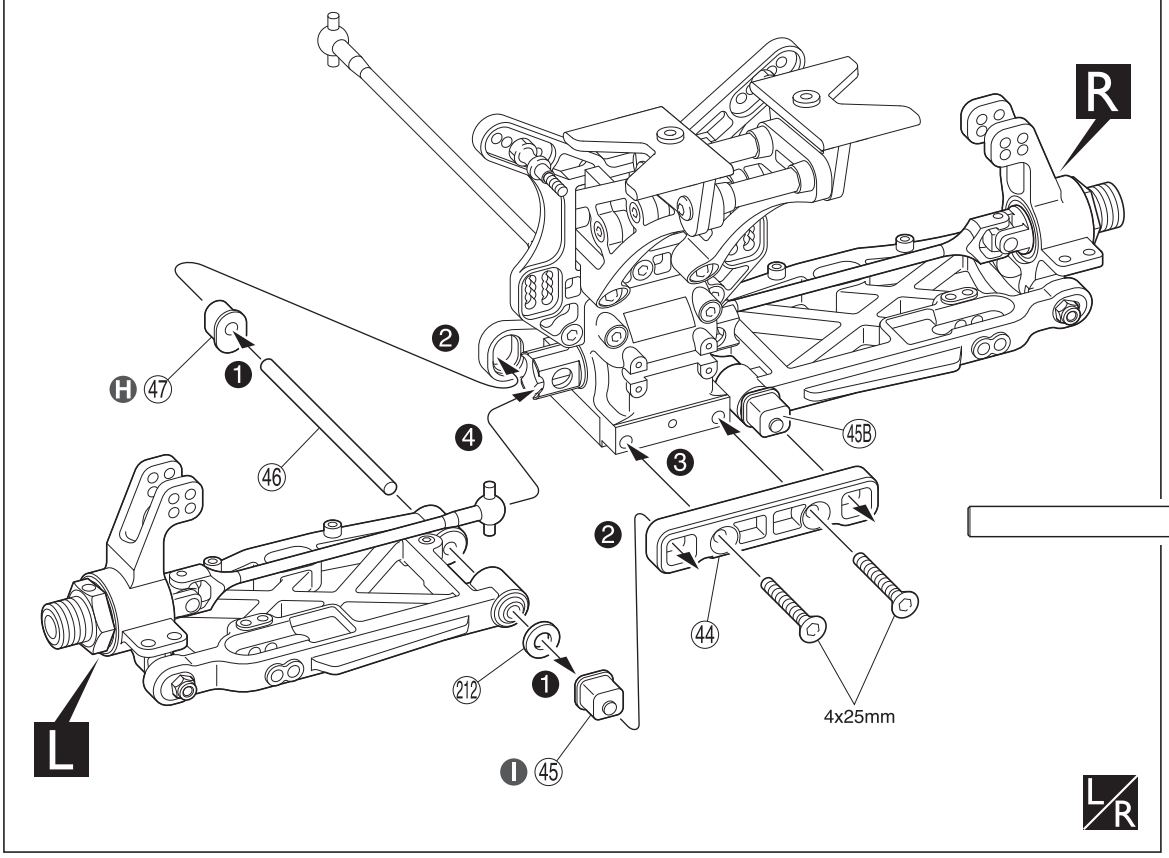

8 No.1, No.2

4 x 25mm サラヘックスビス F/H Hex Screw — 2

212 4 x 10 x 0.5mm ワッシャー Washer — 2

46 4 x 68.5mm シャフト Shaft — 2

9 リヤサスペンション Rear Suspension

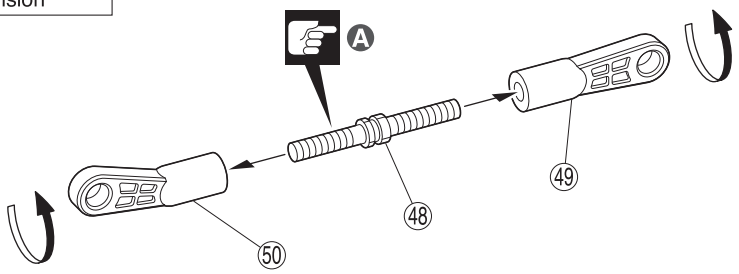

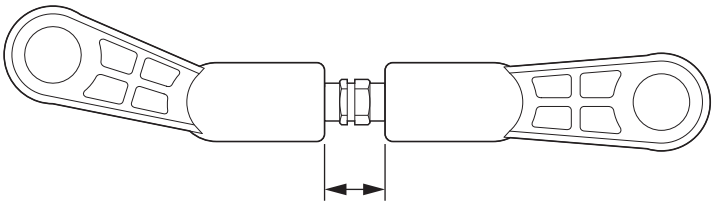

1:1

0 10mm

x2

9 No.2

㊽ リヤアッパーロッド
Rear Upper Rod

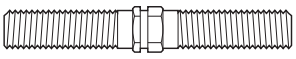

2

㊾ 7.8mm ボールエンド
Ball End

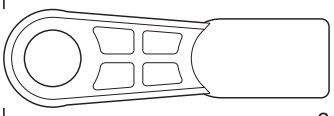

2

㊿ 7.8mm ボールエンド
Ball End

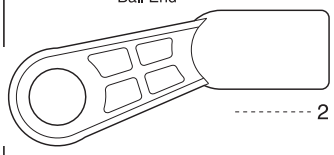

2

Ⓐ 逆ネジ
Reverse screw

10 リヤサスペンション Rear Suspension

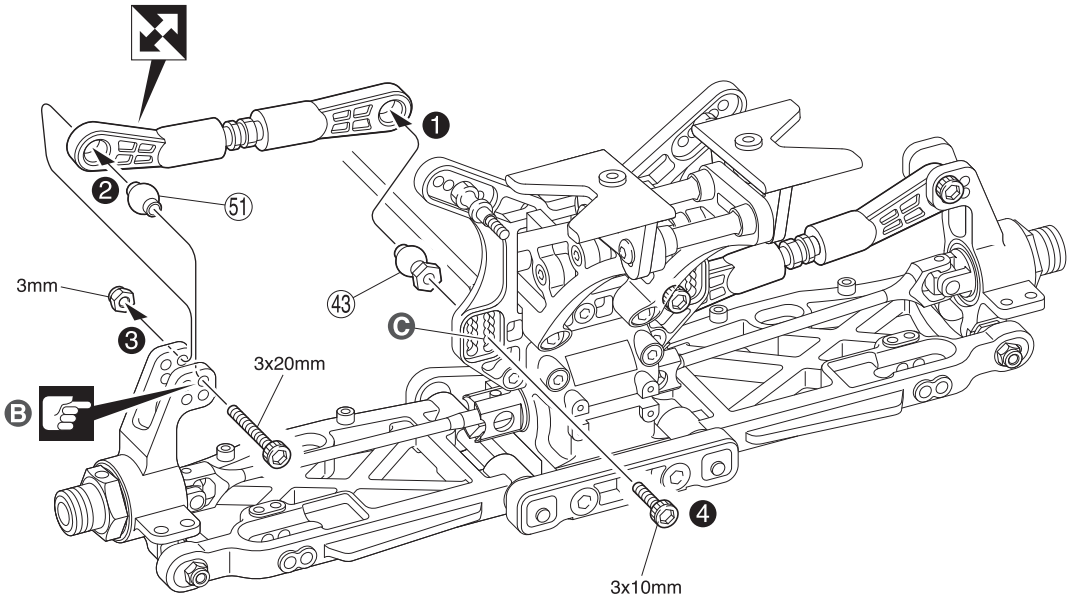

L/R

10 No.2

3 x 10mm キャップビス
Cap Screw

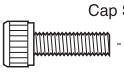

2

㊺ 7.8mm ツバ付ボール
Ball

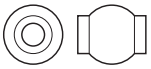

2

㊸ 7.8mm 座付ボール
Flange Ball

2

3 x 20mm キャップビス
Cap Screw

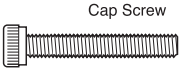

2

3mm ナイロンナット
Nylon Nut

2

Ⓑ 取付穴。
Holes for mounting.

Ⓒ 取付穴。
Holes for mounting.

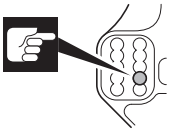

11 リヤサスペンション Rear Suspension

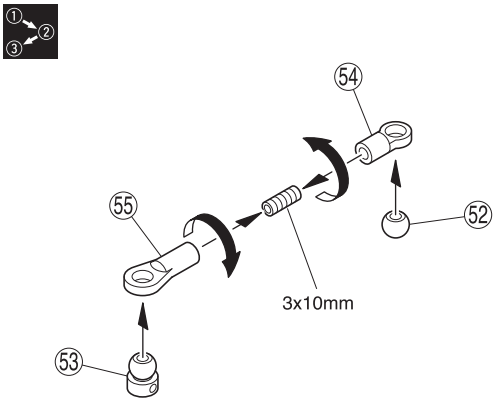

x2

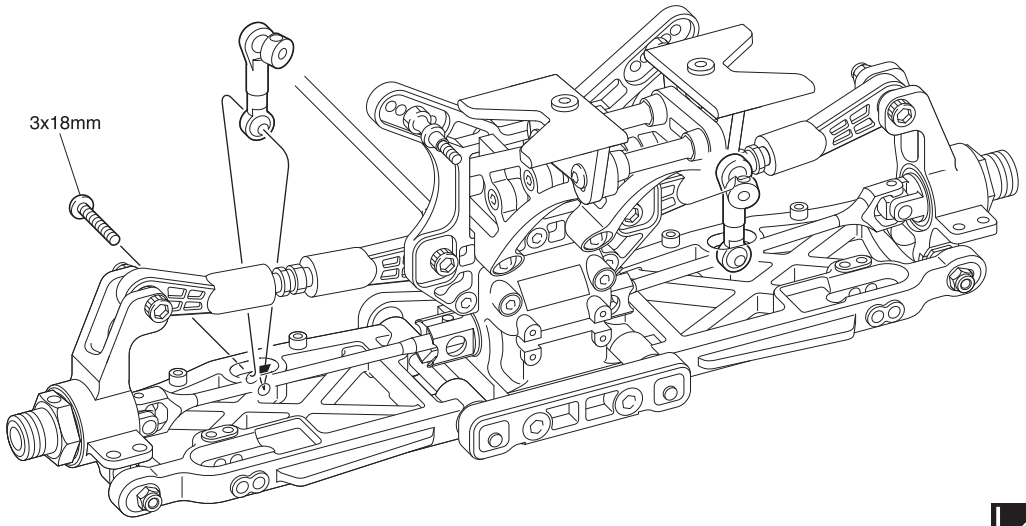

L/R

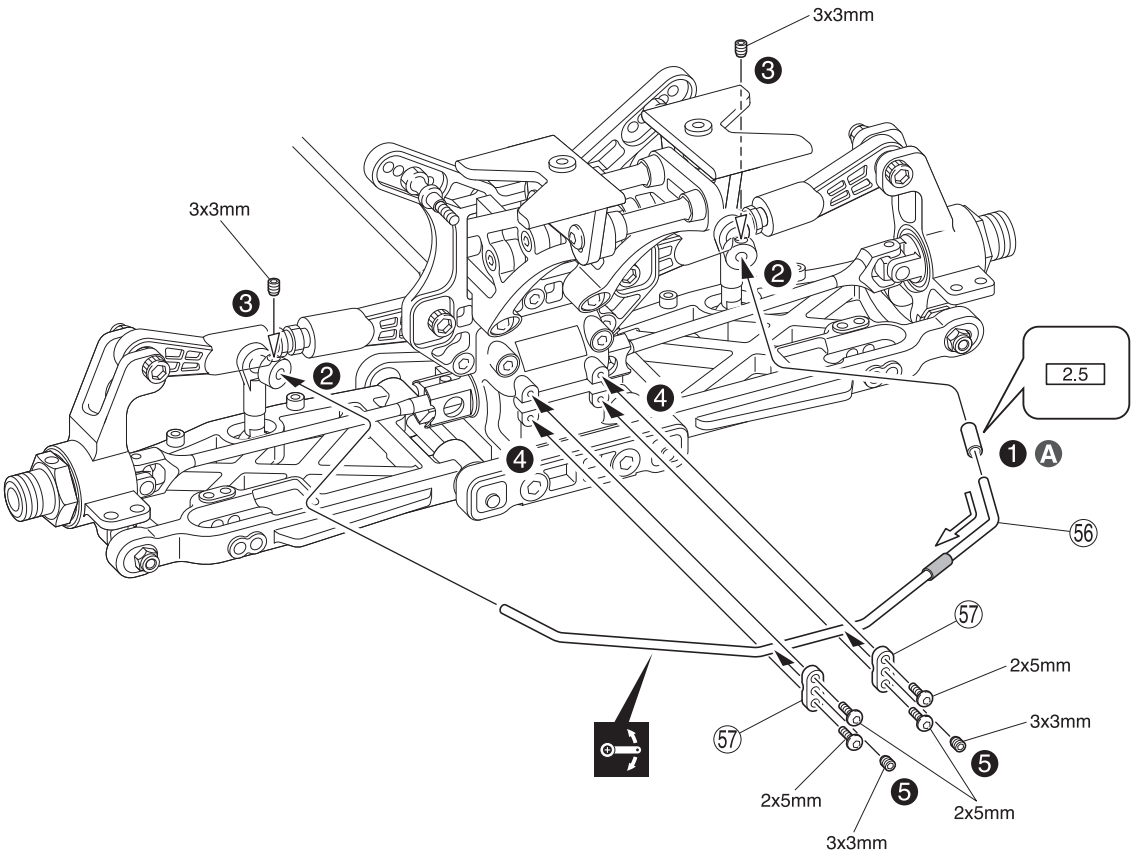

11 No.1, No.2

55 5.8mm ボールエンド (L) Ball End (L) — 2

54 5.8mm ボールエンド (S) Ball End (S) — 2

3 x 10mm セットビス Set Screw — 2

53 スタビボール Stabilizer Ball — 2

52 5.8mm ボール Ball — 2

3 x 18mm ボタンヘックスビス Button Hex Screw — 2

3 x 3mm セットビス Set Screw — 4

2 x 5mm ボタンヘックスビス Button Hex Screw — 4

A チューブを 56 に通し、ドライヤーで暖めて固定する。
Insert tube through the 56 sway bar and secure using a hair dryer.

12 シャシー Chassis

3x6mm
3x6mm
39
39B
40
58
39
40
4x15mm
4x15mm
L/R

12 No.2 その他 Other

3 x 6mm ボタンヘックスビス Button Hex Screw ---------- 8

4 x 15mm サラヘックスビス F/H Hex Screw ---------- 4

13 シャシー Chassis

59
3x20mm
3mm
60
3x12mm

13 No.2

3 x 12mm サラヘックスビス F/H Hex Screw ---------- 2

3 x 20mm キャップビス Cap Screw ---------- 1

3mm ナイロンナット Nylon Nut ---------- 2

14 フロントギヤボックス Front Gearbox

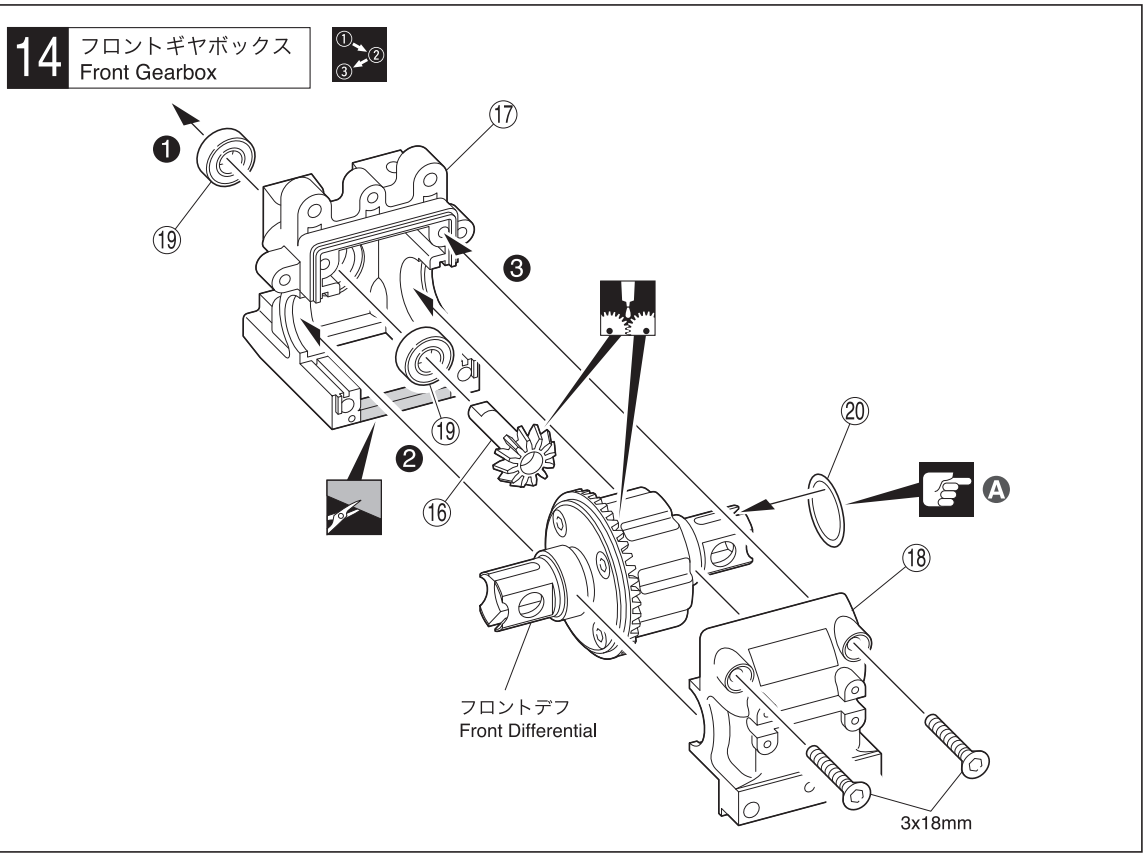

14 No.3

3 x 18mm サラヘックスビス F/H Hex Screw — 2

⑲ 5 x 11 x 4mm ベアリング Ball Bearing — 2

⑳ 13 x 16 x 0.15mm シム Shim — 0 ~ 2

Ⓐ ギヤのバックラッシュが最適な値(ごく僅かにガタがある)になるように ⑳ シムで調整する。
Adjust with shim ⑳ to set the optimal gear backlash (so there is still slight movement between the gears).

15 フロントギヤボックス Front Gearbox

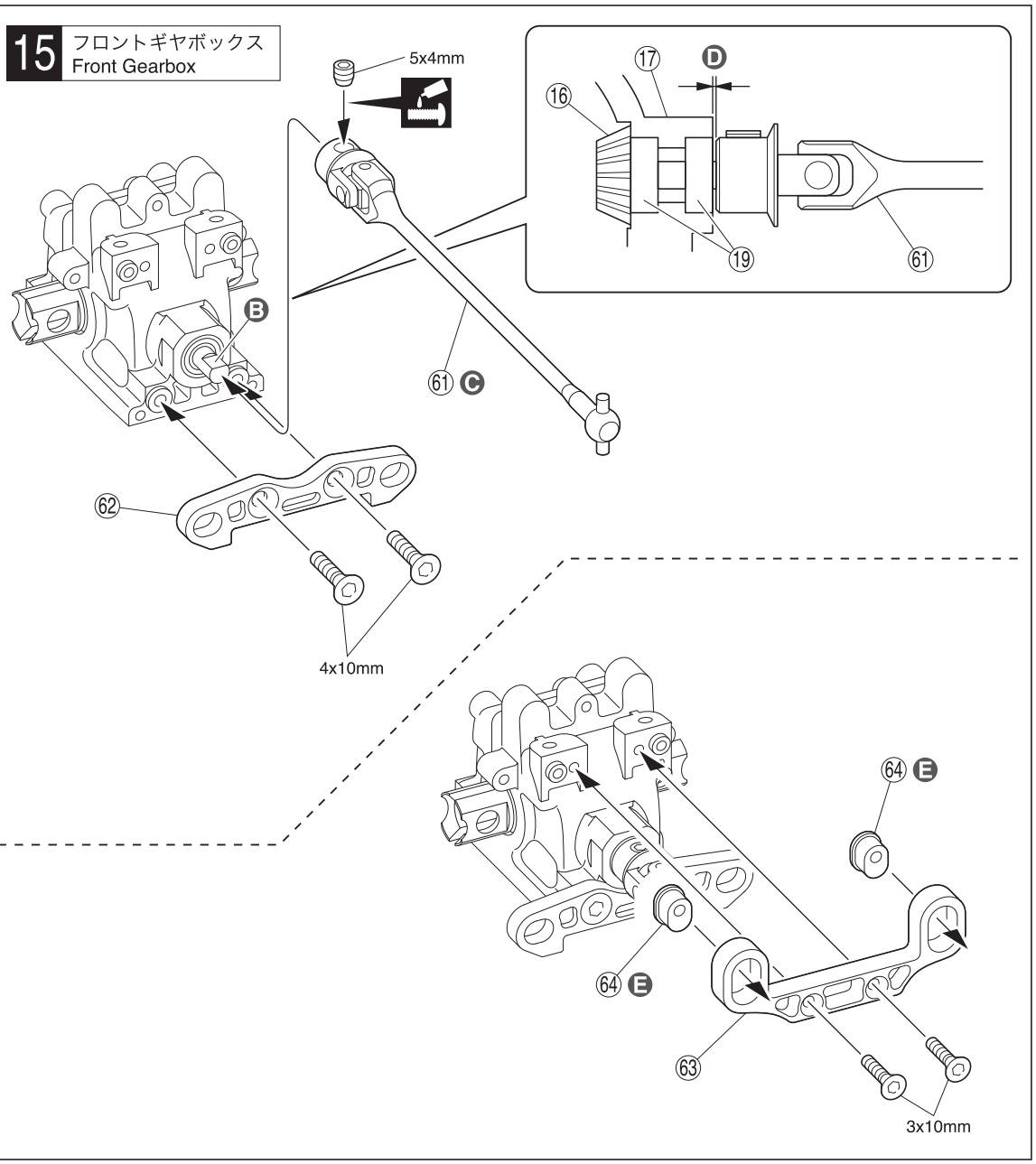

15 No.1, No.2, No.3, No.4

3 x 10mm サラヘックスビス F/H Hex Screw — 2

4 x 10mm サラヘックスビス F/H Hex Screw — 2

5 x 4mm セットビス Set Screw — 1

Ⓑ 平らな面にセットビスを固定する。
Firmly tighten the set screws onto the flat surface.

Ⓒ 短い
Short

Ⓓ 取扱説明書の紙2枚分の隙間を空けて5x4mmセットビスを固定する。
Tighten with a 5x4 set screw leaving the gap for 2 sheets of instruction manual.

Ⓔ

16 フロントダンパーステー Front Shock Stay

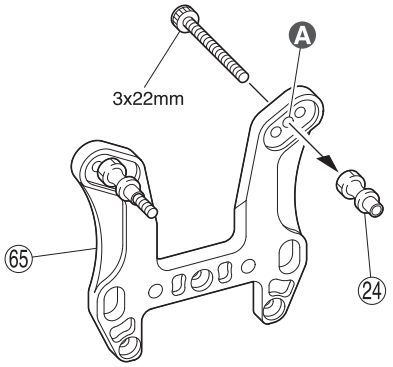

L/R

17 フロントサスペンション Front Suspension

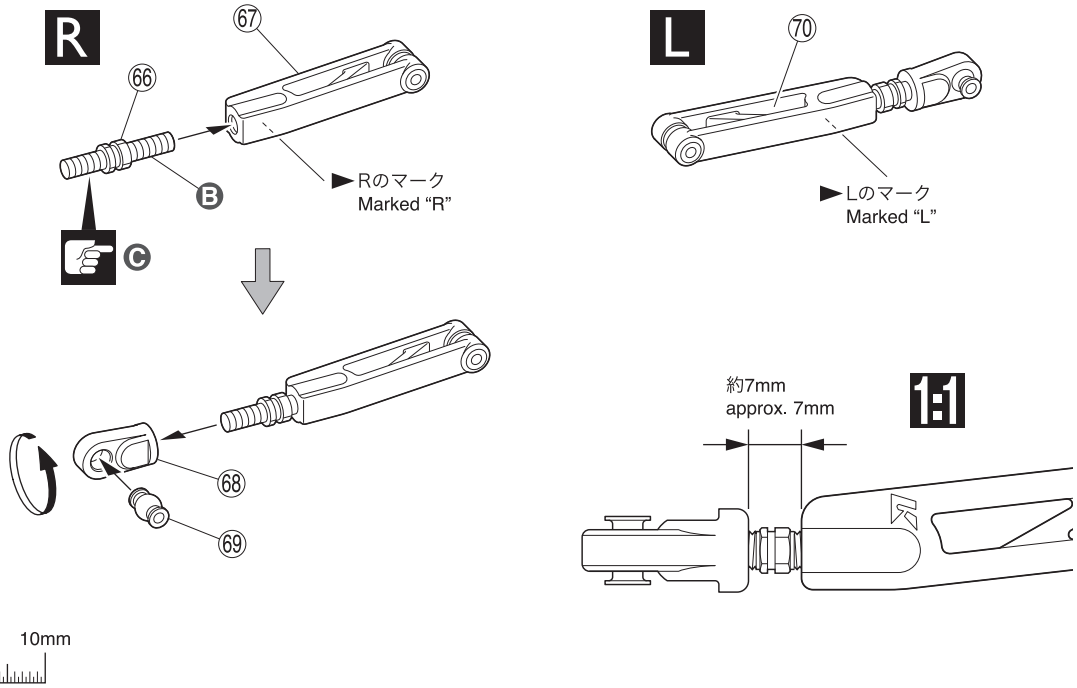

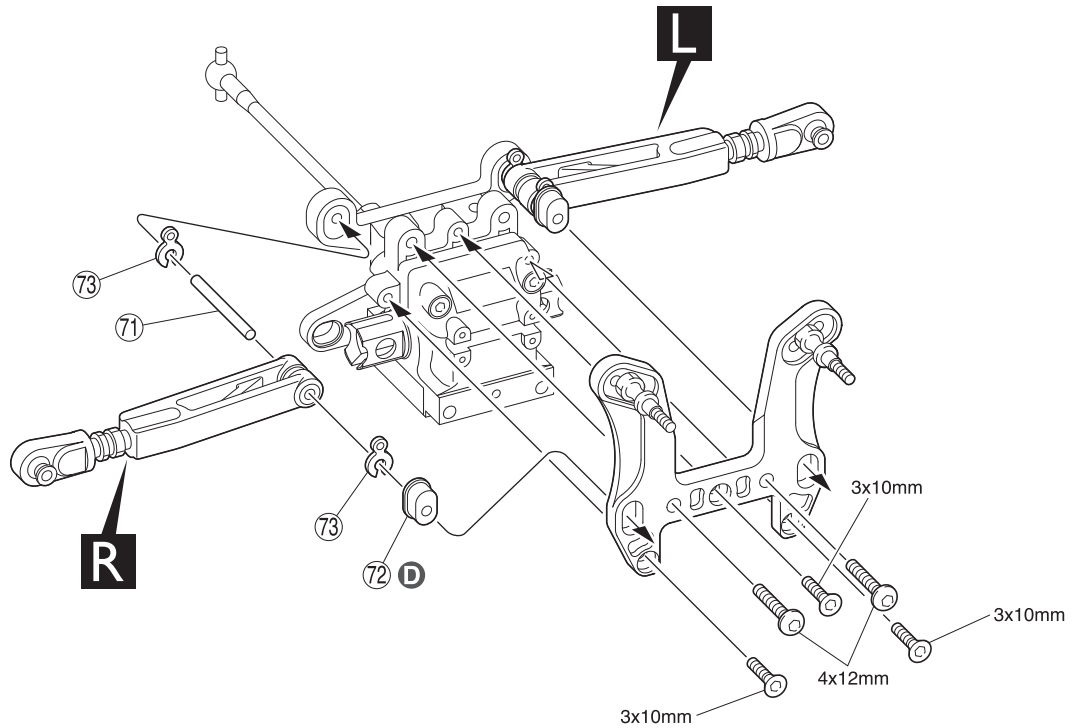

L/R

16 No.3

3 x 22mm キャップビス
Cap Screw

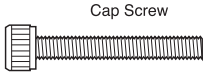

2

A 取付穴。
Holes for mounting.

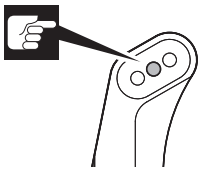

17 No.2, No.3, No.4

66 フロントアッパーロッド
Front Upper Rod

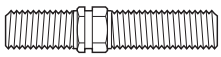

2

68 6.8mm ボールエンド
Ball End

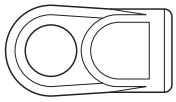

2

69 6.8mm ツバ付ボール
Ball

2

3 x 10mm サラヘックスビス
F/H Hex Screw

3

4 x 12mm ボタンヘックスビス
Button Hex Screw

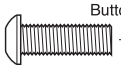

2

71 3 x 29.5mm シャフト
Shaft

2

B 逆ネジ
Reverse screw

C 長い
Long

D

18 フロントサスペンション Front Suspension

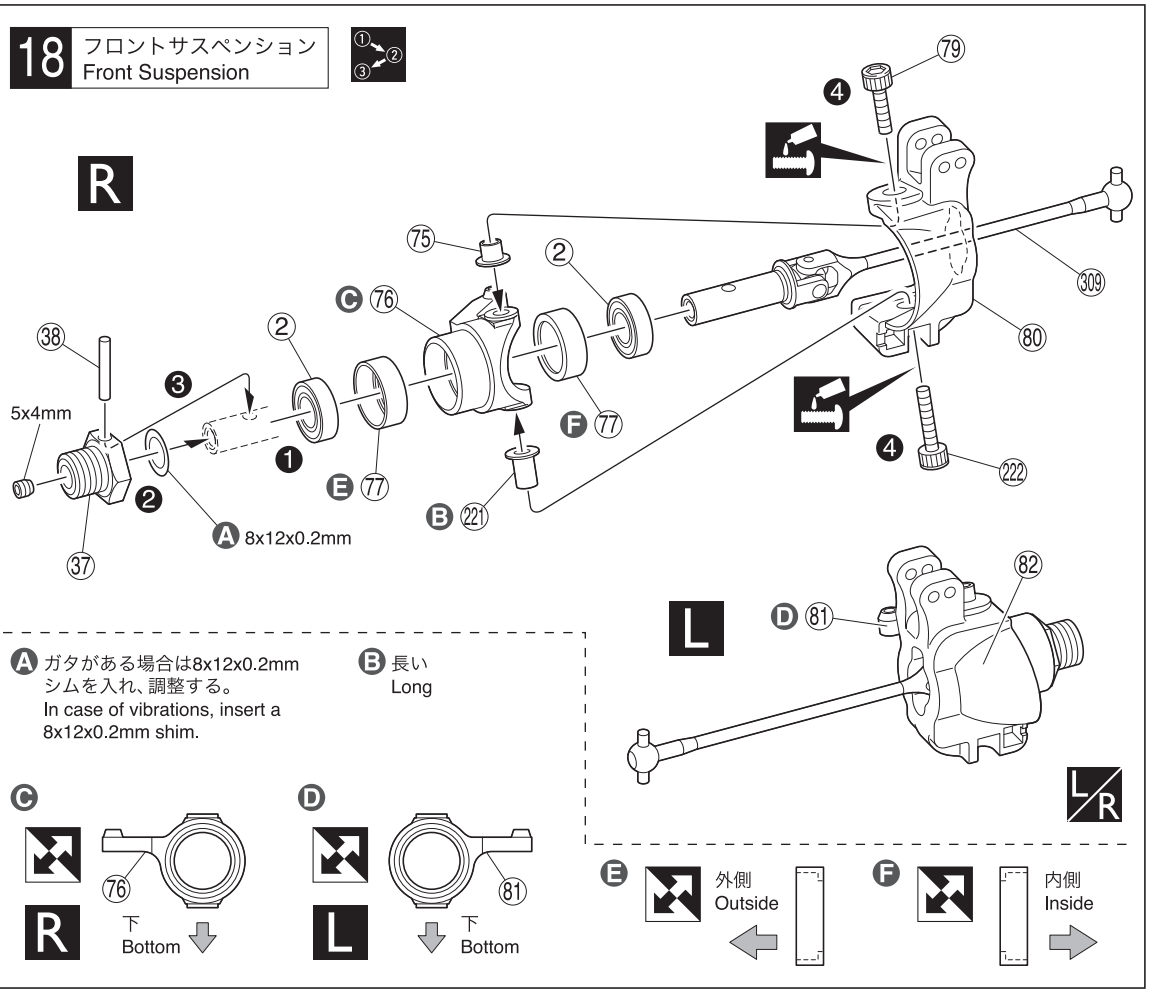

A ガタがある場合は8x12x0.2mm シムを入れ、調整する。
In case of vibrations, insert a 8x12x0.2mm shim.

B 長い
Long

18 No.4

79	4 x 10mm キャップビス Cap Screw	2
222	4 x 16mm キャップビス Cap Screw	2
75	ナックルカラー Knuckle Collar	2
221	ナックルカラー (L) Knuckle Collar (L)	2
38	2.6 x 17mm シャフト Shaft	2
2	8 x 16 x 5mm ベアリング Ball Bearing	4
	5 x 4mm セットビス Set Screw	2
	8 x 12 x 0.2mm シム Shim	4

19 フロントサスペンション Front Suspension

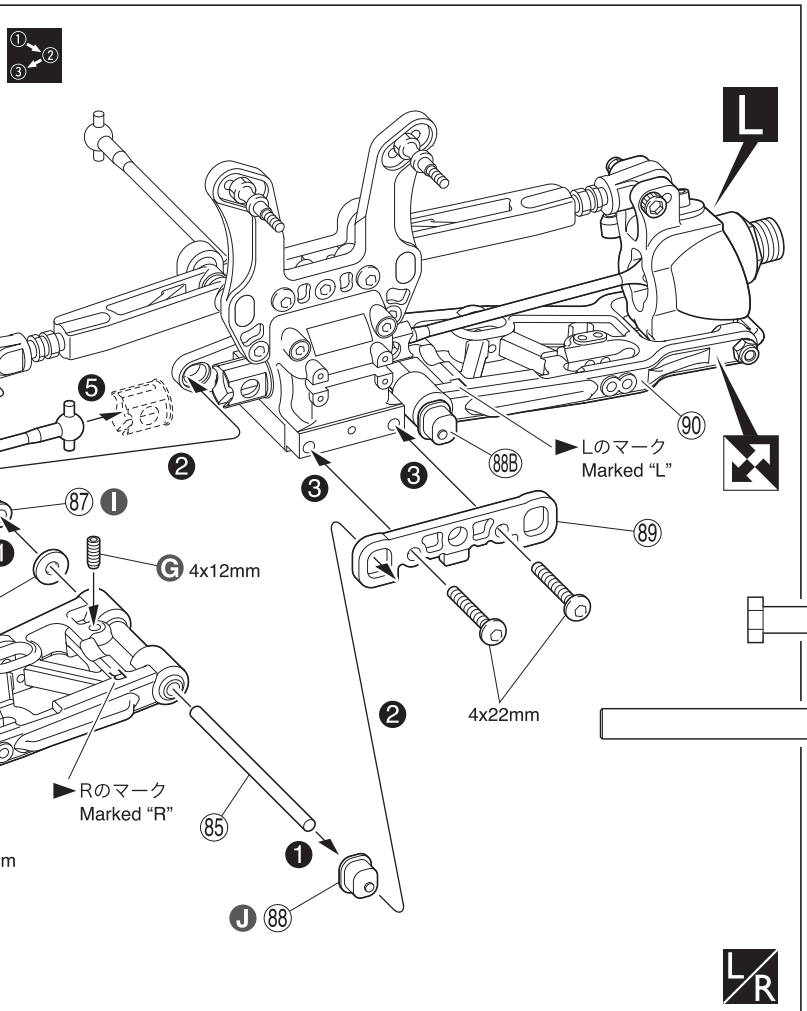

19 No.2, No.4

	4 x 22mm ボタンヘックスビス Button Hex Screw	2
	3 x 25mm キャップビス Cap Screw	2
	4 x 12mm セットビス Set Screw	2
	3mm ナイロンナット Nylon Nut	4
212	4 x 10 x 0.5mm ワッシャー Washer	2
345	サスシャフトスクリュー Suspension Shaft Screw	2
85	4 x 64.5mm シャフト Shaft	2

G 車高調整用
For adjusting the ground clearance.

上 Top
下 Bottom
1mm

H 取付穴。
Holes for mounting.

20 フロントサスペンション Front Suspension

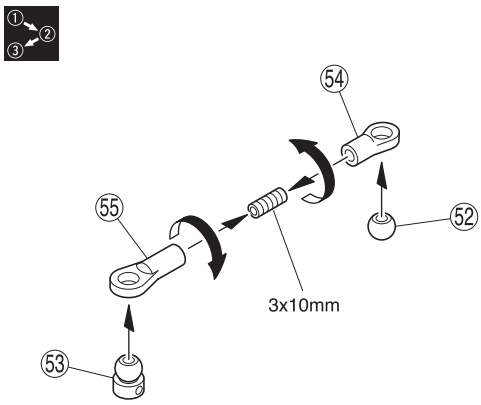

x2

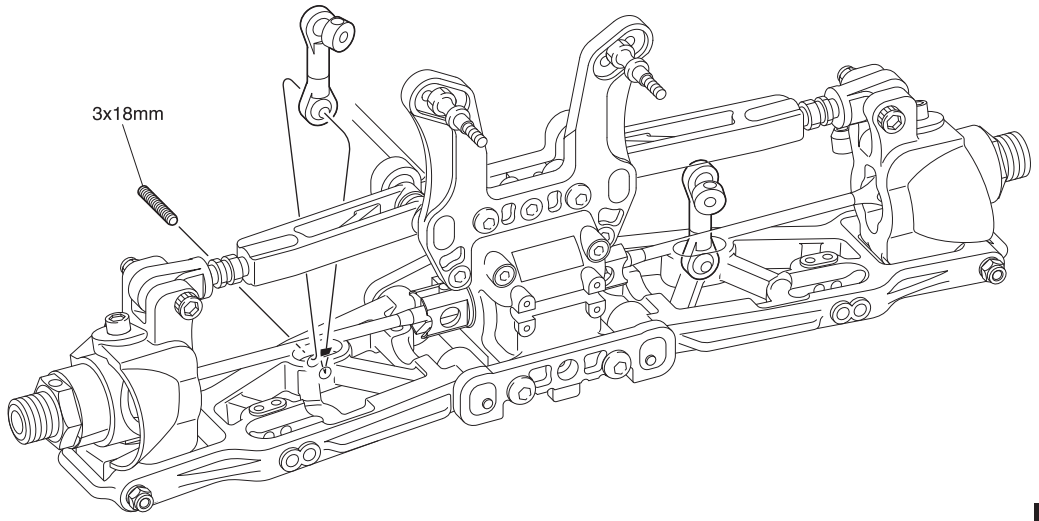

L/R

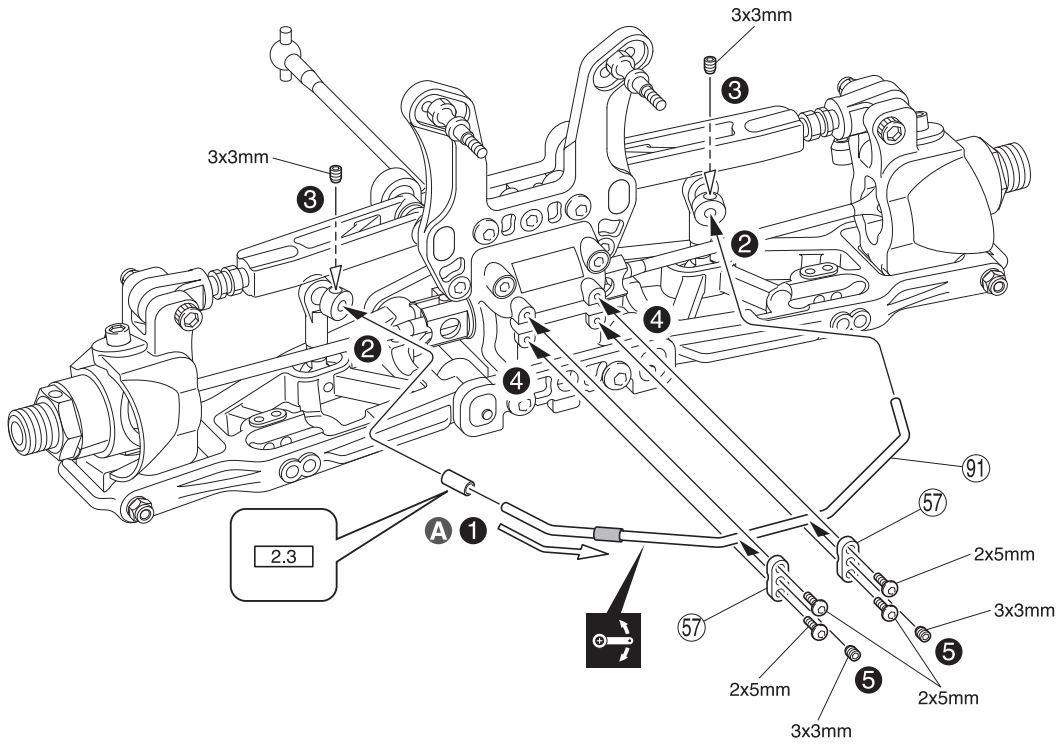

20 No.3, No.4

55 5.8mm ボールエンド (L) Ball End (L) — 2

54 5.8mm ボールエンド (M) Ball End (M) — 2

3 x 10mm セットビス Set Screw — 2

53 スタビボール Stabilizer Ball — 2

52 5.8mm ボール Ball — 2

3 x 18mm セットビス Set Screw — 2

3 x 3mm セットビス Set Screw — 4

2 x 5mm ボタンヘックスビス Button Hex Screw — 4

Ⓐ チューブを 91 に通し、ドライヤーで暖めて固定する。
Insert tube through the 91 sway bar and secure using a hair dryer.

21 シャシー Chassis

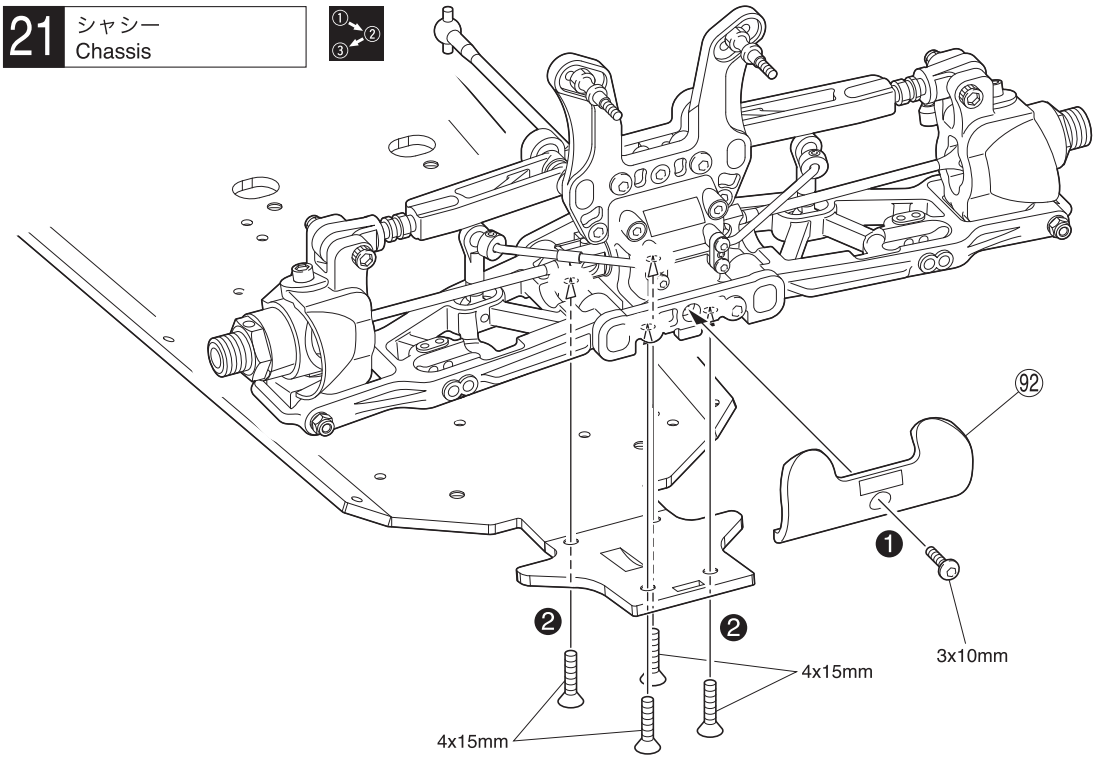

21 No.4

3 x 10mm ボタンヘックスビス Button Hex Screw — 1

4 x 15mm サラヘックスビス F/H Hex Screw — 4

22 センターギヤボックス Center Gearbox

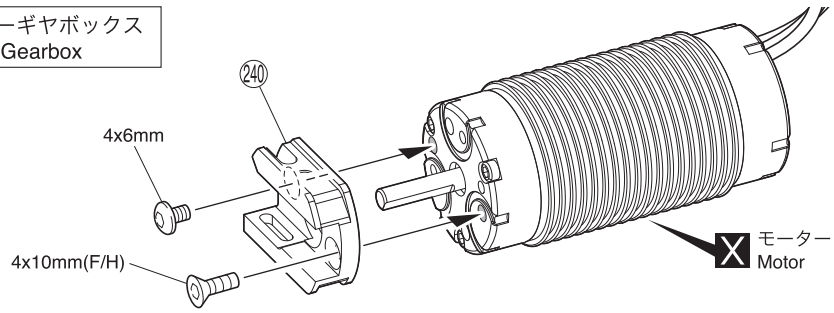

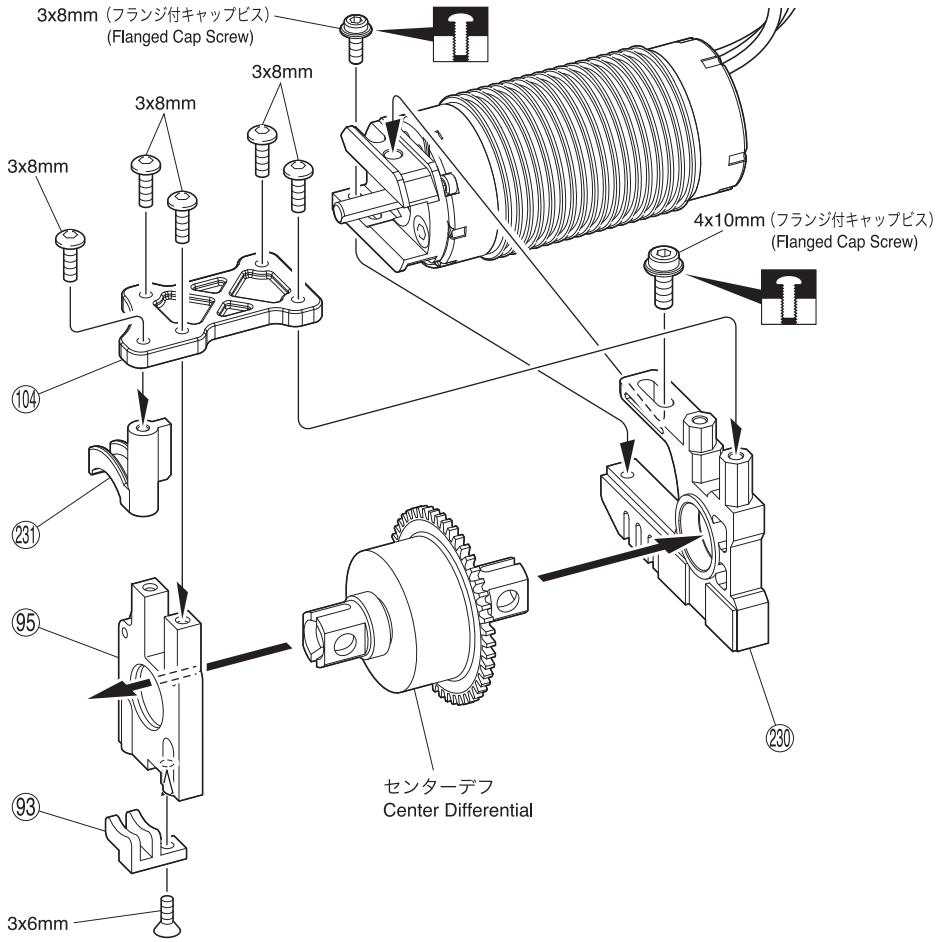

22 No.5

4 x 6mm ボタンヘックスビス Button Hex Screw — 1

4 x 10mm サラヘックスビス F/H Hex Screw — 1

3 x 8mm フランジ付キャップビス Flanged Cap Screw — 1

4 x 10mm フランジ付キャップビス Flanged Cap Screw — 1

3 x 8mm ボタンヘックスビス Button Hex Screw — 5

3 x 6mm サラヘックスビス F/H Hex Screw — 1

23 ピニオンギヤ Pinion Gear

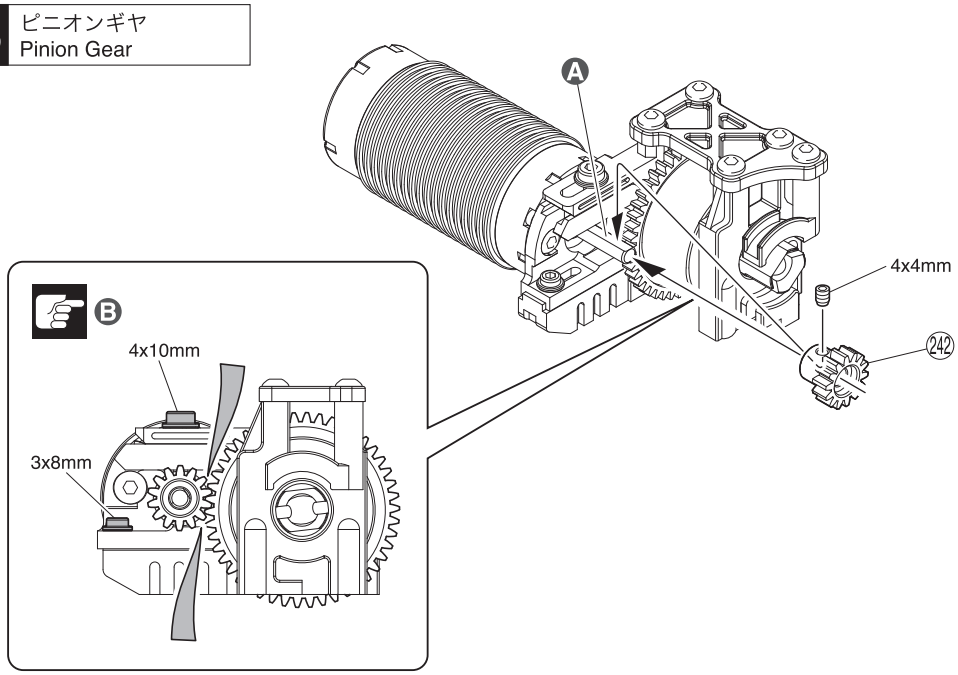

< ギヤ比表 > < Gear Ratio Chart >

シャシー Chassis	スパーギヤ Spur Gear	ピニオンギヤ Pinion Gear
Inferno MP9	46T / 48T	11T ~ 13T

23 No.5

4 x 4mm セットビス Set Screw ---------- 1

Ⓐ 平らな面にセットビスを固定する。
Firmly tighten the set screws onto the flat surface.

Ⓑ 紙一枚分のすき間を使って2本のビスを固定する。
Allow gap of one sheet of paper and screw in the two screws.

24 センターギヤボックス Center Gearbox

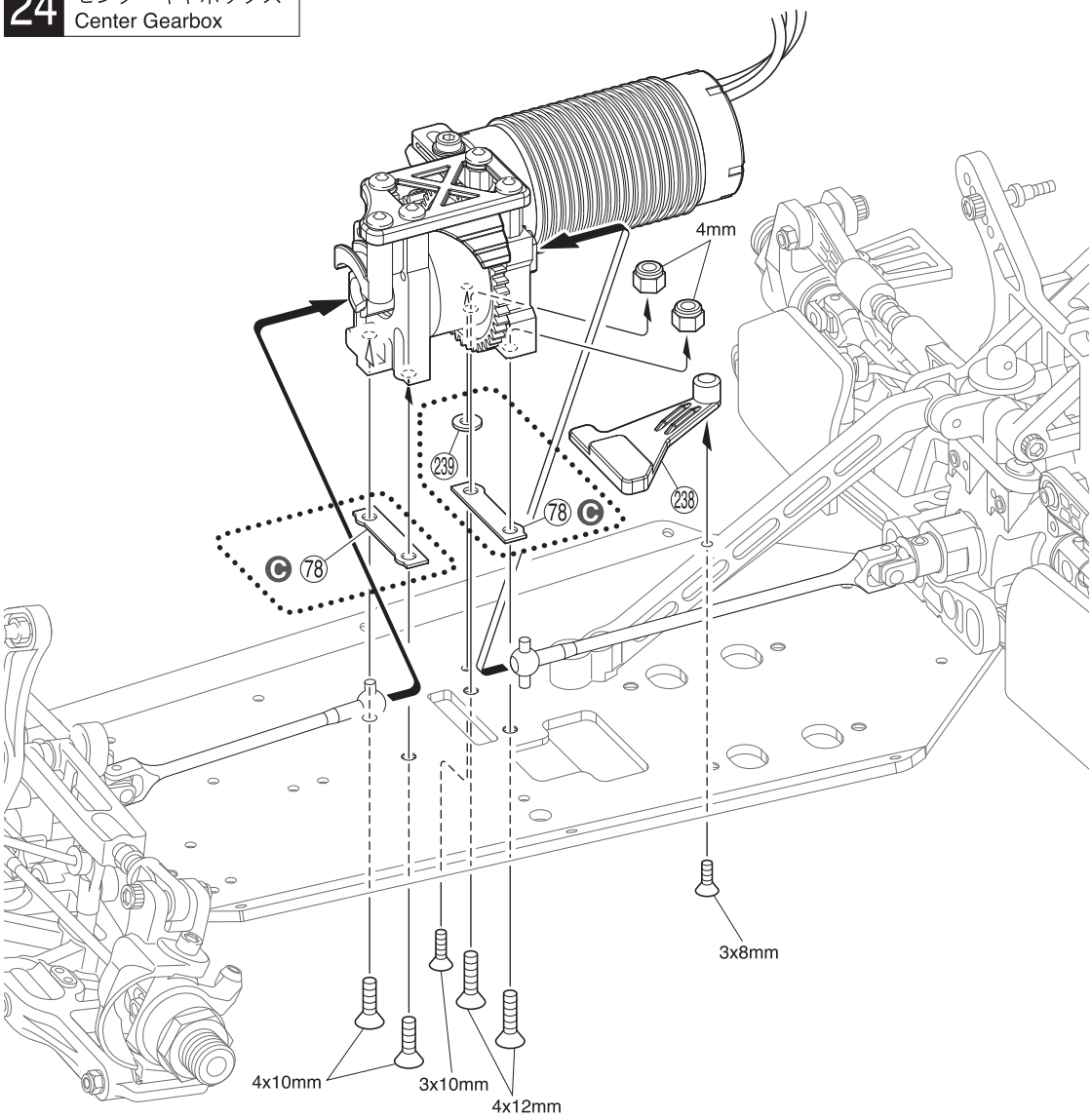

24 No.5

4 x 10mm サラヘックスビス F/H Hex Screw ---------- 2

4 x 12mm サラヘックスビス F/H Hex Screw ---------- 2

3 x 8mm サラヘックスビス F/H Hex Screw ---------- 1

3 x 10mm サラヘックスビス F/H Hex Screw ---------- 1

4mm ナイロンナット Nylon Nut ---------- 2

Ⓒ オプションのスパーギヤ48Tを使用する場合は ⑦⑧ と ②③⑨ を使用する。
If using optional 48T spur gear, use ⑦⑧, ②③⑨.

25 ステアリング Steering

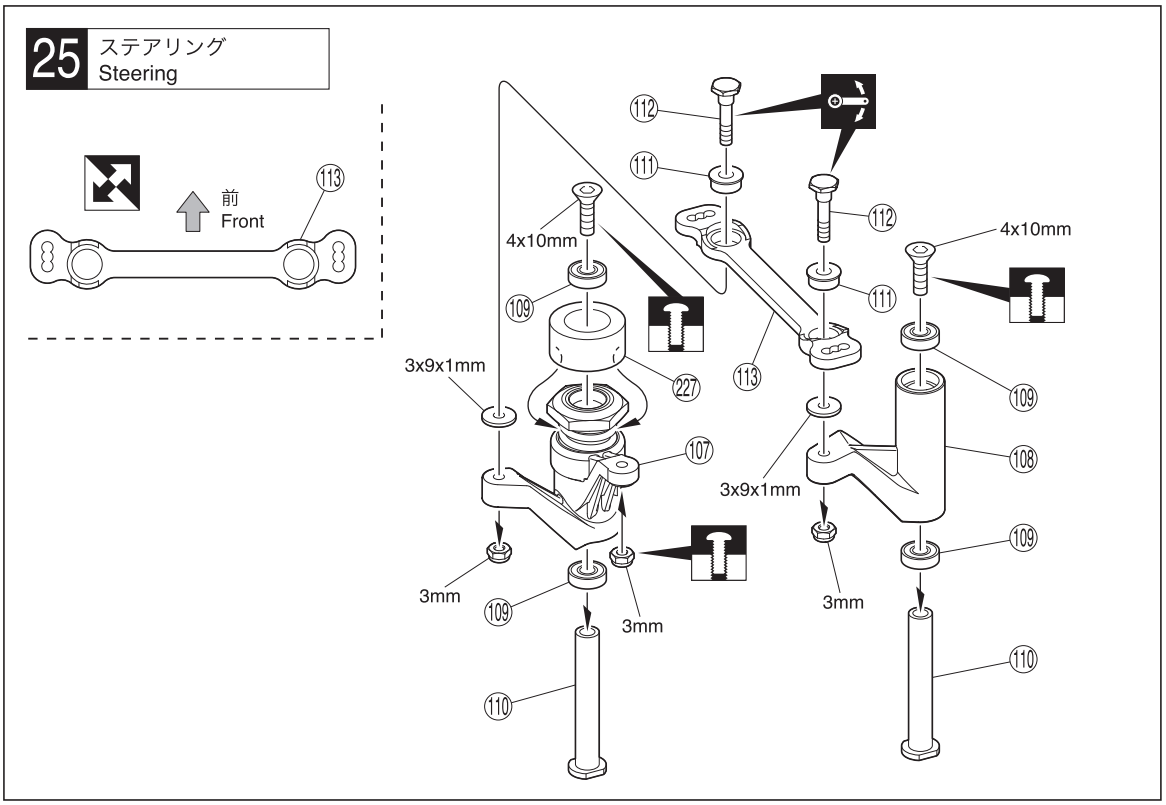

26 ステアリング Steering

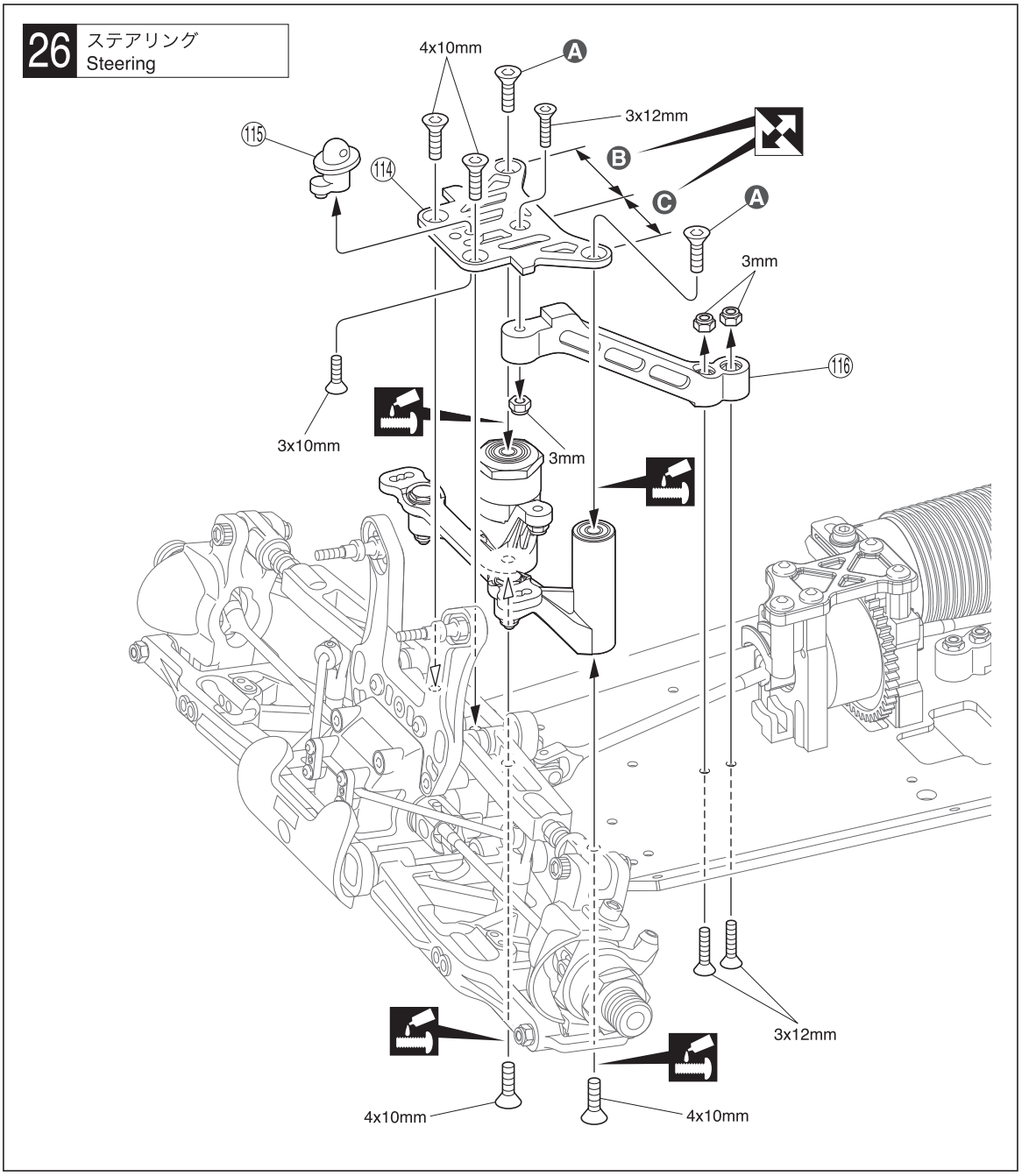

25 No.5

4 x 10mm サラヘックスビス F/H Hex Screw — 2

3mm ナイロンナット Nylon Nut — 3

112 ステアリングピン Steering Pin — 2

111 ステアリングカラー Steering Collar — 2

109 6 x 10 x 3mm ベアリング Ball Bearing — 4

3 x 9 x 1mm ワッシャー Washer — 2

227 サーボセイバーアジャスタースポンジ Servo Saver Adjuster Sponge — 1

26 No.2, No.5

3 x 10mm サラヘックスビス F/H Hex Screw — 1

3 x 12mm サラヘックスビス F/H Hex Screw — 3

4 x 10mm サラヘックスビス F/H Hex Screw — 4

3mm ナイロンナット Nylon Nut — 3

A 仮止めのビスを外して使う。
Remove these screws and retighten after installing 114.

B 広い
Wide

C 狭い
Narrow

ビスの種類に注意。
Note the types of screws !

27 ステアリング Steering

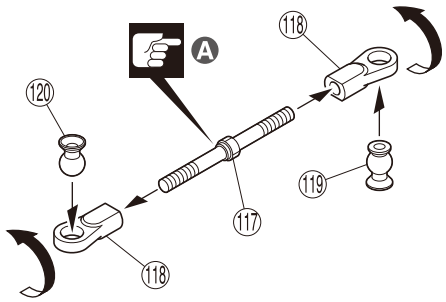

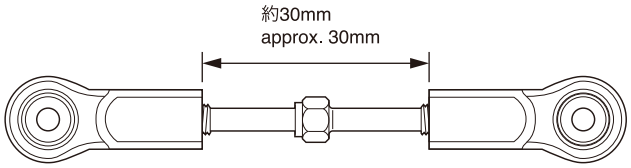

0 10 20 30mm

1:1

x2

27 No.5

117 タイロッド
Tie Rod — 2

118 6.8mm ボールエンド (L)
Ball End (L) — 4

119 6.8 x 10.2mm ボール
Ball — 2

120 6.8 x 8.7mm ボール
Ball — 2

A 段のある方が逆ネジ。
The side with the step is a reverse screw.

28 ステアリング Steering

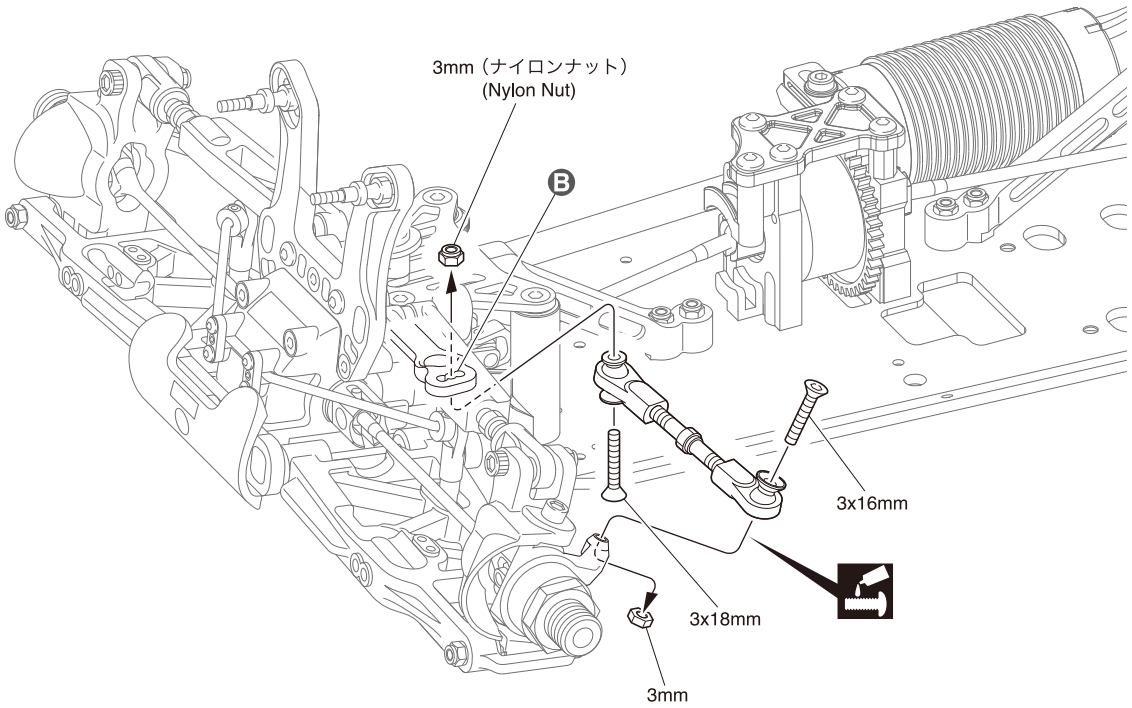

L/R

28 No.5

3mm ナット
Nut — 2

3mm ナイロンナット
Nylon Nut — 2

3 x 16mm サラヘックスビス
F/H Hex Screw — 2

3 x 18mm サラヘックスビス
F/H Hex Screw — 2

B 取付穴。
Holes for mounting.

29 サイドガード Side Guard

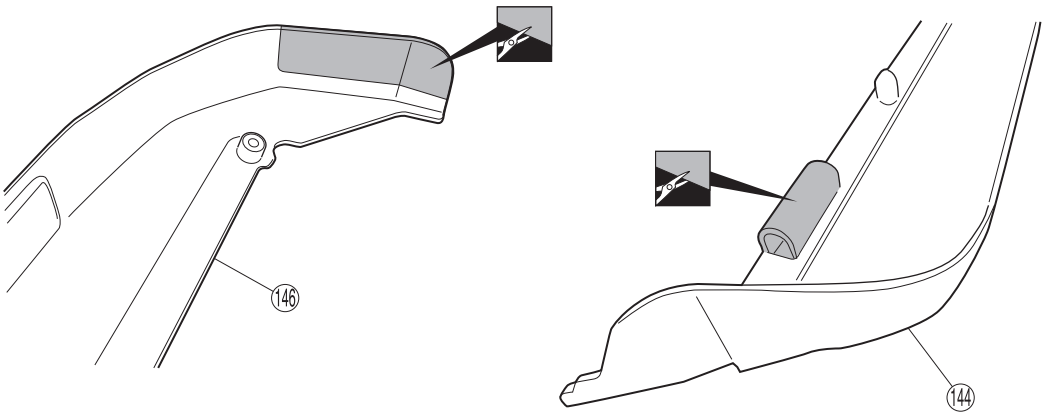

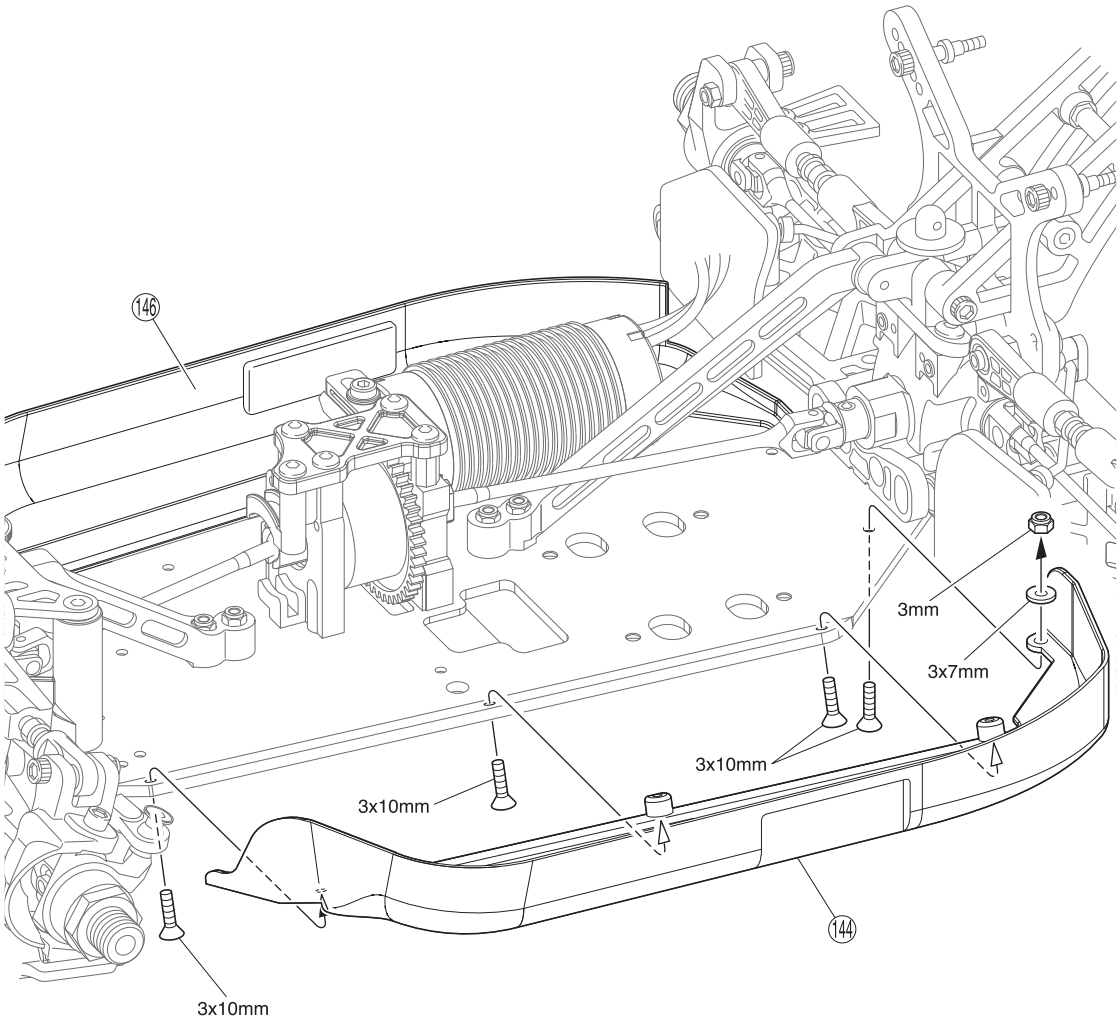

L/R

29 No.6 その他 Other

3 x 10mm サラヘックスビス F/H Hex Screw ---------- 8

3 x 7mm ワッシャー Washer ---------- 2

3mm ナイロンナット Nylon Nut ---------- 2

30 バッテリートレー Battery Tray

3x8mm(F/H)
3x8mm
3x8mm(F/H)
237
241
スピードコントローラー (ESC)
Electric Speed Controller
3x8mm(F/H)
3x8mm
両面テープ
Double-sided Tape
229
232
236
A
243
A
243 バッテリーストラップ
Battery Strap

B C D

244 245 バッテリークッション
Battery Cushion
244 245 E

30 No.6

3 x 8mm ボタンヘックスビス
Button Hex Screw ---------- 2

3 x 8mm サラヘックスビス
F/H Hex Screw ---------- 5

A

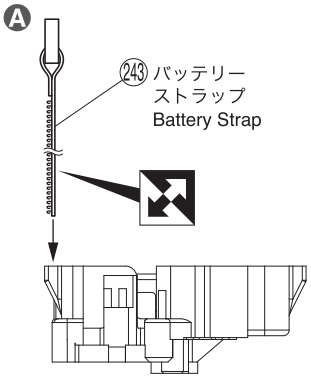

B

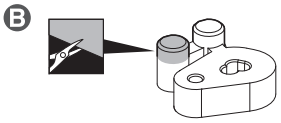

C コードをフックに通す。
Pass cord through hooks.

D

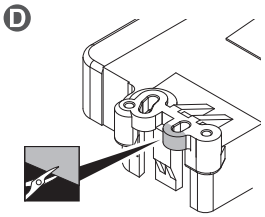

E カットしてバッテリートレーの内側に貼る。
Cut and apply inside battery tray.

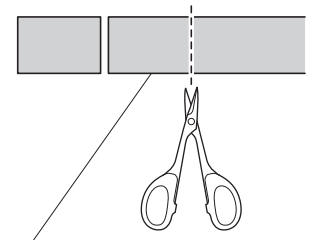

244 バッテリークッション (2mm厚)
Battery Cushion (2mm thickness)

245 バッテリークッション (3mm厚)
Battery Cushion (3mm thickness)

31 ラジオボックス Radio Box

3x15mm
3x15mm
ステアリングサーボ Steering Servo
B
159 A
A 159
234
157
157
スポンジ Sponge
C
受信機 Receiver

31 No.5, No.6

3 x 15mm ボタンヘックスビス Button Hex Screw ---------- 4

A 32 でサーボがシャシーに干渉する場合は159を使用する。
If servo interferes with chassis at step 32, use 159.

B サーボに付属のゴムブッシュとカラーを必ず使用する。
Use rubber bushings and collars included in the servo.

C コネクターを接続する。
Connect the servos to the receiver.

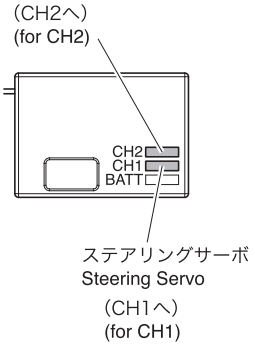

32 ラジオボックス Radio Box

126
アンテナ Antenna
アンテナパイプ 153 Antenna Tube
233 1
3x6mm 2
155
155
235
3x3mm

32 No.5, No.6

3 x 6mm ボタンヘックスビス Button Hex Screw ---------- 1

3 x 3mm セットビス Set Screw ---------- 1

33 シャシー Chassis

3mm（ナイロンナット）
(Nylon Nut)

3mm（フランジ付ナット）
(Flanged Nut)

A

3x12mm

4x10mm

4x10mm

3x10mm

3x12mm

3x10mm

3x10mm

モーターコード
Motor Cord

C

B

< バッテリートレイ >
< Battery Tray >

3x10mm

3x12mm

3x10mm

3x12mm

4x10mm

4x10mm

4x10mm

4x10mm

< ラジオボックス >
< Radio Box >

3x10mm

3x10mm

3x10mm

33 No.6

3 x 10mm サラヘックスビス
F/H Hex Screw — 5

3 x 12mm サラヘックスビス
F/H Hex Screw — 2

4 x 10mm サラヘックスビス
F/H Hex Screw — 4

3mm ナイロンナット
Nylon Nut — 1

3mm フランジ付ナット
Flanged Nut — 1

A スピードコントローラーコードを231に通す。
Pass ESC cord through 231.

231

B 下記の穴を使用。
Use holes shown below.

C ESC/モーターの説明書に従ってコードをつなぐ。
Plug in the cords by referring to the instruction manuals of the ESC and motor.

34 プロポ Radio

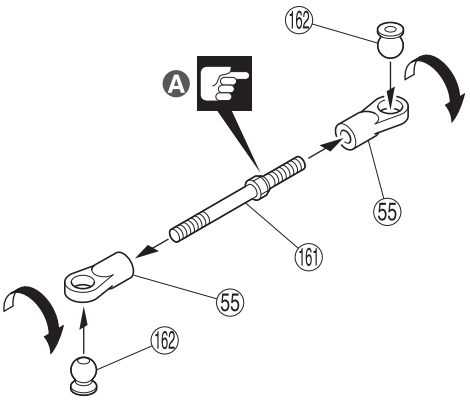

34 No.6

55 5.8mm ボールエンド (L)
Ball End (L) ---------- 2

161 ステアリングロッド
Steering Rod ---------- 1

162 5.8mm 座付ボール
Flange Ball ---------- 2

A 段のある方が逆ネジ。
The side with the step is a reverse screw.

35 プロポ Radio

B 165 …… サンワ, KO, JR
SANWA(AIRTRONICS), KO, JR

B H 164 H …… ハイテック
HiTEC

B F 163 F …… フタバ
Futaba

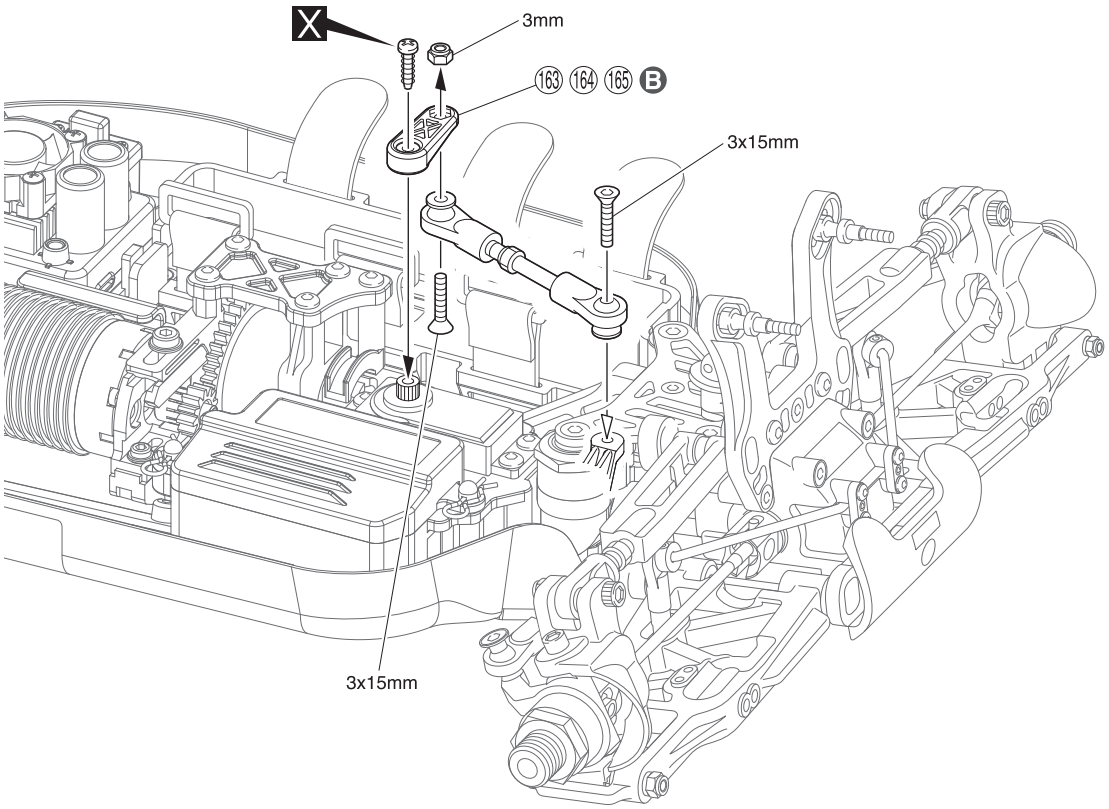

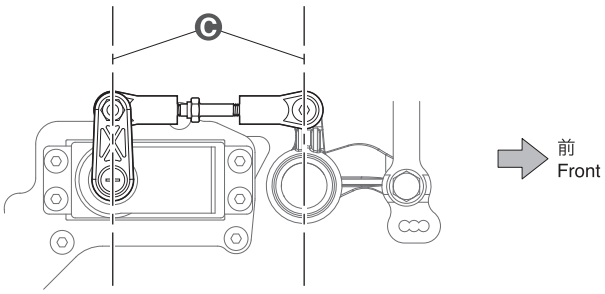

35 No.6

3 x 15mm サラヘックスビス
F/H Hex Screw ---------- 2

3mm ナイロンナット
Nylon Nut ---------- 1

B 使用するサーボに合わせる。
Set up according the servo you use.

C 平行
Parallel

36 ダンパー Shock

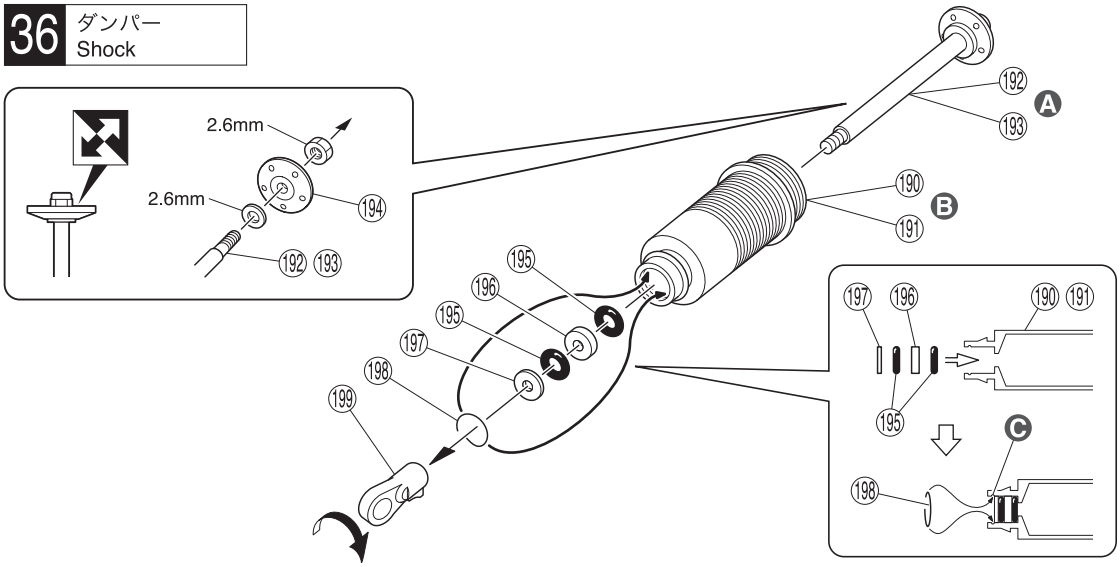

Ⓐ ⑫② (短) – フロント用
⑫② (Short) – For Front

⑫③ (長) – リヤ用
⑫③ (Long) – For Rear

Ⓑ ⑲⓪ (短) – フロント用
⑲⓪ (Short) – For Front

⑲① (長) – リヤ用
⑲① (Long) – For Rear

Ⓒ 溝にはめる。
Fit into groove.

フロント用 For front x2

リヤ用 For rear x2

36 No.7

⑲⑥ カラー (厚)
Collar (Thick) — 4

⑲⑦ カラー (薄)
Collar (Thin) — 4

⑲⑤ 3.5mm Oリング
O-ring — 8

⑲⑨ 6.8mm ボールエンド (S)
Ball End (S) — 4

2.6mm ナイロンナット
Nylon Nut — 4

2.6mm ワッシャー
Washer — 4

⑲⑧ Cリング
C-ring — 4

⑲④ ピストン
Piston — 4

37 ダンパー Shock

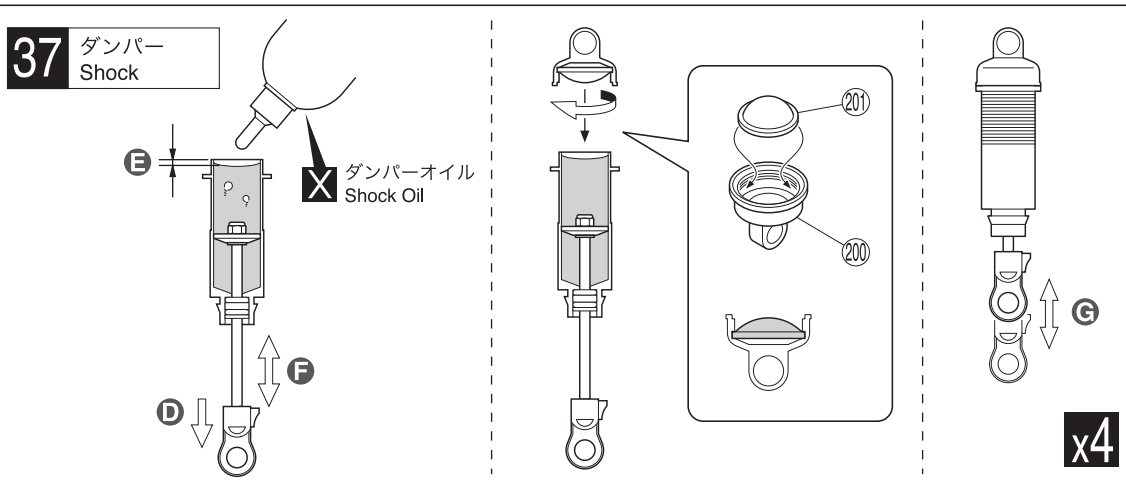

Ⓓ ピストンを下げる。
Pull down the piston.

Ⓔ 多少低くなるぐらいまで入れる。
Puts in to the extent that it becomes somewhat low.

Ⓕ 上下させ、気泡をとる。
Then, gently move the piston up and down to get rid of air bubbles.

Ⓖ スムーズに動くか確認する。
Check if piston moves smoothly.

37 No.7

38 ダンパー Shock

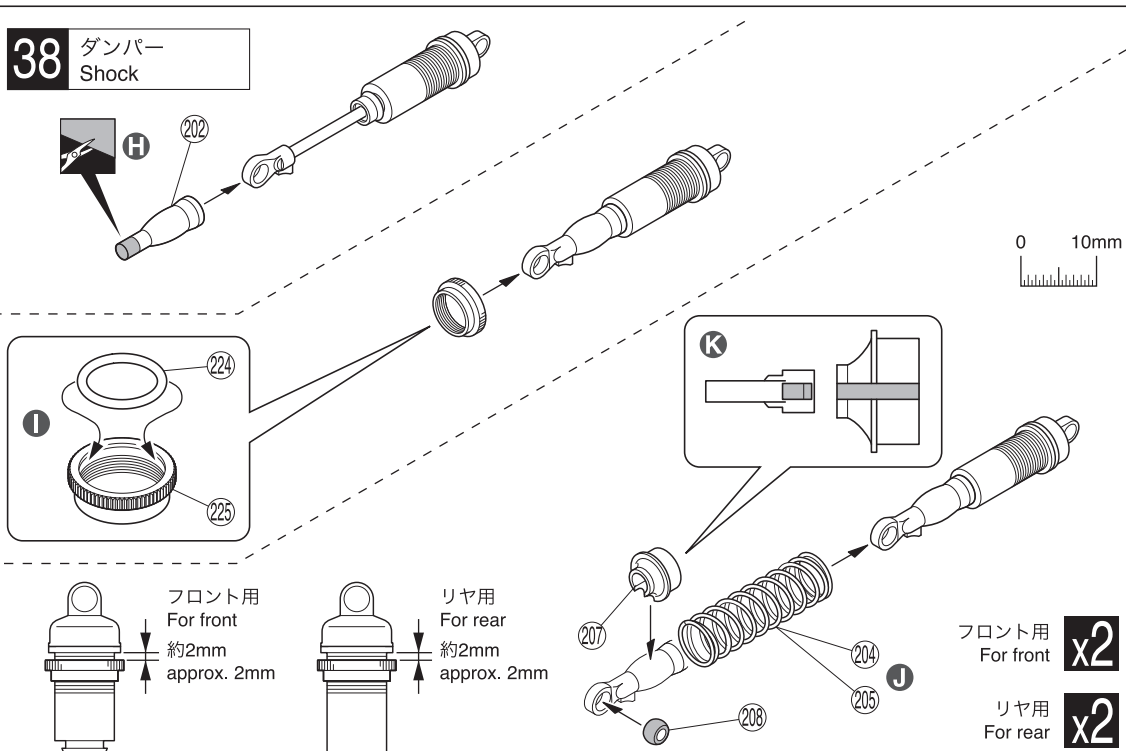

38 No.7

⑳⑧ 6.8mm ボール
Ball — 4

Ⓗ サイズに合わせてカットする。
Cut according to size length.

Ⓘ オイルを付ける。
Put an oil.

Ⓙ ⑳④ (短) – フロント用
⑳④ (Short) – For Front

⑳⑤ (長) – リヤ用
⑳⑤ (Long) – For Rear

Ⓚ ストッパーとスプリングシートの溝を合わせる。
Join the chase of stopper and spring sheet

39 フロントダンパー Front Shock

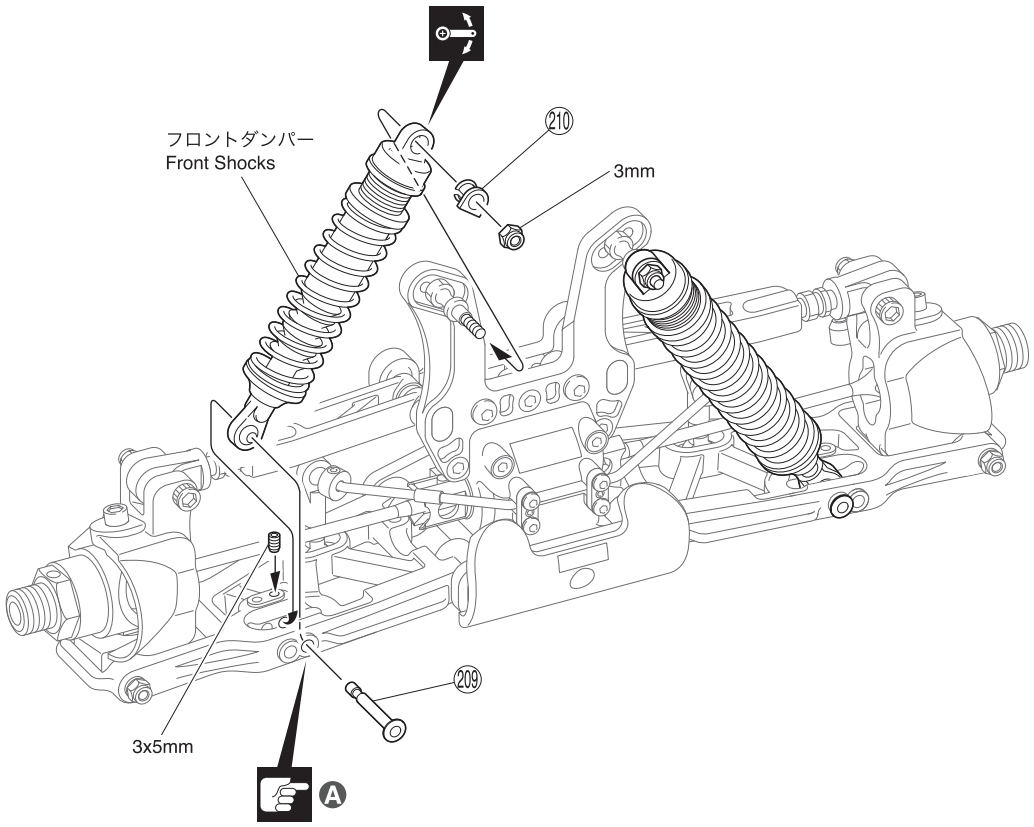

39 No.6, No.7

3mm ナイロンナット
Nylon Nut
2

3 x 5mm セットビス（銀）
Set Screw (Silver)
2

210 5mm ダンパーブッシュ
Shock Bushing
2

209 3 x 26mm シャフト
Shaft
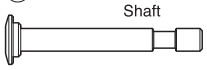 2

A 取付穴。
Holes for mounting.

40 リヤダンパー Rear Shock

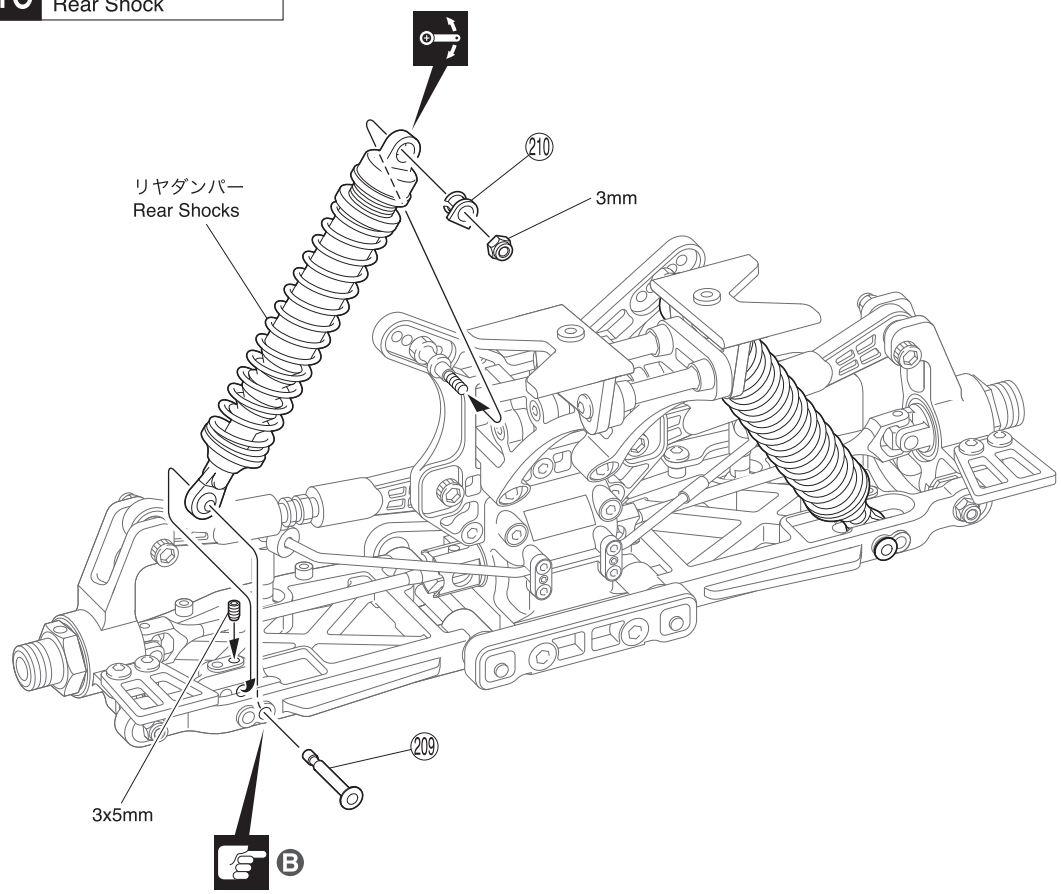

40 No.6, No.7

3mm ナイロンナット
Nylon Nut
2

3 x 5mm セットビス（銀）
Set Screw (Silver)
2

210 5mm ダンパーブッシュ
Shock Bushing
2

209 3 x 26mm シャフト
Shaft
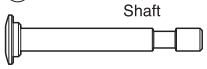 2

B 取付穴。
Holes for mounting.

41 タイヤ Wheels

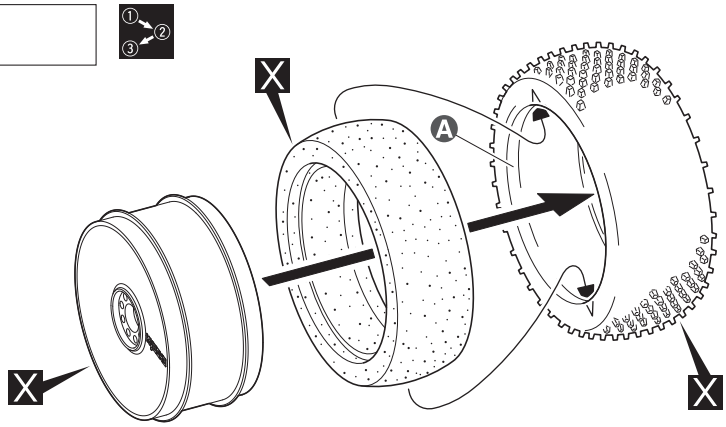

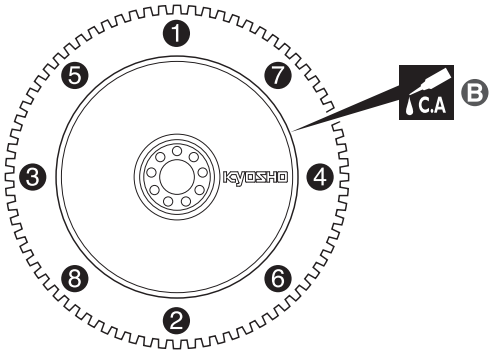

x4

41

Ⓐ あらかじめシンナー等で接着面をきれいにしておく。
Clean the tire rims with thinner beforehand.

Ⓑ 番号順にタイヤを手で押さえ、瞬間接着剤を少しづつ流しこみ、最後に全体を接着する。
Lift edge of tire and apply small amount of instant glue all around.

42 タイヤ Wheels

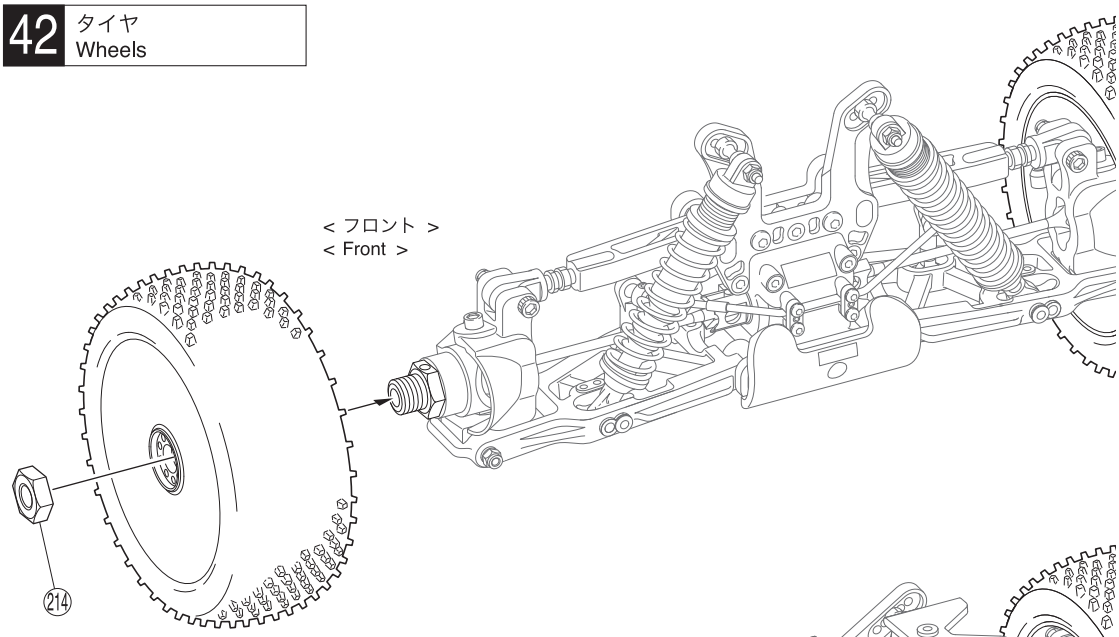

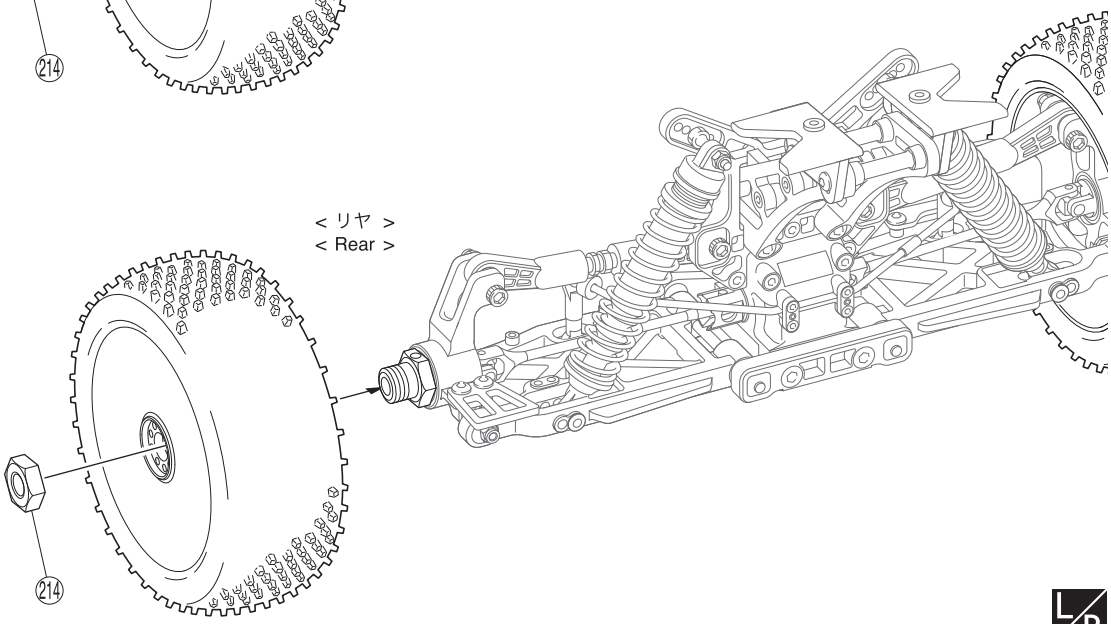

L/R

42 No.4

214 ホイールストッパーナット
Wheel Stopper Nut

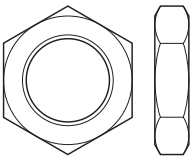

4

43 バッテリー Battery

注意： 2本とも満充電し、品番が同じバッテリーを2本使用すること。
CAUTION : Use fully charged batteries of the same type i.e. same product number.

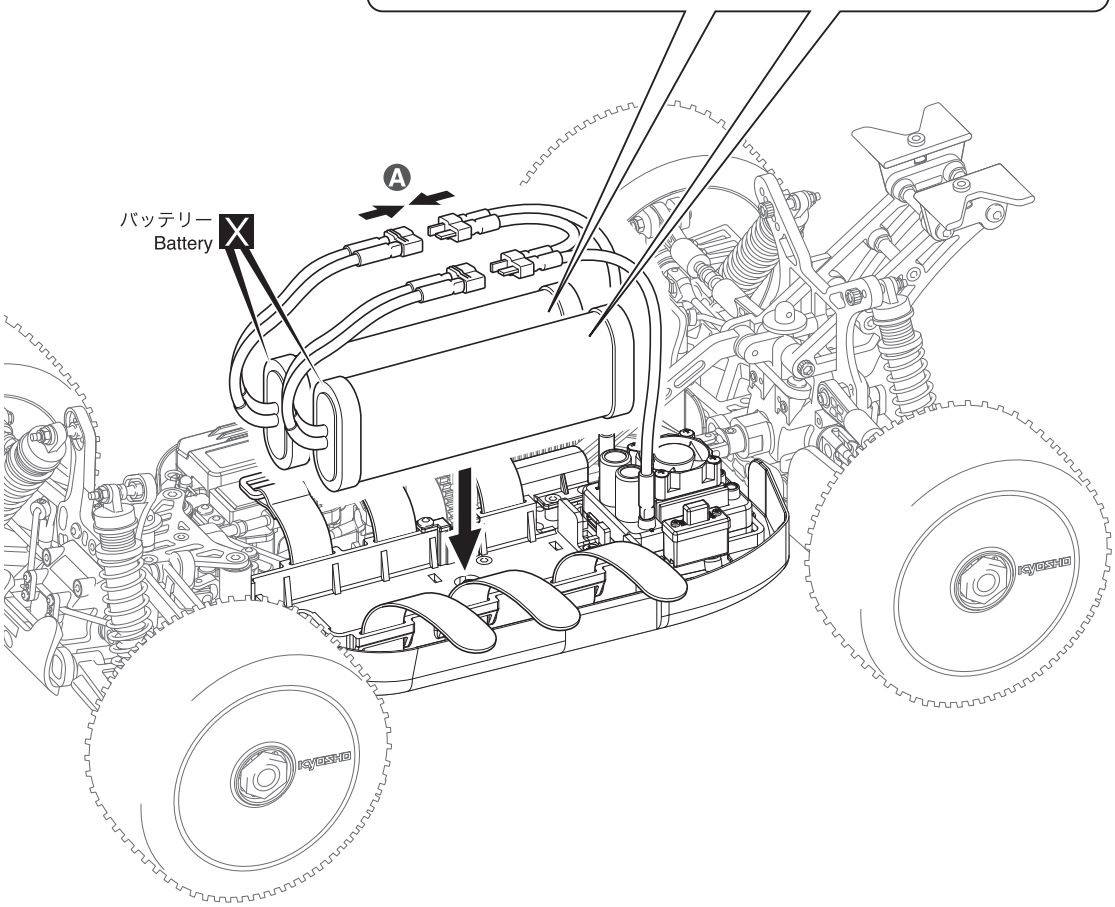

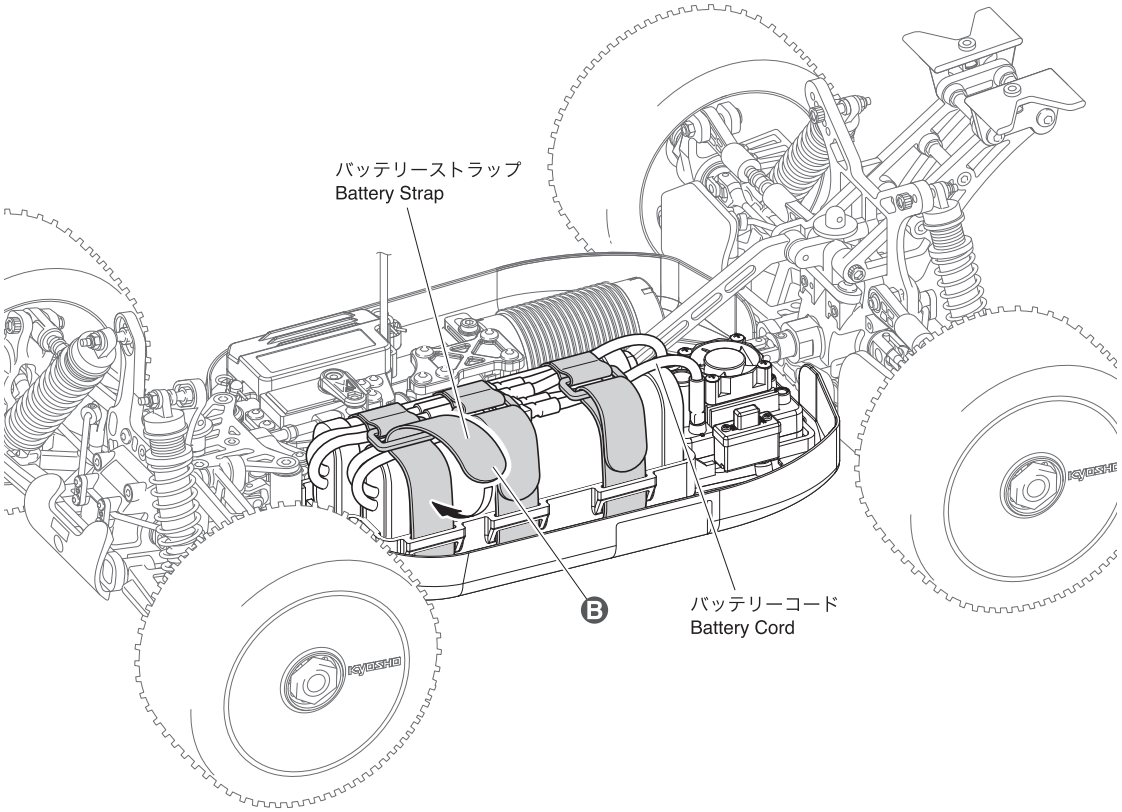

43

A コネクターを接続する。
Connect the servos to the receiver.

B バッテリーコードが動かないようにバッテリーと一緒に固定する。
Fasten battery cords to the batteries to prevent them from moving.

< バッテリーを1本で使用する場合 >
< If using a single battery >

3x8mm
3x8mm(F/H)
A

バッテリー
Battery
X
B

バッテリーストラップ
Battery Strap
C
バッテリーコード
Battery Cord

No.6

3 x 8mm ボタンヘックスビス
Button Hex Screw ---------- 1

3 x 8mm サラヘックスビス
F/H Hex Screw ---------- 1

A 取外す。
Take off.

B コネクターを接続する。
Connect the servos to the receiver.

C バッテリーコードが動かないようにバッテリーと一緒に固定する。
Fasten battery cords to the batteries to prevent them from moving.

44 ボディ Body Shell

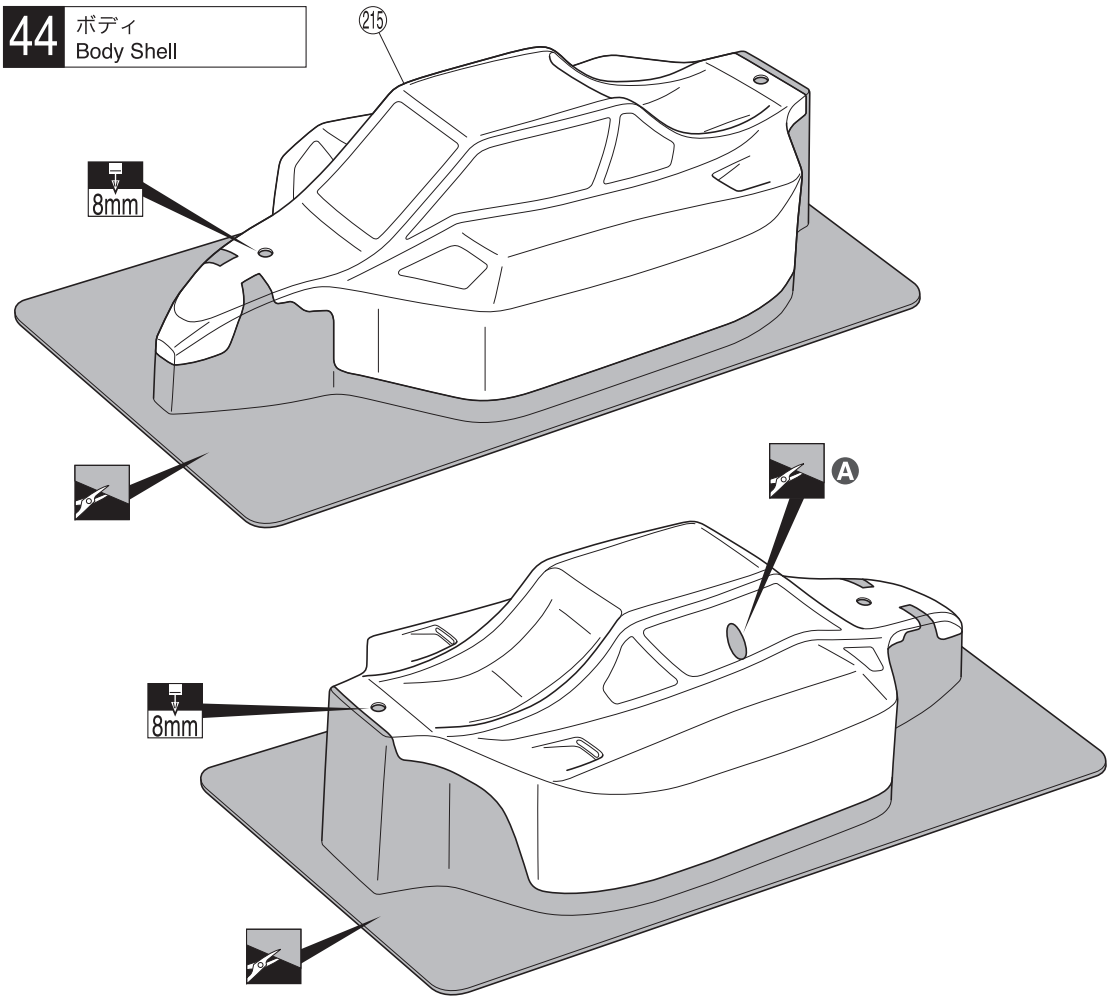

44

Ⓐ アンテナパイプ用。
Hole for antenna pipe.

45 塗装 Painting

❶ 塗装前に、洗剤で油やよごれを洗う。
Before painting, use a neutral detergent to remove any oil residues and dirt.

❷ ウインドウ部分に、内側からマスキングシートを貼る。
Mask the windows from the inside.

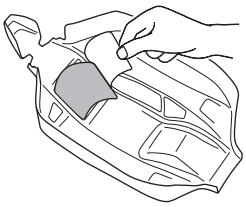

❸ 塗分けはパッケージ写真も参考にしてください。
Refer to the pictures on the box for the color scheme.

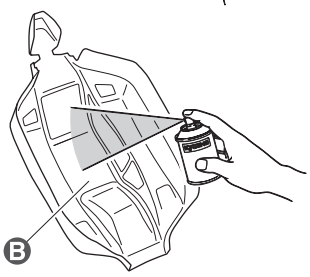

❹ 塗装後、ボディ表面の保護ビニールシートをはがしておく。
After painting, remove the protective film from the body shell.

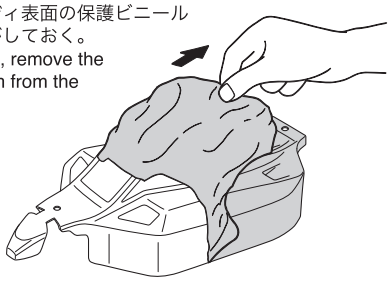

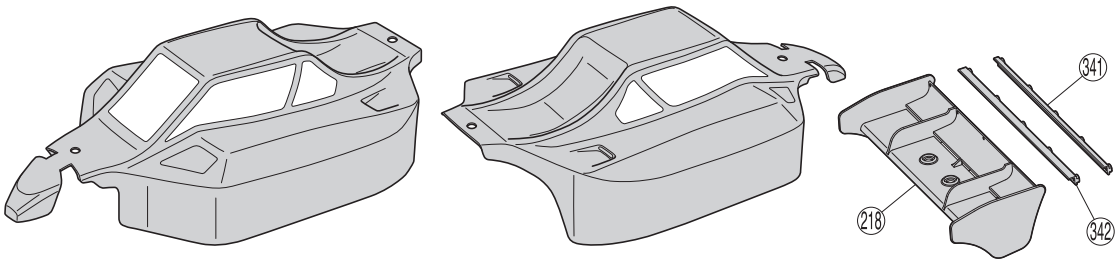

45

Ⓑ 京商スプレーカラーでボディ内側を塗装する。
Paint the body shell from the inside using Kyosho's spray colors.

46 ボディ Body Shell

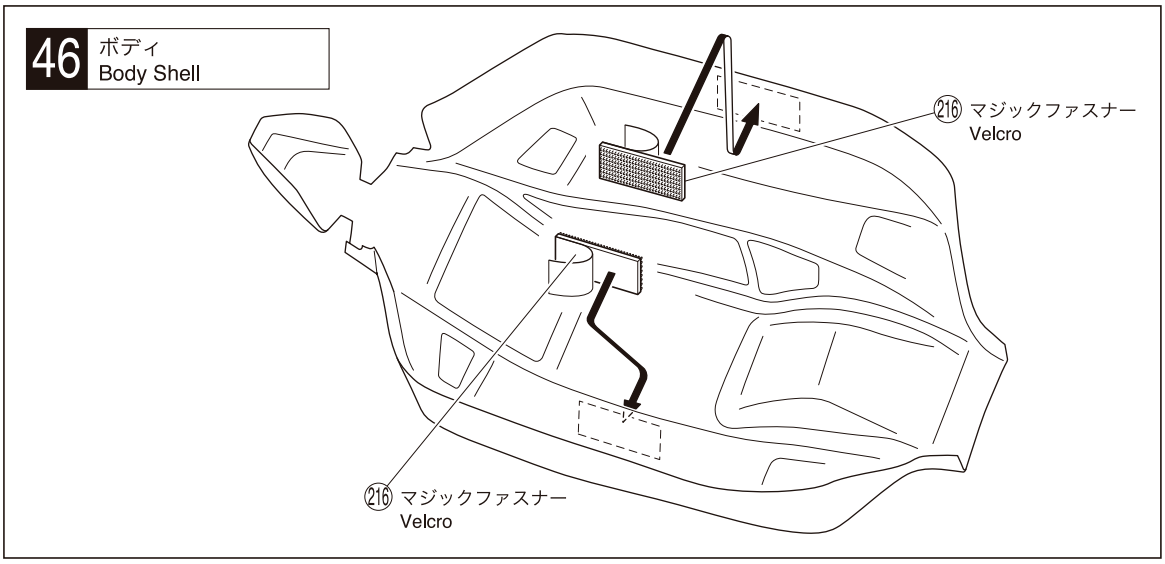

46 その他 Other

47 ボディ Body Shell

2.6mm

3x12mm

217

217

218

A 341 342

2.6x6mm

218

B 219

B 219

3mm

3mm

216 マジックファスナー
Velcro

L/R

47 No.6 その他 Other

2.6 x 6mm ボタンヘックスビス
Button Hex Screw — 5

3 x 12mm ヘックスビス
Hex Screw — 2

2.6mm ナイロンナット
Nylon Nut — 5

3mm ナイロンナット
Nylon Nut — 2

219 ボディピン
Body Pin — 2

A トラクション
Traction

低 / Low

高 / High

341

342

B ボディピンは、図のように曲げておくと取り外しが楽です。
Slightly bend the body pins as shown in the diagram for easier removal.

<EXPLODED VIEW>

一部パーツ販売していないパーツがあります。
Parts indentified only by key numbers are not sold individually!

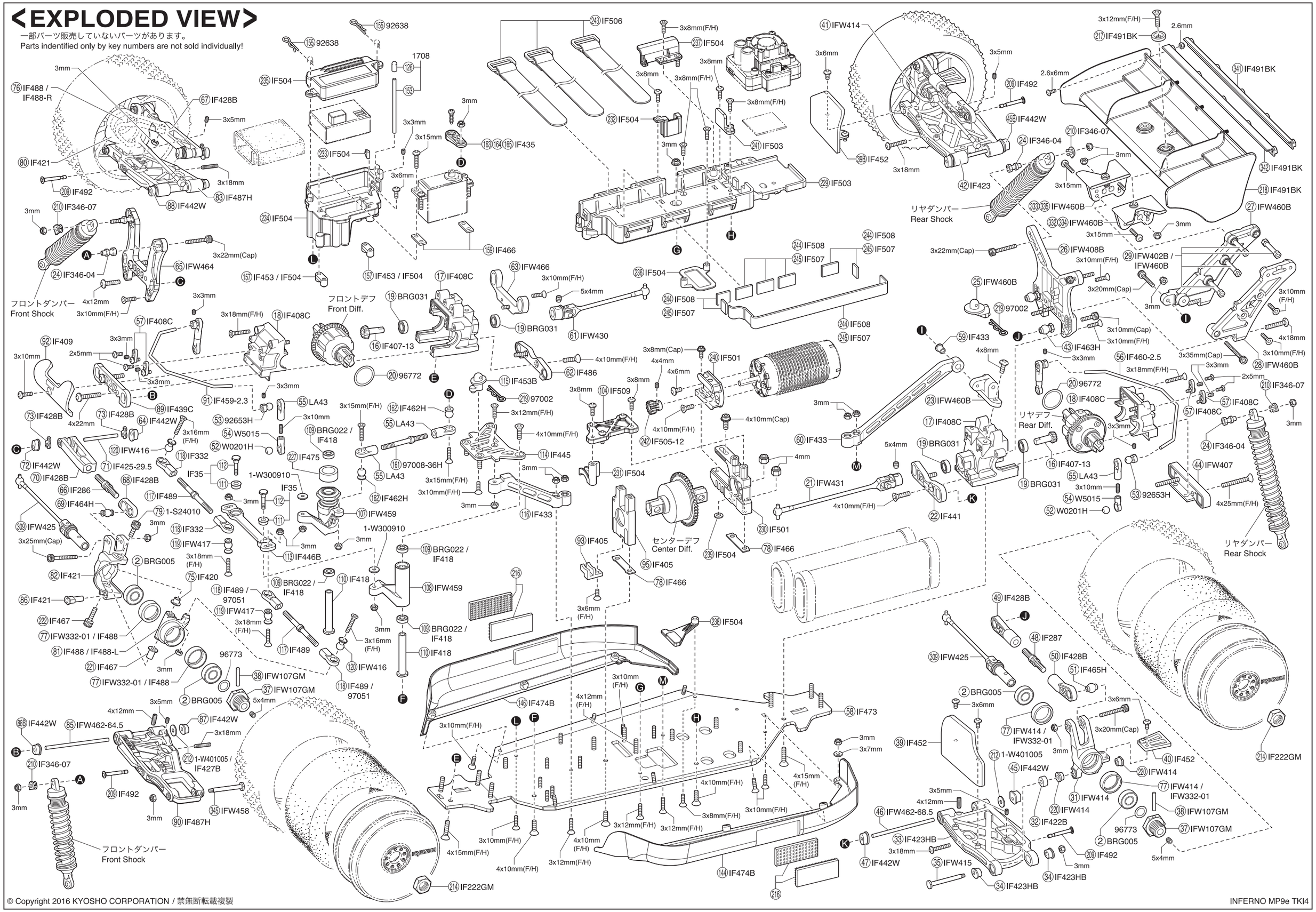

< EXPLODED VIEW >

●デフギヤ
Gear Differential

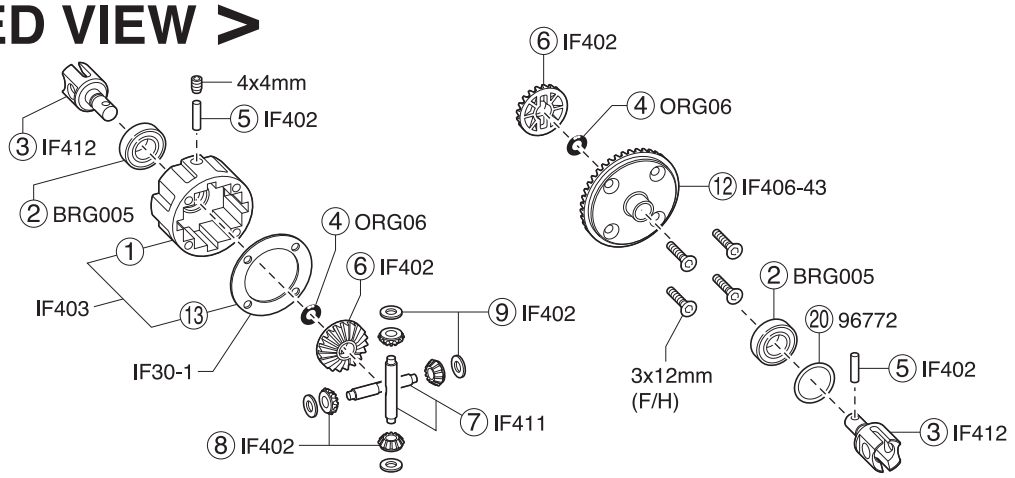

< フロント/リヤ用 >
< For front and rear >

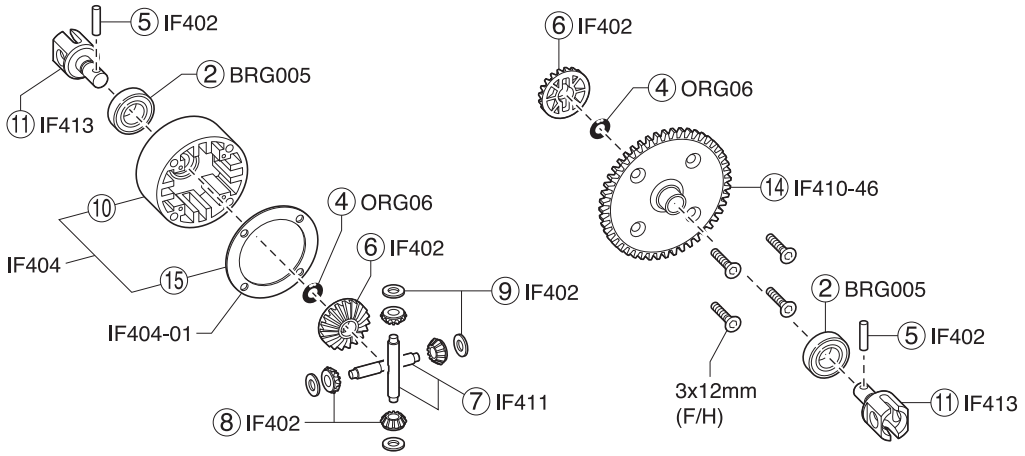

< センター用 >
< For center >

●ダンパー
Shock

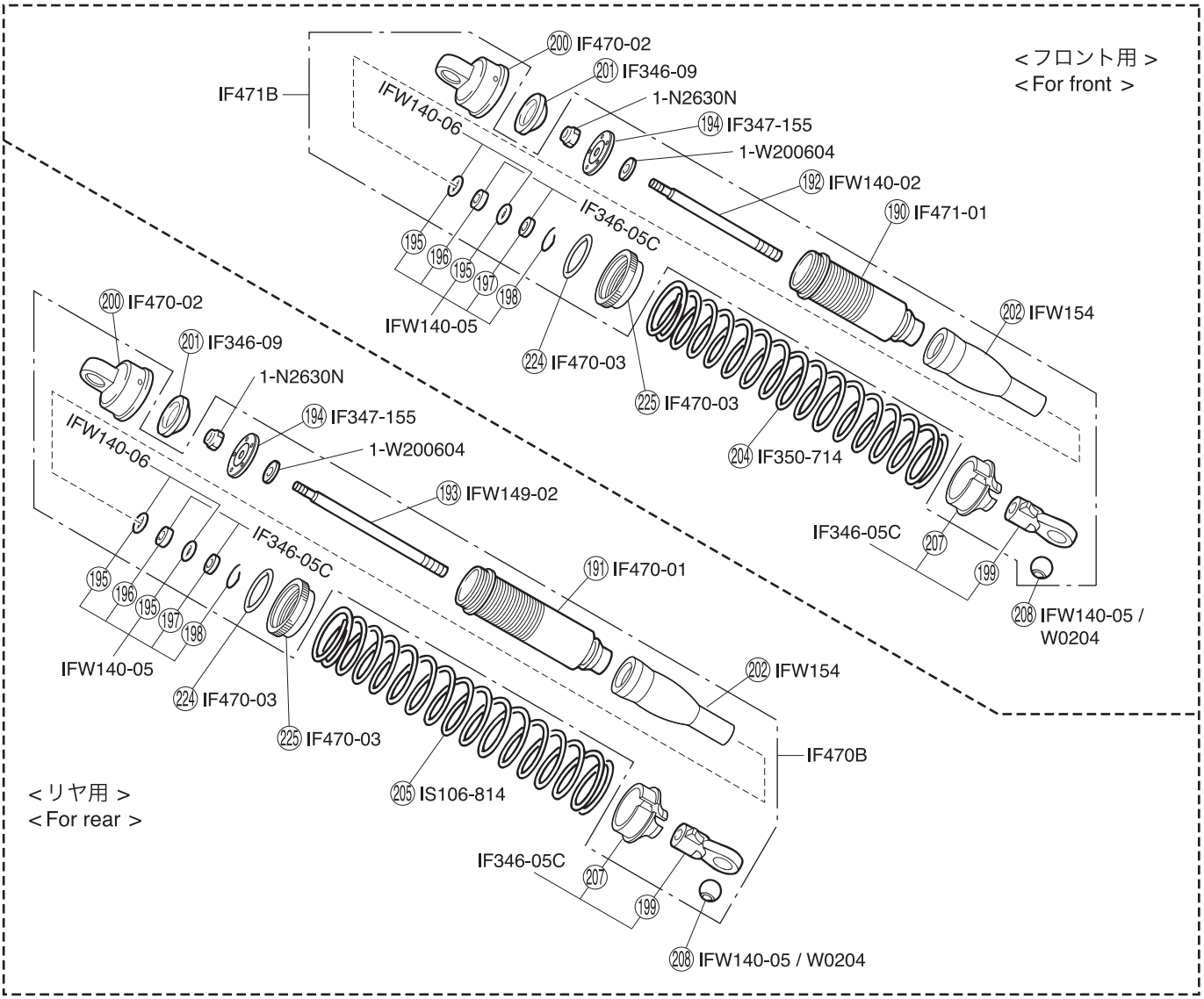

< フロント用 >
< For front >

< リヤ用 >
< For rear >

スペアパーツ　SPARE PARTS

★ FOR JAPANESE MARKET ONLY.

品番 No.	パーツ名 Part Names	内容（キー No. と入数） Quantity	★定価（税抜）
BRG005	シールドベアリング(8x16x5)2 入 Shield Bearing (8x16x5) 2pcs	② x 2	650
BRG022	シールドベアリング(6x10x3)2 入 Shield Bearing (6x10x3) 2pcs	⑩⑨ x 2	1000
BRG031	シールドベアリング(5x11x4)2 入 Shield Bearing (5x11x4) 2pcs	⑲ x 2	1000
IF30-1	デフケースパッキン（5 枚入） Diff. Case Packing (5pcs)	⑬ x 5	450
IF35	ステアリングピン Steering Pin	⑪⑪ x 2	450
IF222 GM	ホイールナット（ガンメタリック / 4pcs） Wheel Nut (Gunmetal / 4pcs)	㉑④ x 4	700
IF286	ハードアッパーアジャストロッド（スチール / フロント /2pcs） Hard Upper Adjust Rod (Steel/Front/2pcs)	⑥⑥ x 2	900
IF287	ハードアッパーアジャストロッド（スチール / リヤ /2pcs） Hard Upper Adjust Rod (Steel/Rear/2pcs)	④⑧ x 2	1000
IF346 -03	ダイアフラム（ビッグダンパー用 /4pcs） Diaphragm (For Big Shock/4pcs)	⑳① x 4	400
IF346 -04	スチールダンパーブッシュ（ビッグダンパー用 /4pcs） Steel Shock Bushing (for Big Shock/4pcs)	②④ x 4　3x22mm キャップビス 3x22mm Cap Screw x 4	900
IF346 -05C	ダンパーエンドセット（ビッグダンパー用 /4 セット） Shock End Set (for Big Shock/4set)	⑲⑥ ⑲⑦ ⑲⑨ ⑳⑦ x 4	600
IF346 -07	ダンパーキャップブッシュセット（ビッグダンパー用 /4 セット） Shock Cap Bushing Set (for Big Shock/4set)	㉑⓪ x 4	400
IF346 -09	HC ダイアフラム（ビッグダンパー用 /4pcs） HC Diaphragm (for Big Shock/4pcs)	⑳① x 4	500
IF347 -155	ダンパーピストン（φ1.5x5 穴 /2pcs/ ビッグダンパー用） Shock Piston (φ1.5x5Hole/2pcs/for Big Shock)	⑲④ x 2	500
IF350 -714	ビッグダンパースプリング（S/ ライトブルー /7-1.4/L=70） Big Shock Spring (S/Light Blue/7-1.4/L=70)	⑳④ x 2	1100
IF402	デフベベルギヤセット（MP9） Diff. Bevel Gear Set (MP9)	⑤⑥ x 2　⑧⑨ x 4	550
IF403	デフケースセット（F&R / MP9） Diff. Case Set (F&R / MP9)	①⑬ x 1	550
IF404	センターデフケースセット（MP9） Center Diff. Case Set (MP9)	⑩⑮ x 1	600
IF404 -01	デフケースパッキン（φ36/5pcs/MP9） Diff. Case Gaskets (φ36/5pcs/MP9)	⑮ x 5	500
IF405	センターデフマウント（MP9） Center Diff. Mount (MP9)	⑨③⑨⑤ x 1	600
IF406 -43	リングギヤ（43T / MP9） Ring Gear (43T / MP9)	⑫ x 1　⑳ x 2	2500
IF407 -13	ドライブベベルギヤ（13T / MP9） Drive Bevel Gear (13T / MP9)	⑯ x 1	1300
IF408C	バルクヘッドセット（F&R/MP9） Bulkhead Set (F&R/MP9)	⑰⑱ x 1　⑤⑦ x 2	700
IF409	バンパー（MP9） Bumper (MP9)	⑨② x 1	400
IF410 -46	スパーギヤ（46T / MP9） Spur Gear (46T / MP9)	⑭ x 1	2200
IF411	デフベベルシャフト（2pcs / MP9） Diff. Bevel Shaft (2pcs / MP9)	⑦ x 2	300
IF412	デフシャフト（2pcs / MP9） Diff. Shaft (2pcs / MP9)	③ x 2	950
IF413	センターデフシャフト（2pcs / MP9） Center Diff. Shaft (2pcs / MP9)	⑪ x 2	1000
IF418	サーボセイバーポスト（MP9） Servo Saver Post (MP9)	⑩⑨ x 4　⑪⓪ x 2	1700
IF420	ナックルアームカラー（4pcs / MP9） Knuckle Arm Collar (4pcs / MP9)	⑦⑤ x 4	550
IF421	フロントハブキャリア（MP9） Front Hub Carrier (MP9)	⑧⓪⑧② x 1　セッティング用ブッシュ付 for Setting with Bushing ⑧⑥ x 2	1200
IF423 HB	ハードリヤロアサスアーム（L,R/MP9 TKI4） Hard Rear Lower Sus. Arm (L,R/MP9 TKI4)	③③④② x 1　セッティング用ブッシュ付 for Setting with Bushing ③④ x 4	1000
IF425 -29.5	サスシャフト（3x29.5mm / 2pcs / MP9） Sus. Shaft (3x29.5mm / 2pcs / MP9)	⑦① x 2	400
IF428B	アッパーアームセット（MP9） Upper Arm Set (MP9)	④⑨ ⑤⓪ ⑥⑧ x 2　⑥⑦ ⑦⓪ x 1 ⑦③ ⑦④ x 4	800
IF433	トルクロッドセット（MP9） Chassis Brace Set (MP9)	⑥⓪ ⑪⑥ x 1　⑤⑨ x 4	600
IF435	サーボホーンセット（MP9） Servo Horn Set (MP9)	⑯③ ⑯④ ⑯⑤ x 1	400
IF439C	フロントロアサスホルダー（F/ ガンメタリック / MP9） Front Lower Sus. Holder (F / Gunmetal / MP9)	⑧⑨ x 1	2500
IF441	リヤロアサスホルダー（F / ガンメタリック / MP9） Rear Lower Sus Holder (F / Gunmetal / MP9)	②② x 1	2000
IF442 W	カラーサスブッシュセット（ホワイト / MP9） Color Sus. Bush Set (White / MP9)	④⑤ ④⑤B ④⑦ ⑥④ x 2 ⑦② ⑧⑦ ⑧⑧ ⑧⑧B 各種セッティング用ブッシュ付 Bushings for setting	500
IF445	フロントアッパープレート（ガンメタリック / MP9） Front Upper Plate (Gunmetal / MP9)	⑪④ x 1	800

品番 No.	パーツ名 Part Names	内容（キー No. と入数） Quantity	★定価（税抜）
IF446B	ステアリングプレート（ガンメタリック / MP9 TKI4） Steering Plate (Gunmetal / MP9 TKI4)	⑪③ x 1	2400
IF452	マッドガード（MP9） Mud Guard (MP9)	③⑨ ③⑨B x 1　④⓪ x 2	500
IF453B	ボディマウント Body Mount	⑪⑤ x 1　⑮⑦ x 4	400
IF459 -2.3	フロントスタビライザーバー（2.3mm/1pc/MP9） Front Sway Bar (2.3mm/1pc/MP9)	⑨① x 1	450
IF460 -2.5	リヤスタビライザーバー（2.5mm/1pc/MP9） Rear Sway Bar (2.5mm/1pc/MP9)	⑤⑥ x 1	500
IF462 H	5.8mm 座付ハードボール（2pcs / MP9） 5.8mm Flanged Hard Ball (2pcs / MP9)	⑯② x 2	400
IF463 H	7.8mm 座付ハードボール（2pcs / IF56） 7.8mm Flanged Hard Ball (2pcs / IF56)	④③ x 2	500
IF464 H	6.8mm 座付ハードボール（2pcs / IF313） 6.8mm Flanged Hard Ball (2pcs / IF313)	⑥⑨ x 2	500
IF465 H	7.8mm ツバ付ハードボール（2pcs / IF55） 7.8mm Taper Hard Ball (2pcs / IF55)	⑤① x 2	400
IF466	センターデフ＆サーボマウントスペーサーセット（MP9） Center Diff. & Servo Mount Spacer Set (MP9)	⑦⑧ ⑮⑨ x 2	400
IF467	ロングキングピンセット（MP9） Long King Pin Set (MP9)	②②① ②②② x 2	600
IF470B	スレッテッドビッグダンパーセット（M/55/MP9） Threaded Big Shock Set (M/55/MP9)	⑲① ⑲③ ⑲⑥ ⑲⑦ ⑲⑧ ⑲⑨ ⑳⓪ ⑳⑦ ⑳⑧ ⑳⑨ ㉑⓪ ㉒④ ㉒⑤ x 2 ⑲⑤ x 4 M2.6mm ナイロンナット M2.6mm Nylon Nut x 2 M2.6x0.4mm ワッシャー M2.6x0.4mm Washer x 2	6200
IF470 -01	スレッテッドビッグダンパーケース（M/L=55/2pcs） Threaded Big Shock Case (M/L=55/2pcs)	⑲① x 2	3300
IF470 -02	スレッテッドビッグダンパーキャップ（ビッグダンパー /4pcs） Threaded Big Shock Cap (Big Shock/4pcs)	⑳⓪ x 4	1800
IF470 -03BK	ダンパーアジャストダイヤル（ビッグダンパー用 /2pcs/ ブラック） Shock Adjust Dial (for Big Shock/2pcs/Black)	②②④ ②②⑤ x 2	750
IF471B	スレッテッドビッグダンパーセット（S/47/MP9） Threaded Big Shock Set (S/47/MP9)	⑲⓪ ⑲② ⑲⑥ ⑲⑦ ⑲⑧ ⑲⑨ ⑳⓪ ⑳⑦ ⑳⑧ ⑳⑨ ㉑⓪ ㉒④ ㉒⑤ x 2 ⑲⑤ x 4 M2.6mm ナイロンナット M2.6mm Nylon Nut x 2 M2.6x0.4mm ワッシャー M2.6x0.4mm Washer x 2	6000
IF471 -01	スレッテッドビッグダンパーケース（S/L=47/2pcs） Threaded Big Shock Case (S/L=47/2pcs)	⑲⓪ x 2	3200
IF473	ハードメインシャシー（MP9 TKI2） Hard Main Chassis (MP9 TKI2)	⑤⑧ x 1	13000
IF474 B	サイドガード（MP9 TKI2/TKI3） Side Gard (MP9 TKI2/TKI3)	①④④ ①④⑥ x 1	1000
IF486	フロントロアサスホルダー B（R/ ガンメタリック /MP9 TKI4） Front Lower Sus. Holder B (R/Gunmetal/MP9 TKI4)	⑥② x 1	2000
IF487H	ハードフロントロアサスアーム（L,R/MP9 TKI4） Hard Front Lower Sus. Arm (L,R/MP9 TKI4)	⑧③ ⑨⓪ x 1	1000
IF488	アルミナックルアーム（L, R/ ガンメタリック /MP9 TKI4） Aluminum Knuckle Arm (L, R/Gunmetal/MP9 TKI4)	⑦⑥ ⑧① x 1　⑦⑦ x 4	9500
IF488 -L	アルミナックルアーム（L/ ガンメタリック /MP9 TKI4） Aluminum Knuckle Arm (L/Gunmetal/MP9 TKI4)	⑧① x 1	4800
IF488 -R	アルミナックルアーム（R/ ガンメタリック /MP9 TKI4） Aluminum Knuckle Arm (R/Gunmetal/MP9 TKI4)	⑦⑥ x 1	4800
IF489	ステアリングロッドセット（4x50mm/2pcs/MP9 TKI4） Steering Rod Set (4x50mm/2pcs/MP9 TKI4)	⑪⑦ x 2　⑪⑧ x 4	1200
IF491 BK	ウイング（ブラック /MP9 TKI4） Wing (Black/MP9 TKI4)	②①⑧ ③④① ③④② x 1　②①⑦ x 2 2.6x6mm ボタンヘックスビス 2.6x6mm Button Hex Screw x 5 2.6mm ナイロンナット 2.6mm Nylon Nut x 5	1200
IF492	6.5x26mm シャフト（MP9 TKI4/4pcs） 6.5x26mm Shaft (MP9 TKI4/4pcs)	②⓪⑨ x 4	1100
IF501	モーターマウント（ガンメタリック /VE） Motor Mount (Gunmetal/VE)	②③⓪ ②④⓪ x 1	7000
IF503	バッテリートレーセット（VE） Battery Tray Set (VE)	②②⑨ ②④① x 1	1000
IF504	メカボックスセット（VE） Radio Box Set (VE)	②③① ②③② ②③③ ②③④ ②③⑤ ②③⑥ ②③⑦ ②③⑧ x 1　⑮⑦ x 2　②③⑨ x 3	1000
IF505 -12	ピニオンギヤ（12T/VE） Pinion Gear (12T/VE)	②④② x 1　4x4mm セットビス 4x4mm Set Screw x 1	1100
IF506	バッテリーストラップセット（VE） Battery Strap Set (VE)	②④③ x 3	1600
IF507	バッテリークッション（t=5.0/VE） Battery Cushion (t=5.0/VE)	②④⑤ x 2	400

スペアパーツ　SPARE PARTS

★ FOR JAPANESE MARKET ONLY.

品番 No.	パーツ名 Part Names	内容（キー No. と入数） Quantity	★定価（税抜）
IF508	バッテリークッション（t=2.0/VE） Battery Cushion (t=2.0/VE)	㉔④ x 2	300
IF509	センターデフプレート（MP9e TKI） Center Diff. Plate (MP9e TKI)	⑩④ x 1	400
IFB007	ボディセット（MP9e TKI） Body Set (MP9e TKI)	㉑⑤ x 1　マスクシール Masking Sheet x 1	3400
IFD502	デカール（MP9e TKI4） Decal (MP9e TKI4)	MP9e TKI4 のロゴデカールセット MP9e TKI4 logo decal set	1200
IFW107 GM	ホイールハブ（ガンメタリック / 4pcs） Wheel Hub (Gunmetal / 4pcs)	㊲㊳ x 4　5x4mm セットビス 5x4mm Set Screw x 4	1100
IFW140 -02	ダンパーシャフト（53） Shock Shaft (53)	⑲②x 2　2.6mm ワッシャー / ナイロンナット 2.6mm Washer / Nylon Nut x 2	800
IFW140 -05	O リングセット O-ring Set	⑲⑤ x 4　⑲⑧ ⑳⑧ x 2 2.6mm ワッシャー 2.6mm Washer x 2	800
IFW149 -02	ダンパーシャフト（63） Shock Shaft (63)	⑲③x 2　2.6mm ワッシャー / ナイロンナット 2.6mm Washer / Nylon Nut x 2	800
IFW154	ダンパーブーツ Shock Boots	⑳② x 4	700
IFW332 -01	ブッシュ（アルミナックルアーム用 /4pcs） Bush (for Aluminum Knuckle Arm/4pcs)	⑦⑦ x 4	500
IFW402B	アルミウィングステーカラー（ガンメタリック / 4pcs / MP9） Aluminum Wing Stay Collar (Gunmetal / 4pcs / MP9)	㉙ x 4	1000
IFW408B	ハードリヤショートダンパーステー（M サイズダンパー用 /MP9） Hard Rear Short Shock Stay (M-Size Shock/MP9)	㉖ x 1	4000
IFW414	アルミリヤハブキャリア（Off-2.0 / L, R / ガンメタリック / MP9） Aluminum Rear Hub Carrier (Off-2.0 / L, R / Gunmetal / MP9)	⑦⑦ ㉒⓪ x 4　㉛㊶ x 1	6000
IFW414 -01	ブッシュセット（4pcs / アルミリヤハブキャリア Off-2.0 用） Bushing Set (for Aluminum Rear Hub Carrier Off-2.0)	㉒⓪ x 4	450
IFW415	ハードリヤロアサスシャフトスクリュー（3.5x49mm / 2pcs / MP9） Hard Rear Lower Sus. Shaft Screw (3.5x49mm / 2pcs / MP9)	㉟ x 2 3mm ナイロンナット 3mm Nylon Nut x 2	800
IFW416	6.8mm ハードボール（H=8.7/2pcs/MP9） 6.8mm Hard Ball (H=8.7/2pcs/MP9)	⑫⓪ x 2　3x16mm サラヘックスビス 3x16mm F/H Hex Screw x 2	550
IFW417	6.8mm ハードボール（H=10.2/2pcs/MP9） 6.8mm Hard Ball (H=10.2/2pcs/MP9)	⑪⑨ x 2　3x18mm サラヘックスビス 3x18mm F/H Hex Screw x 2	550
IFW425	HD リヤユニバーサルスイングシャフト（L=93/2pcs/MP9 TKI3） HD Rear Universal Swing Shaft (L=93/2pcs/MP9 TKI3)	③⓪⓪ x 2	3900
IFW430	HD フロントセンターユニバーサルシャフト（L=84/1pc/MP9） HD Front C-Universal Shaft (L=84/1pc/MP9)	⑥① x 1　5x4mm セットビス 5x4mm Set Screw x 1	2200
IFW431	HD リヤセンターユニバーサルシャフト（L=110/1pc/MP9） HD Rear C-Universal Shaft (L=110/1pc/MP9)	㉑① x 1　5x4mm セットビス 5x4mm Set Screw x 1	2300
IFW458	ハードフロントロアサスシャフトスクリュー（3x42.8mm/2pcs/MP9） Hard Front Lower Sus. Shaft Screw (3x42.8mm/2pcs/MP9)	③④⑤ x 2　3mm ナット 3mm Nut x 2	1000
IFW459	サーボセイバーアッセンブリー（ハードスプリング仕様 /MP9） Servo Saver Assy (Hard Spring Type/MP9)	⑩⑦ ⑩⑧ x 1	2000

品番 No.	パーツ名 Part Names	内容（キー No. と入数） Quantity	★定価（税抜）
IFW460B	ハイトラクションウイングステー（MP9） High Traction Wing Stay (MP9)	㉓㉕㉗㉘㉙③③②③③③ x 1	1000
IFW462 -64.5	HD サスシャフト（4x64.5mm/2pcs/MP9） HD Sus. Shaft (4x64.5mm/2pcs/MP9)	⑧⑤ x 2	600
IFW462 -68.5	HD サスシャフト（4x68.5mm/2pcs/MP9） HD Sus. Shaft (4x68.5mm/2pcs/MP9)	④⑥ x 2	600
IFW464	ハードフロントダンパーステー（S/ ハイマウント /MP9） Hard Front Shock Stay (S/High Mount/MP9)	⑥⑤ x 1	6000
IFW466	ハードフロントアッパーサスホルダー（R/ ハイマウント /MP9） Hard Front Upper Sus. Holder (R/High Mount/MP9)	⑥③ x 1	2000
IS106 -814	ビッグダンパースプリング（M/ ライトブルー /8-1.4/L=84） Big Shock Spring (M/Light Blue/8-1.4/L=84)	⑳⑤ x 2	1100
LA43	ボールエンド 5.8φ（12pcs） 5.8mm Ball End (12pcs)	⑤⑤ x 12	300
ORG06	シリコン O リング（P6/ オレンジ）15 入り Silicone O-ring (P6/Orange) 15pcs	④ x 15	400
W0201 H	5.8mm ハードボール（5pcs） 5.8mm Hard Ball (5pcs)	⑤② x 5	700
W0204	6.8mm ハードボール（H=4.8/4pcs） 6.8mm Hard Ball (H=4.8/4pcs)	⑳⑧ x 4	700
W5015	ダンパーエンド Shock End	⑤④ x 4	200
1-W200604	ワッシャー（M2x6x0.4 / 10 入） Washer (M2x6x0.4 / 10pcs)	2x6x0.4mm ワッシャー 2x6x0.4mm Washer x 10	200
1-W300910	ワッシャー（M3x9x1.0 / 10 入） Washer (M3x9x1.0 / 10pcs)	3x9x1.0mm ワッシャー 3x9x1.0mm Washer x 10	400
1708	カラーアンテナ黒キャップツキ（4pcs） Color Antenna (Black/4pcs)	①⑤③ ①⑤④ x 4	500
92638	スナップピン（10pcs） Snap Pin (10pcs)	①⑤⑤ x 10	200
92653 H	5.8mm ハードボールジョイント（3.0 穴 / 4pcs） 5.8mm Hard Ball Joint (3.0 Hole / 4pcs)	⑤③ x 4　3x3mm セットビス 3x3mm Set Screw x 4	900
96772	13x16x0.15mm シム SUS（10 マイイリ） 13x16x0.15mm Shim SUS	⑳⓪ x 10	450
96773	8x12x0.2mm シム（5pcs） 8x12x0.2mm Shim (5pcs)	5 枚入り 5pcs.	200
97002	ボディピン（1.6mm/10pcs/FM29） Body Pin (1.6mm/10pcs/FM29)	②①⑨ x 10	250
97008 -36H	ハードアジャストロッド（3x36mm / 2pcs） Hard Adjust Rod (3x36mm / 2pcs)	①⑥① x 2	950

一部パーツ販売していないパーツがあります。
その場合、代替パーツ品番が記入されています。
Note that some parts are not sold as spare parts!
Einige Teile sind nicht einzeln erhaeltlich!.
Attention ! Certaines pièces ne sont pas vendues au détail.
Algunas piezas no se venden por separado.

オプションパーツ　OPTIONAL PARTS

★ FOR JAPANESE MARKET ONLY.

品番 No.	パーツ名 Part Names	内容 Description	★定価（税抜）
IF346 -04L	ライトウェイトダンパーブッシュ（ビッグダンパー用 /4pcs） L/Weight Shock Bush (For Big Shock/4pcs)	㉔と交換　4 個入り instead of ㉔.　4pcs	1200
IF347 -126	ダンパーピストン（φ1.2x6 穴 /2pcs/ ビッグダンパー用） Shock Piston (φ1.2x6Hole/2pcs/for Big Shock)	⑲④と交換　ダンパーセッティング用 instead of ⑲④.　For Shock setting	500
IF347 -128	ダンパーピストン（φ1.2x8 穴 /2pcs/ ビッグダンパー用） Shock Piston (φ1.2x8Hole/2pcs/for Big Shock)	⑲④と交換　ダンパーセッティング用 instead of ⑲④.　For Shock setting	500
IF347 -135	ダンパーピストン（φ1.3x5 穴 /2pcs/ ビッグダンパー用） Shock Piston (φ1.3x5Hole/2pcs/for Big Shock)	⑲④と交換　ダンパーセッティング用 instead of ⑲④.　For Shock setting	500
IF347 -136	ダンパーピストン（φ1.3x6 穴 /2pcs// ビッグダンパー用） Shock Piston (φ1.3x6Hole/2pcs/for Big Shock)	⑲④と交換　ダンパーセッティング用 instead of ⑲④.　For Shock setting	500
IF347 -138	ダンパーピストン（φ1.3x8 穴 /2pcs// ビッグダンパー用） Shock Piston (φ1.3x8Hole/2pcs/for Big Shock)	⑲④と交換　ダンパーセッティング用 instead of ⑲④.　For Shock setting	500
IF347 -145	ダンパーピストン（φ1.4x5 穴 /2pcs// ビッグダンパー用） Shock Piston (φ1.4x5Hole/2pcs/for Big Shock)	⑲④と交換　ダンパーセッティング用 instead of ⑲④.　For Shock setting	500
IF348 -916	ビッグダンパースプリング（M&L/ レッド /9-1.6/L=95） Big Shock Spring (M&L/Red/9-1.6/L=95)	⑳⑤と交換　ダンパーセッティング用 instead of ⑳⑤.　For Shock setting	1200
IF348 -1014	ビッグダンパースプリング（M&L/ ライトブルー /10-1.4/L=95） Big Shock Spring (M&L/Light Blue/10-1.4/L=95)	⑳⑤と交換　ダンパーセッティング用 instead of ⑳⑤.　For Shock setting	1200
IF348 -1016	ビッグダンパースプリング（M&L/ ブルー /10-1.6/L=95） Big Shock Spring (M&L/Blue/10-1.6/L=95)	⑳⑤と交換　ダンパーセッティング用 instead of ⑳⑤.　For Shock setting	1200
IF348 -1114	ビッグダンパースプリング（M&L/ グリーン /11-1.4/L=95） Big Shock Spring (M&L/Green/11-1.4/L=95)	⑳⑤と交換　ダンパーセッティング用 instead of ⑳⑤.　For Shock setting	1200
IF348 -1116	ビッグダンパースプリング（M&L/ ライトグリーン /11-1.6/L=95） Big Shock Spring (M&L/Light Green/11-1.6/L=95)	⑳⑤と交換　ダンパーセッティング用 instead of ⑳⑤.　For Shock setting	1200
IF348 -1216	ビッグダンパースプリング（M&L/ パープル /12-1.6/L=95） Big Shock Spring (M&L/Purple/12-1.6/L=95)	⑳⑤と交換　ダンパーセッティング用 instead of ⑳⑤.　For Shock setting	1200

品番 No.	パーツ名 Part Names	内容 Description	★定価（税抜）
IF348 -1316	ビッグダンパースプリング（M&L/ ホワイト /13-1.6/L=95） Big Shock Spring (M&L/White/13-1.6/L=95)	⑳⑤と交換　ダンパーセッティング用 instead of ⑳⑤.　For Shock setting	1200
IF350 -716	ビッグダンパースプリング（S/ ブルー /7-1.6/L=70） Big Shock Spring (S/Blue/7-1.6/L=70)	⑳④と交換　ダンパーセッティング用 instead of ⑳④.　For Shock setting	1100
IF350 -814	ビッグダンパースプリング（S/ グリーン /8-1.4/L=70） Big Shock Spring (S/Green/8-1.4/L=70)	⑳④と交換　ダンパーセッティング用 instead of ⑳④.　For Shock setting	1100
IF350 -816	ビッグダンパースプリング（S/ ライトグリーン /8-1.6/L=70） Big Shock Spring (S/Light Green/8-1.6/L=70)	⑳④と交換　ダンパーセッティング用 instead of ⑳④.　For Shock setting	1100
IF350 -916	ビッグダンパースプリング（S パープル /9-1.6/L=70） Big Shock Spring (S/Purple/9-1.6/L=70)	⑳④と交換　ダンパーセッティング用 instead of ⑳④.　For Shock setting	1100
IF350 -1016	ビッグダンパースプリング（S/ ホワイト /10-1.6/L=70） Big Shock Spring (S/White/10-1.6/L=70)	⑳④と交換　ダンパーセッティング用 instead of ⑳④.　For Shock setting	1100
IF350 -6514	ビッグダンパースプリング（S/ グレー /6.5-1.4/L=70） Big Shock Spring (S/Gray/6.5-1.4/L=70)	⑳④と交換　ダンパーセッティング用 instead of ⑳④.　For Shock setting	1100
IF350 -7514	ビッグダンパースプリング（S/ オレンジ /7.5-1.4/L=70） Big Shock Spring (S/Orange/7.5-1.4/L=70)	⑳④と交換　ダンパーセッティング用 instead of ⑳④.　For Shock setting	1100
IF410 -48	スパーギヤ（48T / MP9） Spur Gear (48T / MP9)	⑭と交換　ギヤ比変更用 instead of ⑭.　for changing the gear ratio	2200
IF437	ハードリヤダンパーステー（MP9） Hard Rear Shock Stay (MP9)	㉖と交換　instead of ㉖. 別途 IS116B スレッドビッグダンパーセット及び IF348 ビッグダンパースプリングが必要 IS116B Threaded Big shock stay and IF348 Big shock spring are required	6000
IF442 KG	カラーサスブッシュセット（蛍光グリーン /MP9） Color Sus. Bush Set (F-Green/MP9)	1 台分入り Full set for a kit	500
IF442 KR	カラーサスブッシュセット（蛍光レッド /MP9） Color Sus. Bush Set (F-Red/MP9)	1 台分入り Full set for a kit	500

オプションパーツ　OPTIONAL PARTS

★ FOR JAPANESE MARKET ONLY.

品番 No.	パーツ名 Part Names	内容 Description	★定価 (税抜)
IF442 KY	カラーサスブッシュセット(蛍光イエロー /MP9) Color Sus. Bush Set (F-Yellow/MP9)	1 台分入り Full set for a kit	500
IF442 KO	カラーサスブッシュセット(蛍光オレンジ /MP9) Color Sus. Bush Set (F-Orange/MP9)	1 台分入り Full set for a kit	500
IF455	ウイングワッシャー(ガンメタリック / 2pcs / MP9) Wing Washer (Gunmetal / 2pcs / MP9)	㉑⑦と交換 instead of ㉑⑦.	300
IF459 -2.2	フロントスタビライザーバー(2.2mm / 1pc / MP9) Front Sway Bar (2.2mm/1pc/MP9)	⑨①と交換 instead of ⑨①.	450
IF459 -2.4	フロントスタビライザーバー(2.4mm / 1pc / MP9) Front Sway Bar (2.4mm/1pc/MP9)	⑨①と交換 instead of ⑨①.	450
IF459 -2.5	フロントスタビライザーバー(2.5mm / 1pc / MP9) Front Sway Bar (2.5mm/1pc/MP9)	⑨①と交換 instead of ⑨①.	450
IF459 -2.6	フロントスタビライザーバー(2.6mm / 1pc / MP9) Front Sway Bar (2.6mm/1pc/MP9)	⑨①と交換 instead of ⑨①.	450
IF459 -2.8	フロントスタビライザーバー(2.8mm / 1pc / MP9) Front Sway Bar (2.8mm/1pc/MP9)	⑨①と交換 instead of ⑨①.	450
IF460 -2.3	リヤスタビライザーバー(2.3mm / 1pc / MP9) Rear Sway Bar (2.3mm/1pc/MP9)	⑤⑥と交換 instead of ⑤⑥.	500
IF460 -2.4	リヤスタビライザーバー(2.4mm / 1pc / MP9) Rear Sway Bar (2.4mm/1pc/MP9)	⑤⑥と交換 instead of ⑤⑥.	500
IF460 -2.6	リヤスタビライザーバー(2.6mm / 1pc / MP9) Rear Sway Bar (2.6mm/1pc/MP9)	⑤⑥と交換 instead of ⑤⑥.	500
IF460 -2.8	リヤスタビライザーバー(2.8mm / 1pc / MP9) Rear Sway Bar (2.8mm/1pc/MP9)	⑤⑥と交換 instead of ⑤⑥.	500
IF460 -3.0	リヤスタビライザーバー(3.0mm / 1pc / MP9) Rear Sway Bar (3.0mm/1pc/MP9)	⑤⑥と交換 instead of ⑤⑥.	500
IF491 KG	ウィング(蛍光グリーン /MP9 TKI4) Wing (F-Green/MP9 TKI4)	㉑⑧,㉞①,㉞②と交換 instead of ㉑⑧,㉞①,㉞②.	1200
IF491 KO	ウィング(蛍光オレンジ /MP9 TKI4) Wing (F-Orange/MP9 TKI4)	㉑⑧,㉞①,㉞②と交換 instead of ㉑⑧,㉞①,㉞②.	1200
IF491 KR	ウィング(蛍光レッド /MP9 TKI4) Wing (F-Red/MP9 TKI4)	㉑⑧,㉞①,㉞②と交換 instead of ㉑⑧,㉞①,㉞②.	1200
IF491 KY	ウィング(蛍光イエロー /MP9 TKI4) Wing (F-Yellow/MP9 TKI4)	㉑⑧,㉞①,㉞②と交換 instead of ㉑⑧,㉞①,㉞②.	1200
IF491 W	ウィング(ホワイト /MP9 TKI4) Wing (White/MP9 TKI4)	㉑⑧,㉞①,㉞②と交換 instead of ㉑⑧,㉞①,㉞②.	1200
IF505 -11	ピニオンギヤ(11T/VE) Pinion Gear (11T/VE)	㉔②と交換 instead of ㉔②.	1100
IF505 -13	ピニオンギヤ(13T/VE) Pinion Gear (13T/VE)	㉔②と交換 instead of ㉔②.	1100
IFH006 KG	ディッシュホイール(4pcs/ 蛍光グリーン /MP9 TKI4) Dish Wheel (4pcs/F-Green/MP9 TKI4)	4 個入り 4pcs	1800
IFH006 KO	ディッシュホイール(4pcs/ 蛍光オレンジ /MP9 TKI4) Dish Wheel (4pcs/F-Orange/MP9 TKI4)	4 個入り 4pcs	1800
IFH006 KR	ディッシュホイール(4pcs/ 蛍光レッド /MP9 TKI4) Dish Wheel (4pcs/F-Red/MP9 TKI4)	4 個入り 4pcs	1800
IFH006 KY	ディッシュホイール(4pcs/ 蛍光イエロー /MP9 TKI4) Dish Wheel (4pcs/F-Yellow/MP9 TKI4)	4 個入り 4pcs	1800
IFW107 B	ホイールハブ(ブルー) Wheel Hub (Blue)	③⑦と交換 instead of ③⑦.	1100
IFW326 BL	ホイールハブ(ナロー /777/ ブルー /4pcs) Wheel Hub (Narrow/777/Blue/4pcs)	③⑦と交換 instead of ③⑦.	1100
IFW326 GM	ホイールハブ(ナロー /MP9/777/ ガンメタリック /4pcs) Wheel Hub (Narrow/MP9/777/Gunmetal/4pcs)	③⑦と交換 instead of ③⑦.	1100
IFW336 BL	ナイロン付ホイールナット(ブルー /4pcs) Wheel Nut with Nylon (Blue/4pcs)	㉑④と交換　4 個入り instead of ㉑④.　4pcs	1200
IFW336 GM	ナイロン付ホイールナット(ガンメタリック / 4pcs) Wheel Nut With Nylon (Gunmetal / 4pcs)	㉑④と交換　4 個入り instead of ㉑④.　4pcs	1200
IFW336 R	ナイロン付ホイールナット(レッド /4pcs) Wheel Nut with Nylon (Red/4pcs)	㉑④と交換　4 個入り instead of ㉑④.　4pcs	1200
IFW403	LSD ギヤセット(MP9) TCD Gear Set (MP9)	フロント / リヤ / センターデフ用 for Front / Rear / Center Diff.	8000
IFW405 -128	SP ダンパーピストン(φ1.2x8 穴 /2pcs/ ビッグダンパー) SP Shock Piston (φ1.2x8Hole/2pcs/for Big Shock)	⑲④と交換 instead of ⑲④.	600
IFW405 -138	SP ダンパーピストン(φ1.3x8 穴 /2pcs/ ビッグダンパー) SP Shock Piston (φ1.3x8Hole/2pcs/for Big Shock)	⑲④と交換 instead of ⑲④.	600
IFW405 -148	SP ダンパーピストン(φ1.4x8 穴 /2pcs/ ビッグダンパー) SP Shock Piston (φ1.4x8Hole/2pcs/for Big Shock)	⑲④と交換 instead of ⑲④.	600
IFW412	アルミフロントハブキャリアセット(L, R/ ガンメタリック /MP9) Aluminum Front Hub Carrier Set (L,R/Gunmetal/MP9)	⑧⓪,⑧②と交換 instead of ⑧⓪,⑧②.	6200
IFW413	アルミリヤトルクロッドセット(ガンメタリック /MP9) Aluminum Rear Torque Rod Set (Gunmetal/MP9)	⑥⓪と交換 instead of ⑥⓪.	2700
IFW418	アルミフロントトルクロッドセット(ガンメタリック /MP9) Aluminum Front Torque Rod Set (Gunmetal/MP9)	⑪⑥と交換 instead of ⑪⑥.	2400
IFW419	キャップユニバーサルスイングシャフト(2pcs / 91 / MP9 / MP9e) Cap Universal Swing Shaft (2pcs / 91 / MP9 / MP9e)	③⓪⑨と交換 instead of ③⓪⑨.	3800
IFW434	HD キャップセンターユニバーサルスイングシャフト(1pc/84/MP9/MP9e) HD Cap C-Universal Swing Shaft (1pc/84/MP9/MP9e)	⑥①と交換 instead of ⑥①.	2200
IFW435	HD キャップセンターユニバーサルスイングシャフト(1pc/110/MP9/MP9e) HD Cap C-Universal Swing Shaft (1pc/110/MP9/MP9e)	②①と交換 instead of ②①.	2300
IFW436	アルミフロントハブキャリアセット(L, R/16° / ガンメタリック /MP9) Al Front Hub Carrier Set (L, R/16° /Gunmetal/MP9)	⑦⑥,⑦⑦と交換 instead of ⑦⑥,⑦⑦.	6200

品番 No.	パーツ名 Part Names	内容 Description	★定価 (税抜)
IFW437 -05	フロントナックルセッティングウエイト(5g/2pcs/MP9) Front Knuckle Setting Weight (5g/2pcs/MP9)	2 個入り 2pcs	2400
IFW437 -10	フロントナックルセッティングウエイト(10g/2pcs/MP9) Front Knuckle Setting Weight (10g/2pcs/MP9)	2 個入り 2pcs	2400
IFW437 -15	フロントナックルセッティングウエイト(15g/2pcs/MP9) Front Knuckle Setting Weight (15g/2pcs/MP9)	2 個入り 2pcs	2400
IFW438 -05	リヤハブキャリアセッティングウエイト(5g/2pcs/MP9) Rear Hub Carrier Setting Weight (5g/2pcs/MP9)	2 個入り 2pcs	2400
IFW438 -10	リヤハブキャリアセッティングウエイト(10g/2pcs/MP9) Rear Hub Carrier Setting Weight (10g/2pcs/MP9)	2 個入り 2pcs	2400
IFW438 -15	リヤハブキャリアセッティングウエイト(15g/2pcs/MP9) Rear Hub Carrier Setting Weight (15g/2pcs/MP9)	2 個入り 2pcs	2400
IFW439	フロントナックル&リヤハブ セッティングウエイトセット(MP9) Front Knuckle & Rear Hub Setting Weight Set (MP9)		8000
IFW440 -28	チタンフロントアッパーロッド(5x28mm/2pcs/MP9) Titanium Front Upper Rod (5x28mm/2pcs/MP9)	⑥⑥と交換 instead of ⑥⑥.	2200
IFW440 -38	チタンリヤアッパーロッド(5x38mm/2pcs/MP9) Titanium Rear Upper Rod (5x38mm/2pcs/MP9)	④⑧と交換 instead of ④⑧.	2200
IFW441 -46	チタンステアリングロッド(4x46mm/2pcs/MP9) Titanium Steering Rod (4x46mm/2pcs/MP9)	⑪⑦と交換 instead of ⑪⑦.	2400
IFW442 -36	チタンステアリングサーボロッド(3x36mm/1pc/MP9) Titanium Steering Servo Rod (3x36mm/1pc/MP9)	⑯①と交換 instead of ⑯①.	1200
IFW443	チタンロッドセット(MP9) Titanium Rod Set (MP9)	1 台分入り Full set for a kit	7400
IFW444 GM	フロントワイドホイールハブ(2pcs/ ガンメタリック /MP9) Front Wide Wheel Hub (2pcs/Gunmetal/MP9)	③⑦と交換 instead of ③⑦.	750
IFW445	アルミウイングステーマウント(ガンメタリック /MP9) Aluminum Wing Stay Mount (Gunmetal/MP9)	②③と交換 instead of ②③.	2000
IFW446	アルミ車高ゲージ(ガンメタリック /MP9) Aluminum Ride Height Gauge (Gunmetal/MP9)		800
IFW448	アルミロングレンジステアリングサーボホーン(フタバ用 /MP9/ST-RR) Al Long Range Steering Servo Horn (FUTABA/MP9/ST-RR)	⑯③と交換 instead of ⑯③.	1400
IFW449	アルミロングレンジステアリングサーボホーン(サンワ /KO 用 /MP9/ST-RR) Al Long Range Steering Servo Horn (SANWA/KO/MP9/ST-RR)	⑯⑤と交換 instead of ⑯⑤.	1400
IFW457 -814	ビッグダンパースプリング(ライトブルー /8-1.4/L=78) Big Shock Spring (Light Blue/8-1.4/L=78)	⑳④と交換　ダンパーセッティング用 instead of ⑳④.　For Shock setting	1100
IFW457 -7514	ビッグダンパースプリング(グレー /7.5-1.4/L=78) Big Shock Spring (Gray/7.5-1.4/L=78)	⑳④と交換　ダンパーセッティング用 instead of ⑳④.　For Shock setting	1100
IFW457 -8514	ビッグダンパースプリング(オレンジ /8.5-1.4/L=78) Big Shock Spring (Orange/8.5-1.4/L=78)	⑳④と交換　ダンパーセッティング用 instead of ⑳④.　For Shock setting	1100
IFW459	サーボセイバーアッセンブリー(ハードスプリング仕様 /MP9) Servo Saver Assy (Hard Spring Type/MP9)	⑩⑦と交換 instead of ⑩⑦.	2000
IFW461	アルミフロントハブキャリアセット(L,R/19° / ガンメタリック /MP9) Al Front Hub Carrier Set (L,R/19° /Gunmetal/MP9)	⑧⓪,⑧②と交換 instead of ⑧⓪,⑧②.	6200
IFW465	ハードフロントダンパーステー(MS/ ハイマウント /MP9) Hard Front Shock Stay (MS/High Mount/MP9)	⑥⑤と交換 instead of ⑥⑤.	6000
IS105 -01	ビッグダンパーケース(M/L=55/2pcs) Big Shock Case (M/L=55/2pcs)	⑲①と交換 instead of ⑲①.	3300
IS106 -816	ビッグダンパースプリング(M/ ブルー /8-1.6/L=84) Big Shock Spring (M/Blue/8-1.6/L=84)	⑳⑤と交換　ダンパーセッティング用 instead of ⑳⑤.　For Shock setting	1100
IS106 -914	ビッグダンパースプリング(M/ グリーン /9-1.4/L=84) Big Shock Spring (M/Green/9-1.4/L=84)	⑳⑤と交換　ダンパーセッティング用 instead of ⑳⑤.　For Shock setting	1100
IS106 -916	ビッグダンパースプリング(M/ ライトグリーン /9-1.6/L=84) Big Shock Spring (M/L-Green/9-1.6/L=84)	⑳⑤と交換　ダンパーセッティング用 instead of ⑳⑤.　For Shock setting	1100
IS106 -1016	ビッグダンパースプリング(M/ パープル /10-1.6/L=84) Big Shock Spring (M/Purple/10-1.6/L=84)	⑳⑤と交換　ダンパーセッティング用 instead of ⑳⑤.　For Shock setting	1100
IS106 -1116	ビッグダンパースプリング(M/ ホワイト /11-1.6/L=84) Big Shock Spring (M/White/11-1.6/L=84)	⑳⑤と交換　ダンパーセッティング用 instead of ⑳⑤.　For Shock setting	1100
IS106 -7514	ビッグダンパースプリング(M/ グレー /7.5-1.4/L=84) Big Shock Spring (M/Gray/7.5-1.4/L=84)	⑳⑤と交換　ダンパーセッティング用 instead of ⑳⑤.　For Shock setting	1100
IS106 -8514	ビッグダンパースプリング(M/ オレンジ /8.5-1.4/L=84) Big Shock Spring (M/Orange/8.5-1.4/L=84)	⑳⑤と交換　ダンパーセッティング用 instead of ⑳⑤.　For Shock setting	1100
IS106 -9514	ビッグダンパースプリング(M/ イエロー /9.5-1.4/L=84) Big Shock Spring (M/Yellow/9.5-1.4/L=84)	⑳⑤と交換　ダンパーセッティング用 instead of ⑳⑤.　For Shock setting	1100

ツール　TOOL

★ FOR JAPANESE MARKET ONLY.

品番 No.	パーツ名 Part Names	内容 Description	★定価（税抜）
36219	SP ナイフエッジリーマー SP Knife Edge Reamer	ボディの穴開けに便利 Tool for making holes on Bodies.	1800
36219P	SP ナイフエッジリーマー プラス SP Knife Edge Reamer Plus	ボディの穴開けに便利 Tool for making holes on Bodies.	2000
36261	KRF ステンレス ポリカボディカッター ストレート KRF Stainless PC-Body Scissors Straight	ポリカボディ用ハサミ Scissors for PC-body.	500
36262	KRF ステンレス ポリカボディカッター カーブ KRF Stainless PC-Body Scissors Curve	ポリカボディ用ハサミ Scissors for PC-body.	500
AKA44001	AKA 1/8 バギー＆トラギー用ハンドホイルバランサー 1:8 OFF ROAD HAND HELD WHEEL BALANCER		2800
AKA44002	AKA タイヤ接着用バンド（1/10&1/8 バギー用 /8 入） AKA TIRE MOUNTING BANDS 1:8/1:10 (8PCS)		500

品番 No.	パーツ名 Part Names	内容 Description	★定価（税抜）
AKA44005	AKA ホイールナットレンチ（17mm） 17MM WHEEL NUT WRENCH		2800
AKA44007	AKA タイヤパンチ（2/2.5/3/3.5/4/4.5mm） AKA MULTI-TIP TIRE PUNCH		1200
AKA58001	タイヤクロス（接着前処理用 /10pcs） TIRE PREP CLOTH (10 PACKETS)		600
R246-8161	ピンセット ストレート Tweezers Straight		450
R246-8181	OLFA コンパスカッター（替刃 2 枚付） OLFA Compass Cutter w/Spare Cutter 2pcs		600

カナイツール　YUICH KANAI TOOLS

★ FOR JAPANESE MARKET ONLY.

品番 No.	パーツ名 Part Names	内容 Description	★定価（税抜）
YKW001	ストレートリーマー（φ3.05） Straight Reamer (3.05)	3mm穴ギャップ解消ツール Smooth gaps 3mm holes.	2800
YKW002	ストレートリーマー（φ4.05） Straight Reamer (4.05)	4mm穴ギャップ解消ツール Smooth gaps 4mm holes.	2800
YKW003 B	KANAI TOOL マイナスドライバー（6mm） KANAI TOOL Screw Driver (Flat/6mm)	それぞれビットの単品売りあります。 There is a bit single article of a spare.	2200
YKW004 B	KANAI TOOL マイナスドライバー（4mm/ ロング） KANAI TOOL Screw Driver (Flat/4mm/Long)	それぞれビットの単品売りあります。 There is a bit single article of a spare.	2000
YKW005 B	KANAI TOOL マイナスドライバー（3mm/ ロング） KANAI TOOL Screw Driver (Flat/3mm/Long)	それぞれビットの単品売りあります。 There is a bit single article of a spare.	1700
YKW006 B	KANAI TOOL プラスドライバー（No.1） KANAI TOOL Screw Driver (No.1)	3～4mmプラスビス用ツール Tool for 3~4mm Phillips screw それぞれビットの単品売りあります。 There is a bit single article of a spare.	2100
YKW007 B	KANAI TOOL プラスドライバー（No.2） KANAI TOOL Screw Driver (No.2)	2～2.6mmプラスビス用ツール Tool for 2~2.6mm Phillips screw それぞれビットの単品売りあります。 There is a bit single article of a spare.	2200
YKW008	T 型ホイールレンチ（1/8 サイズ） T-Wheel Wrench (1/8 Size)	ホイールナット用ツール Tool for Wheel nut	3200
YKW011	スパナ（5.5-7.0） Spanner (5.5-7.0)		1600
YKW012	スパナ（6.5-8.0） Spanner (6.5-8.0)		1600
YKW015 B	KANAI TOOL 6 角レンチドライバー（1.5mm） KANAI TOOL Hex Wrench Driver (1.5mm)	3mmセットビス用ツール Tool for 3mm Set screw それぞれビットの単品売りあります。 There is a bit single article of a spare.	1700
YKW015 BPB	KANAI TOOL ボールポイントドライバー（1.5mm） KANAI TOOL Ball Point Driver (1.5mm)	3mmセットビス用ツール Tool for 3mm Set screw それぞれビットの単品売りあります。 There is a bit single article of a spare.	2200

品番 No.	パーツ名 Part Names	内容 Description	★定価（税抜）
YKW020 B	KANAI TOOL 6 角レンチドライバー（2.0mm） KANAI TOOL Hex Wrench Driver (2.0mm)	3mmヘックスビス用ツール Tool for 3mm Hex screw それぞれビットの単品売りあります。 There is a bit single article of a spare.	1800
YKW020 BPB	KANAI TOOL ボールポイントドライバー（2.0mm） KANAI TOOL Ball Point Driver (2.0mm)	3mmヘックスビス用ツール Tool for 3mm Hex screw それぞれビットの単品売りあります。 There is a bit single article of a spare.	2200
YKW025 B	KANAI TOOL 6 角レンチドライバー（2.5mm） KANAI TOOL Hex Wrench Driver (2.5mm)	3mmキャップビス用ツール Tool for 3mm Cap screw それぞれビットの単品売りあります。 There is a bit single article of a spare.	1800
YKW025 BPB	KANAI TOOL ボールポイントドライバー（2.5mm） KANAI TOOL Ball Point Driver (2.5mm)	3mmキャップビス用ツール Tool for 3mm Cap screw それぞれビットの単品売りあります。 There is a bit single article of a spare.	2200
YKW030 B	KANAI TOOL 6 角レンチドライバー（3.0mm） KANAI TOOL Hex Wrench Driver (3.0mm)	4mmキャップビス用ツール Tool for 4mm Cap screw それぞれビットの単品売りあります。 There is a bit single article of a spare.	1900
YKW030 BPB	KANAI TOOL ボールポイントドライバー（3.0mm） KANAI TOOL Ball Point Driver (3.0mm)	4mmキャップビス用ツール Tool for 4mm Cap screw それぞれビットの単品売りあります。 There is a bit single article of a spare.	2200
YKW055 BXB	KANAI TOOL ボックスドライバー（5.5mm） KANAI TOOL Box Driver (5.5mm)	3mmナット用ツール Tool for 3mm Nut それぞれビットの単品売りあります。 There is a bit single article of a spare.	2400
YKW070 BXB	KANAI TOOL ボックスドライバー（7.0mm） KANAI TOOL Box Driver (7.0mm)	4mmナット用ツール Tool for 4mm Nut それぞれビットの単品売りあります。 There is a bit single article of a spare.	2500
YKW102	スパナセット（5.5-7.0/6.5-8.0） Spanner (5.5-7.0/6.5-8.0)		2900

ボックス・バック　BOX・BAG

★ FOR JAPANESE MARKET ONLY.

品番 No.	パーツ名 Part Names	内容 Description	★定価（税抜）
80460	ピットボックス DX Pit Box DX	工具収納に最適 Good for storing tools サイズ / 542x300x397mm Size / 542x300x397mm	16000
80461	ピットボックス Pit Box	工具収納に最適 Good for storing tools サイズ / 420x240x330mm Size / 420x240x330mm	6800
80462	ツールボックス Tool Box	サイズ / 330x230x65mm Size / 330x230x65mm	1800
80463	パーツボックス L Parts Box L	サイズ / 410x264x43mm Size / 410x264x43mm	1800
80464	パーツボックス M Parts Box M	サイズ / 232x122x32mm Size / 232x122x32mm	550
80465	パーツボックス S Parts Box S	サイズ / 120x83x25mm Size / 120x83x25mm	150
80466	パーツボックス SS Parts Box SS	サイズ / 89x36x26mm　3 入り Size / 89x36x26mm　3pcs	400

品番 No.	パーツ名 Part Names	内容 Description	★定価（税抜）
87613B	KYOSHO キャリングバック S KYOSHO Carrying Bag S	サイズ / 250x410x360mm Size / 250x410x360mm	5500
87614B	KYOSHO キャリングバック M KYOSHO Carrying Bag M	サイズ / 300x500x450mm Size / 300x500x450mm	7500
87615B	KYOSHO キャリングバック L KYOSHO Carrying Bag L	サイズ / 350x550x540mm Size / 350x550x540mm	8500
87618	KYOSHO キャリングケース（ブラック） KYOSHO Carrying Case (Black)	サイズ / 320x560x220mm Size / 320x560x220mm	4200
87619	KYOSHO キャリングケース（レッド） KYOSHO Carrying Case (Red)	サイズ / 320x560x220mm Size / 320x560x220mm	4200
87823	KYOSHO プロポバック KYOSHO PROPO Bag	サイズ / 340x240x160mm Size / 340x240x160mm	3000

ケミカル・オイル　CHEMICAL・OIL

★ FOR JAPANESE MARKET ONLY.

品番 No.	パーツ名 Part Names	内容 Description	★定価（税抜）
96162	リングギヤグリス（3g） Ring Gear Grease (3g)	テフロン特殊グリス Teflon special grease. ギヤの磨耗を減少 Reduces wearing of gear	400
96170	ボディコートクイックポリマースプレー（フッ素配合/クロス付） Water-repellent quick polymer spray	クリーニングと WAX 効果 Cleaning and effect of the wax	1000
96175	放熱グリス（10g） Thermal Grease (10g)	熱伝導促進グリス Grease improves conduction of heat. 金属の接合部に使用し放熱効果を高める Use into metal joint parts to reduce heat	900
96178	ロックタイト（中強度 /10cc） Loctite (Medium Strength/10cc)	ビスの緩み防止剤 Stops loosing screw ネジの緩み止めに威力を発揮 Protects from loosing screw	1200
96179	ロックタイト（高強度 /10cc） Loctite (Strong Strength/10cc)	ビスの緩み防止剤 Stops loosing screw ネジの緩み止めに威力を発揮 Protects from loosing screw	1200

品番 No.	パーツ名 Part Names	内容 Description	★定価（税抜）
96180	マイクロロン プレシジョンオイラー（7.4cc） Microlon Precision Oiler (7.4cc)	ベアリング潤滑剤（7.4cc） Great fuel bearings (7.4cc)	3000
96508	HG ジョイントグリス HG Joint Grease	ジョイント部用グリス Grease for joint part. 金属パーツの干渉部に使用 磨耗を抑える Use into metal joint parts. Reduces the wear	800
96625	SP ベアリングリキッド Special Bearing Liquid	ベアリング用オイル Bearing Oil ベアリング本来の性能を発揮 Retrieves potentiality of Bearing.	1000
R246 -8201	瞬着!!ハケるさん 中粘度 ハケタイプ瞬間接着剤 Special Glue Brush Type	ハケ塗りタイプの瞬間接着剤 Brushing type Quick Glue	600
XGS151	デフギヤシールグリス（3g） Diff. Gear Seal Grease (3g)		900
XGS152	ドライブジョイントグリス（3g） Drive Joint Grease (3g)		850

シリコンオイル　SILICONE OIL

★ FOR JAPANESE MARKET ONLY.

品番 No.	パーツ名 Part Names	内容 Description	★定価（税抜）
SIL 0100	シリコンオイル#100（40cc） Silicone Oil #100 (40cc)	ダンパー用 for shocks.	各600
SIL 0150	シリコンオイル#150（40cc） Silicone Oil #150 (40cc)		
SIL 0200	シリコンオイル#200（40cc） Silicone Oil #200 (40cc)		
SIL 0250	シリコンオイル#250（40cc） Silicone Oil #250 (40cc)		
SIL 0300-8	シリコンオイル#300（80cc） Silicone Oil #300 (80cc)		各1100
SIL 0350-8	シリコンオイル#350（80cc） Silicone Oil #350 (80cc)		
SIL 0400-8	シリコンオイル#400（80cc） Silicone Oil #400 (80cc)		
SIL 0450-8	シリコンオイル#450（80cc） Silicone Oil #450 (80cc)		
SIL 0500-8	シリコンオイル#500（80cc） Silicone Oil #500 (80cc)		
SIL 0550-8	シリコンオイル#550（80cc） Silicone Oil #550 (80cc)		
SIL 0600-8	シリコンオイル#600（80cc） Silicone Oil #600 (80cc)		
SIL 0650-8	シリコンオイル#650（80cc） Silicone Oil #650 (80cc)		
SIL 0700-8	シリコンオイル#700（80cc） Silicone Oil #700 (80cc)		
SIL 0750-8	シリコンオイル#750（80cc） Silicone Oil #750 (80cc)		
SIL 0800-8	シリコンオイル#800（80cc） Silicone Oil #800 (80cc)		
SIL 0850-8	シリコンオイル#850（80cc） Silicone Oil #850 (80cc)		

品番 No.	パーツ名 Part Names	内容 Description	★定価（税抜）
SIL 0900	シリコンオイル#900（40cc） Silicone Oil #900 (40cc)	デフ用 for diffs.	各600
SIL 1000	シリコンオイル#1000（40cc） Silicone Oil #1000 (40cc)		
SIL 1100	シリコンオイル#1100（40cc） Silicone Oil #1100 (40cc)		
SIL 1200	シリコンオイル#1200（40cc） Silicone Oil #1200 (40cc)		
SIL 1300	シリコンオイル#1300（40cc） Silicone Oil #1300 (40cc)		
SIL 2000	シリコンオイル#2000（40cc） Silicone Oil #2000 (40cc)		
SIL 3000	シリコンオイル#3000（40cc） Silicone Oil #3000 (40cc)		
SIL 4000	シリコンオイル#4000（40cc） Silicone Oil #4000 (40cc)		
SIL 5000	シリコンオイル#5000（40cc） Silicone Oil #5000 (40cc)		
SIL 6000	シリコンオイル#6000（40cc） Silicone Oil #6000 (40cc)		
SIL 7000	シリコンオイル#7000（40cc） Silicone Oil #7000 (40cc)		
SIL 10000	シリコンオイル#10000（40cc） Silicone Oil #10000 (40cc)		
SIL 15000	シリコンオイル#15000（40cc） Silicone Oil #15000 (40cc)		800
SIL 20000	シリコンオイル#20000（40cc） Silicone Oil #20000 (40cc)		各600
SIL 30000	シリコンオイル#30000（40cc） Silicone Oil #30000 (40cc)		
SIL 40000	シリコンオイル#40000（40cc） Silicone Oil #40000 (40cc)		
SIL 50000	シリコンオイル#50000（40cc） Silicone Oil #50000 (40cc)		
SIL 60000	シリコンオイル#60000（40cc） Silicone Oil #60000 (40cc)		
SIL 100000	シリコンオイル#100000（40cc） Silicone Oil #100000 (40cc)		

品番 No.	パーツ名 Part Names	内容 Description	★定価（税抜）
SIL 200000	シリコンオイル#200000（40cc） Silicone Oil #200000 (40cc)	デフ用 for diffs.	各1300
SIL 300000	シリコンオイル#300000（40cc） Silicone Oil #300000 (40cc)		
SIL 500000	シリコンオイル#500000（40cc） Silicone Oil #500000 (40cc)		

プロポ　TRANSMITTER

★ FOR JAPANESE MARKET ONLY.

品番 No.	パーツ名 Part Names	内容 Description	★定価 (税抜)
82135	Syncro KR-331 受信機(単品) Syncro KR-331 Receiver		5000
82136	Syncro Touch KT-432PT Syncro Touch KT-432PT	2.4GHz,4ch送信機 2.4GHz 4ch Transmitter タッチパネルタイプ Touch panel type	24000
82137	Syncro KR-431T レシーバー Syncro KR-431T Receiver	2.4GHz,4ch受信機 2.4GHz 4ch Transmitter KT-231P/KT-331P/KT-432PT使用可能 for KT-231P/KT-331P/KT-432PT	4000
82273	サーボ KS-5031-09MW Servo KS-5031-09MW	高トルクタイプ 金属ギヤ High Torque type with metal gears	6000

品番 No.	パーツ名 Part Names	内容 Description	★定価 (税抜)
ORI 68026	VORTEX VDS2 HVデジタルサーボ VDS2-HV1605 (WP) VORTEX Digital Speed Servo VDS2-HV1605 (WP)	高精度メタルギヤ、防水、 ハイボルテージ、ハイスピード仕様 High precision, Waterproof, High voltage, High speed 高精度メタルギヤを採用した ハイボルテージ防水デジタルサーボ High Voltage Waterproof Digital Servo with precision metal gears	12000
ORI 68027	VORTEX VDS2 HVデジタルサーボ VDS2-HV2607 (WP) VORTEX Digital Torque Servo VDS2-HV2607 (WP)	高精度メタルギヤ、防水、 ハイボルテージ、ハイスピード仕様 High precision, Waterproof, High Voltage, High Torque 高精度メタルギヤを採用した ハイボルテージ防水デジタルサーボ High Voltage Waterproof Digital Servo with precision metal gears	12000

バッテリー　BATTERY

★ FOR JAPANESE MARKET ONLY.

品番 No.	パーツ名 Part Names	内容 Description	★定価 (税抜)
ORI 10358	ロケット パック 2 NiMH 7.2V-3700(S プラグ) Rocket 2 NiMH 3700 (Deans Plug)	ニッケル水素バッテリー スーパープラグ Ni-MH Super Plug	3700

品番 No.	パーツ名 Part Names	内容 Description	★定価 (税抜)
R246 -8454	マッスルパワー 3600HV 7.2V Ni-MH バッテリー MUSCLE POWER 3600HV Ni-MH Battery	ニッケル水素バッテリー R246-8536の併用が必要 Ni-MH Battery, need together with R246-8536	

モーター　MOTOR

★ FOR JAPANESE MARKET ONLY.

品番 No.	パーツ名 Part Names	内容 Description	★定価 (税抜)
ORI 28188	NEON 8 WP 1/8ブラシレスモーター (4P / 2100KV / 5mm) NEON 8 WP (4P / 2100KV / 5mm shaft)		13000
ORI 28811	VORTEX MR8 1750 KV ブラシレスモーター(1/8) VORTEX MR8 1750 KV BL Motor (1/8)		16000

品番 No.	パーツ名 Part Names	内容 Description	★定価 (税抜)
ORI 28812	VORTEX MR8 1950 KV ブラシレスモーター(1/8) VORTEX MR8 1950 KV BL Motor (1/8)		16000
ORI 28821	VORTEX 8 ブラシレスモーター (KV2000/4 ポール) VORTEX 8 (KV2000/4 Poles) (for 1/8 r/s)		10000

ESC　ESC

★ FOR JAPANESE MARKET ONLY.

品番 No.	パーツ名 Part Names	内容 Description	★定価 (税抜)
ORI 65116	VORTEX R8 WP ブラシレスESC(130A/2-4S) Vortex R8 WP Brushless ESC (130A/2-4S)		14000

品番 No.	パーツ名 Part Names	内容 Description	★定価 (税抜)
ORI 65129	VORTEX R8 PRO X ブラシレス ESC(220A/2-6S) Vortex R8 Pro X 2-6S		28000

チャージャー　CHARGER

★ FOR JAPANESE MARKET ONLY.

品番 No.	パーツ名 Part Names	内容 Description	★定価 (税抜)
ORI 30205	アドバンテージ DC タッチプロチャージャー Advantage Touch Pro 12VDC	AC100V/DC12Vから様々な タイプのバッテリーを充電可能 AC100V/DC12V Multi Charger High Power type タッチパネル式の充放電器 DC専用 Touch Panel type Charger/Discharger, for DC input only	20000
R246 -8403Z	C-03 マルチバッテリーチャージャー/ ディスチャージャー C-03 Multi-Battery Charger / Discharger	DC12V から様々なタイプの バッテリーを充電可能 DC12V Multi Charger リチュームバッテリー対応、バランス機能付 バッテリーチャージャー/ディスチャージャー Charger/Discharger for Lithium battery with balance function	6500

品番 No.	パーツ名 Part Names	内容 Description	★定価 (税抜)
R246 -8404	C-04 Li-Po DC チャージャー 1-4 セル 0.1-4.5A C-04 Li-Po DC Charger 1-4 Cell 0.1-4.5A	DC12V から 7.4V LiPo バッテリーを充電可能 DC12V LiPo battery (7.4V) Charger 軽量・コンパクトで取り扱いも簡単な DCタイプのLiPo専用充電器 Lightweight and Compact DC Li-Po Charger for Li-Po battery only	3200

アクセサリー　ACCESSORY

★ FOR JAPANESE MARKET ONLY.

品番 No.	パーツ名 Part Names	内容 Description	★定価 (税抜)
1700BK	カラーストラップ(S/ブラック) 18pcs Color Strap (S/Black) 18pcs	2.5x102mm 18本入 ブラック 2.5x102mm 18 pcs. Black	180
1700KP	蛍光ストラップ(S) ピンク Strap (FP) (S)	2.5x102mm 18本入 蛍光ピンク 2.5x102mm 18 pcs. Fluorescent Pink	180
1700KY	蛍光ストラップ(S) イエロー Strap (FY) (S)	2.5x102mm 18本入 蛍光イエロー 2.5x102mm 18 pcs. Fluorescent Yellow	180
1701BK	カラーストラップ(M/ブラック) 18pcs Color Strap (M/Black) 18pcs	3.5x150mm 18本入 ブラック 3.5x150mm 18 pcs. Black	250
1701KP	蛍光ストラップ(M) ピンク Strap (FP) (M)	3.5x150mm 18本入 蛍光ピンク 3.5x150mm 18 pcs. Fluorescent Pink	250
1701KY	蛍光ストラップ(M) イエロー Strap (FY) (M)	3.5x150mm 18本入 蛍光イエロー 3.5x150mm 18 pcs. Fluorescent Yellow	250
1702BK	カラーストラップ(L/ブラック) 12pcs Color Strap (L/Black) 12pcs	4.0x200mm 12本入 ブラック 4.0x200mm 12 pcs. Black	320
1702KP	蛍光ストラップ(L) ピンク Strap (FP) (L)	4.0x200mm 12本入 蛍光ピンク 4.0x200mm 12 pcs. Fluorescent Pink	320
1705	カラーアンテナ白キャップツキ(6pcs) Color Antenna (white/6pcs)	ϕ3x450mm 6本入 ホワイト ø3x450mm 6 pcs. White	500
1706	カラーアンテナ KP キャップツキ(6pcs) Color Antenna (FP/6pcs)	ϕ3x450mm 6本入 蛍光ピンク ø3x450mm 6 pcs. Fluorescent Pink	500
1707	カラーアンテナ KY キャップツキ(6pcs) Color Antenna (FY/6pcs)	ϕ3x450mm 6本入 蛍光イエロー ø3x450mm 6 pcs. Fluorescent Yellow	500
1796BL	スパイラルシリコンチューブ(ブルー) Spiral Silicone Tube (Blue)	リード線保護用チューブ Code protection tube 断線や線露出のトラブルを防止 Protect the trouble for disconnection/exposed of lead wire	700
1796R	スパイラルシリコンチューブ(レッド) Spiral Silicone Tube (Red)	リード線保護用チューブ Code protection tube 断線や線露出のトラブルを防止 Protect the trouble for disconnection/exposed of lead wire	700
1796SG	スパイラルシリコンチューブ(スモークグレー) Spiral Silicone Tube (Smoke Gray)	リード線保護用チューブ Code protection tube 断線や線露出のトラブルを防止 Protect the trouble for disconnection/exposed of lead wire	700
36207P	サーモメーター MiNi プラス Thermo Meter PLUS KYOSHO Original	非接触型デジタル温度計 一式 Noncontact digital thermometer 1 set エンジンヘッドの温度測定に便利 Measures engine head temp.	2800

品番 No.	パーツ名 Part Names	内容 Description	★定価 (税抜)
36218	ダンパーピットスタンド(マグネット付) Shock Absorber Pits Holder W/Magnet	ダンパーの作業時に最適なスタンド Suitable Stand for shock maintenance	700
36218 R	ダンパーピットスタンド(マグネット付/赤) Shock Absorber Pits Holder W/Magnet/Red	ダンパーの作業時に最適なスタンド Suitable Stand for shock maintenance	700
36228 BK	メンテナンススタンド ロータイプ(ブラック) Maintenance Stand Type Low (Black)	ダンパースタンド、簡易ビスホールドマグネット付き Shock Stand, with screw and magnet	1600
36228 R	メンテナンススタンド ロータイプ(レッド) Maintenance Stand Type Low (Red)	ダンパースタンド、簡易ビスホールドマグネット付き Shock Stand, with screw and magnet	1600
80471L	ピットグローブ(Lサイズ/レッド&ブラック) Pit Glove (L-Size/Red & Black)	KYOSHO ロゴ入りグローブ Pit Grove with Kyosho logo mark	500
80471M	ピットグローブ(Mサイズ/レッド&ブラック) Pit Glove (M-Size/Red & Black)	KYOSHO ロゴ入りグローブ Pit Grove with Kyosho logo mark	500
80822	Big K ピットマット L サイズ Big K Pit Mat L size	サイズ / 600x1000mm Size / 600x1000mm	3800
80823 BK	Big K 2.0 ピットマット ブラック Big K 2.0 Pit Mat Black (61x122cm)	サイズ / 1200x600mm Size / 1200x600mm	4000
80823 R	Big K 2.0 ピットマット レッド Big K 2.0 Pit Mat Red (61x122cm)	サイズ / 1200x600mm Size / 1200x600mm	4000
96161	セッティングウエイト Setting Weight	バランス取用ウエイト Weights for balance adjustment	480
96165B	アルミテープ(40x2500mm) Aluminum Tape (40x2500mm)	ボディの補修、補強用テープ Tape to repair/reinforce body 配線の固定にも最適 Most suitable for fixation of the wiring	450
96184	防水ゴム袋(TR12) Waterproof Bag (TR12)	受信機、受信機電池ボックス用 For Receiver and Receiver battery	200
96186	ゴムシーラー(8x200mm/1pc) Rubber Sealer (8x200mm/1pc)	メカボックスの隙間等、ホコリの侵入を防止 Fill in the gap of radio box to protect the dust	1000
96441B	スポンジテープ(1x100x150) Sponge Tape (1x100x150)	クッションタイプの両面テープ 1mm 厚 Double-sided tape 1mm thickness of the cushion type	300
96442B	スポンジテープ(3x100x150) Sponge Tape (3x100x150)	クッションタイプの両面テープ 3mm 厚 Double-sided tape 3mm thickness of the cushion type	300
AKA 98201	AKA スポンサーデカール(L) AKA Sponsor Decal Sheet (Large)	AKA ロゴデカール AKA logo decal	800
R246 -9001	らくらくボディピン 6mm 8個入り 6mm Body Pin Easy Type 8pcs	曲げ加工によりボディピンの取り外しが便利 Easy to take out the Body Pin because of special shape	250
R246 -9002	らくらくボディピン 8mm 8個入り 8mm Body Pin Easy Type 8pcs	曲げ加工によりボディピンの取り外しが便利 Easy to take out the Body Pin because of special shape	300
R246 -9003	ROUTE 246 ラバーノブ 8個入 6mm ボディピン用 R246 Rubber Knob for Body Pin 6mm / 8pcs	ボディピン用ラバーノブ Rubber Knob for Body Pin	300
Z8006	振動吸収シート Vibration Absorption Sheet		1000
Z8006 -3	振動吸収シート(3mm/ブルー) Vibration Absorption Sheet (3mm/Blue)		1000

アパレル　APPAREL

★ FOR JAPANESE MARKET ONLY.

品番 No.	パーツ名 Part Names	内容 Description	★定価（税抜）
87962	エプロン（KYOSHO ロゴ / 黒） Apron (KYOSHO Logo/Black)		1600
87963	エプロン（50th Anniversary/ 黒） Apron (50th Anniversary/Black)		2600
88001L	KYOSHO K フェード 2.0 T シャツ（ホワイト /L） KYOSHO K Fade 2.0 T-Shirt (White/L)		2000
88001M	KYOSHO K フェード 2.0 T シャツ（ホワイト /M） KYOSHO K Fade 2.0 T-Shirt (White/M)		2000
88001S	KYOSHO K フェード 2.0 T シャツ（ホワイト /S） KYOSHO K Fade 2.0 T-Shirt (White/S)		2000
88001XL	KYOSHO K フェード 2.0 T シャツ（ホワイト /XL） KYOSHO K Fade 2.0 T-Shirt (White/XL)		2000
88002L	KYOSHO K フェード 2.0 T シャツ（レッド /L） KYOSHO K Fade 2.0 T-Shirt (Red/L)		2000
88002M	KYOSHO K フェード 2.0 T シャツ（レッド /M） KYOSHO K Fade 2.0 T-Shirt (Red/M)		2000
88002S	KYOSHO K フェード 2.0 T シャツ（レッド /S） KYOSHO K Fade 2.0 T-Shirt (Red/S)		2000
88002XL	KYOSHO K フェード 2.0 T シャツ（レッド /XL） KYOSHO K Fade 2.0 T-Shirt (Red/XL)		2000
88003L	KYOSHO K フェード 2.0 T シャツ（ブラック /L） KYOSHO K Fade 2.0 T-Shirt (Black/L)		2000
88003M	KYOSHO K フェード 2.0 T シャツ（ブラック /M） KYOSHO K Fade 2.0 T-Shirt (Black/M)		2000
88003S	KYOSHO K フェード 2.0 T シャツ（ブラック /S） KYOSHO K Fade 2.0 T-Shirt (Black/S)		2000
88003XL	KYOSHO K フェード 2.0 T シャツ（ブラック /XL） KYOSHO K Fade 2.0 T-Shirt (Black/XL)		2000
88004L	フード付スエットシャツ K フェード 2.0（レッド /L） K Fade 2.0 Sweat W/Hood Red Large		5800
88004M	フード付スエットシャツ K フェード 2.0（レッド /M） K Fade 2.0 Sweat W/Hood Red Medium		5800
88004S	フード付スエットシャツ K フェード 2.0（レッド /S） K Fade 2.0 Sweat W/Hood Red Small		5800
88004XL	フード付スエットシャツ K フェード 2.0（レッド /XL） K Fade 2.0 Sweat W/Hood Red X Large		5800
88005L	KYOSHO ウインドブレーカー 2.0（L サイズ） KYOSHO Windbreaker 2.0 (L-Size)		9800
88005M	KYOSHO ウインドブレーカー 2.0（M サイズ） KYOSHO Windbreaker 2.0 (M-Size)		9800
88005S	KYOSHO ウインドブレーカー 2.0（S サイズ） KYOSHO Windbreaker 2.0 (S-Size)		9800
88005XL	KYOSHO ウインドブレーカー 2.0（XL サイズ） KYOSHO Windbreaker 2.0 (XL-Size)		9800
88006L	KYOSHO ヘビージャケット 2.0（L サイズ） KYOSHO Heavy Jacket 2.0 (L-Size)		18000
88006M	KYOSHO ヘビージャケット 2.0（M サイズ） KYOSHO Heavy Jacket 2.0 (M-Size)		18000
88006S	KYOSHO ヘビージャケット 2.0（S サイズ） KYOSHO Heavy Jacket 2.0 (S-Size)		18000
88006XL	KYOSHO ヘビージャケット 2.0（XL サイズ） KYOSHO Heavy Jacket 2.0 (XL-Size)		18000

品番 No.	パーツ名 Part Names	内容 Description	★定価（税抜）
AKA98101 L	AKA T シャツ（L） AKA Short Sleeve Black Shirt (L)	AKA ロゴ入り T シャツ T-Shirt With AKA Logo	2200
AKA98101 M	AKA T シャツ（M） AKA Short Sleeve Black Shirt (M)	AKA ロゴ入り T シャツ T-Shirt With AKA Logo	2200
AKA98101 S	AKA T シャツ（SM） AKA Short Sleeve Black Shirt (SM)	AKA ロゴ入り T シャツ T-Shirt With AKA Logo	2200
AKA98101 XL	AKA T シャツ（XL） AKA Short Sleeve Black Shirt (XL)	AKA ロゴ入り T シャツ T-Shirt With AKA Logo	2200
AKA98101 XXL	AKA T シャツ（XXL） AKA Short Sleeve Black Shirt (XXL)	AKA ロゴ入り T シャツ T-Shirt With AKA Logo	2200
AKA98102	AKA ベースボールキャップ（BK） AKA Baseball Cap (Black)		3800
AKA98102 FSB	AKA Snap Back Cap（BK） AKA FLAT BILL 3D PUFF LOGO SNAP BACK		3800
AKA98104 L	AKA フード付スエットシャツ（L） BLACK HOODY SWEATSHIRT (L)		6800
AKA98104 M	AKA フード付スエットシャツ（M） BLACK HOODY SWEATSHIRT (M)		6800
AKA98104 XL	AKA フード付スエットシャツ（XL） BLACK HOODY SWEATSHIRT (XL)		6800

ビス・ナット・リング・ワッシャー (1)　Screw, Nut, Ring, Washer (1)

★ FOR JAPANESE MARKET ONLY.

品番 No.	品名 Parts Names	入数 Quantity	★定価 (税抜)
	Cリング C-Ring		
1-C11	Cリング(C11/10入) C-Ring(C11/10pcs)	10pcs	200
	Eリング E-Ring		
1-E015	Eリング(E1.5/10入) E-Ring(E1.5/10pcs)	10pcs	150
1-E020	Eリング(E2.0/10入) E-Ring(E2.0/10pcs)	10pcs	150
1-E025	Eリング(E2.5/10入) E-Ring(E2.5/10pcs)	10pcs	150
1-E030	Eリング(E3.0/10入) E-Ring(E3.0/10pcs)	10pcs	150
1-E040	Eリング(E4.0/10入) E-Ring(E4.0/10pcs)	10pcs	150
1-E050	Eリング(E5.0/10入) E-Ring(E5.0/10pcs)	10pcs	150
1-E060	Eリング(E6.0/10入) E-Ring(E6.0/10pcs)	10pcs	150
1-E070	Eリング(E7.0/6入) E-Ring(E7.0/6pcs)	6pcs	150
1-E100	Eリング(E10.0/6入) E-Ring(E10.0/6pcs)	6pcs	150
	ナット Nut		
1-N2016	ナット(M2x1.6/10入) Nut(M2x1.6/10pcs)	10pcs	200
1-N2620	ナット(M2.6x2.0/10入) Nut(M2.6x2.0/10pcs)	10pcs	200
1-N3024	ナット(M3x2.4/10入) Nut(M3x2.4/10pcs)	10pcs	200
1-N4032	ナット(M4x3.2/10入) Nut(M4x3.2)(10pcs)	10pcs	200
	アルミナット Aluminium Nut		
1-N3024A-R	ナット(M3x2.4)(アルミ/レッド/5入) Nut(M3x2.4)(Aluminium/Red/5pcs)	5pcs	400
	ナイロンナット Nylon Nut		
1-N2630N	ナット(M2.6x3.0) ナイロン (5入) Nut(M2.6x3.0) Nylon (5pcs)	5pcs	200
1-N3033N	ナット(M3x3.3) ナイロン (5入) Nut(M3x3.3) Nylon (5pcs)	5pcs	200
1-N3043N	ナット(M3x4.3) ナイロン (5入) Nut(M3x4.3) Nylon (5pcs)	5pcs	200
1-N4055N	ナット(M4x5.5) ナイロン (5入) Nut(M4x5.5) Nylon (5pcs)	5pcs	200
	アルミナイロンナット Aluminium Nylon Nut		
1-N2630NA-GM	ナット(M2.6x3.0) ナイロン (アルミ/ガンメタ/5入) Nut(M2.6x3.0) Nylon (Aluminium/Gunmetal/5pcs)	5pcs	500
1-N3033NA-B	ナット(M3x3.3) ナイロン (アルミ/ブルー/5入) Nut(M3x3.3) Nylon (Aluminium/Blue/5pcs)	5pcs	300
1-N3033NA-R	ナット(M3x3.3) ナイロン (アルミ/レッド/5入) Nut(M3x3.3) Nylon (Aluminium/Red/5pcs)	5pcs	300
1-N3033NA-S	ナット(M3x3.3) ナイロン (アルミ/シルバー/5入) Nut(M3x3.3) Nylon (Aluminium/Silver/5pcs)	5pcs	300
1-N3043NA-B	ナット(M3x4.3) ナイロン (アルミ/ブルー/5入) Nut(M3x4.3) Nylon (Aluminium/Blue/5pcs)	5pcs	300
1-N3043NA-R	ナット(M3x4.3) ナイロン (アルミ/レッド/5入) Nut(M3x4.3) Nylon (Aluminium/Red/5pcs)	5pcs	300
1-N3043NA-S	ナット(M3x4.3) ナイロン (アルミ/シルバー/5入) Nut(M3x4.3) Nylon (Aluminium/Silver/5pcs)	5pcs	300
	フランジナット Flanged Nut		
1-N3037F	ナット(M3x3.7) フランジ (10入) Nut(M3x3.7) Flanged (10pcs)	10pcs	200
1-N4045F	ナット(M4x4.5) フランジ (10入) Nut(M4x4.5) Flanged (10pcs)	10pcs	200
1-N4045F-B	ナット(M4x4.5) フランジ (スチール/ブルー/8入) Nut(M4x4.5) Flanged (Steel/Blue/8pcs)	8pcs	300
1-N4045F-R	ナット(M4x4.5) フランジ (スチール/レッド/8入) Nut(M4x4.5) Flanged (Steel/Red/8pcs)	8pcs	300
	アルミフランジナット Aluminium Flanged Nut		
1-N4045FA-GM	ナット(M4x4.5) フランジ (アルミ/ガンメタ/4入) Nut(M4x4.5) Flanged (Aluminium/Gunmetal/4pcs)	4pcs	500
1-N4045FA-R	ナット(M4x4.5) フランジ (アルミ/レッド/4入) Nut(M4x4.5) Flanged (Aluminium/Red/4pcs)	4pcs	500

品番 No.	品名 Parts Names	入数 Quantity	★定価 (税抜)
	フランジナイロンナット Flanged Nylon Nut		
1-N4056FN	ナット(M4x5.6)フランジ ナイロン(5入) Nut(M4x5.6) Flanged Nylon (5pcs)	5pcs	200
1-N4056FN-B	ナット(M4x5.6)フランジ ナイロン(スチール/ブルー/8入) Nut(M4x5.6) Flanged Nylon (Steel/Blue/8pcs)	8pcs	400
1-N4056FN-R	ナット(M4x5.6)フランジ ナイロン(スチール/レッド/8入) Nut(M4x5.6) Flanged Nylon (Steel/Red/8pcs)	8pcs	400
	アルミフランジナイロンナット Aluminium Flanged Nylon Nut		
1-N4045FNA-B	ナット(M4x4.5)フランジ ナイロン(アルミ/ブルー/4入) Nut(M4x4.5) Flanged Nylon (Alumi./Blue/4pcs)	4pcs	300
1-N4045FNA-G	ナット(M4x4.5)フランジ ナイロン(アルミ/ゴールド/4入) Nut(M4x4.5) Flanged Nylon (Alumi./Gold/4pcs)	4pcs	300
1-N4045FNA-R	ナット(M4x4.5)フランジ ナイロン(アルミ/レッド/4入) Nut(M4x4.5) Flanged Nylon (Alumi./Red/4pcs)	4pcs	300
	バインドビス Bind Screw		
1-S02604	バインドビス(M2.6x4/10入) Bind Screw(M2.6x4/10pcs)	10pcs	200
1-S02606	バインドビス(M2.6x6/10入) Bind Screw(M2.6x6/10pcs)	10pcs	200
1-S02608	バインドビス(M2.6x8/10入) Bind Screw(M2.6x8/10pcs)	10pcs	200
1-S02612	バインドビス(M2.6x12/10入) Bind Screw(M2.6x12/10pcs)	10pcs	200
1-S03006	バインドビス(M3x6/10入) Bind Screw(M3x6/10pcs)	10pcs	200
1-S03008	バインドビス(M3x8/10入) Bind Screw(M3x8/10pcs)	10pcs	200
1-S03010	バインドビス(M3x10/10入) Bind Screw(M3x10/10pcs)	10pcs	200
1-S03012	バインドビス(M3x12/10入) Bind Screw(M3x12/10pcs)	10pcs	200
1-S06016	バインドビス(M3x16/10入) Bind Screw(M3x16/10pcs)	10pcs	200
1-S03018	バインドビス(M3x18/10入) Bind Screw(M3x18/10pcs)	10pcs	200
1-S03025	バインドビス(M3x25/10入) Bind Screw(M3x25/10pcs)	10pcs	200
1-S03030	バインドビス(M3x30/10入) Bind Screw(M3x30/10pcs)	10pcs	200
1-S04006	バインドビス(M4x6/10入) Bind Screw(M4x6/10pcs)	10pcs	200
1-S04010	バインドビス(M4x10/10入) Bind Screw(M4x10/10pcs)	10pcs	200
1-S04015	バインドビス(M4x15/10入) Bind Screw(M4x15/10pcs)	10pcs	200
1-S04020	バインドビス(M4x20/10入) Bind Screw(M4x20/10pcs)	10pcs	200
	バインドタッピングビス Bind Self-Tapping Screw		
1-S02606TP	TPバインドビス(M2.6x6/10入) TP Bind Screw(M2.6x6/10pcs)	10pcs	200
1-S02608TP	TPバインドビス(M2.6x8/10入) TP Bind Screw(M2.6x8/10pcs)	10pcs	200
1-S02612TP	TPバインドビス(M2.6x12/10入) TP Bind Screw(M2.6x12/10pcs)	10pcs	200
1-S03008TP	TPバインドビス(M3x8/10入) TP Bind Screw(M3x8/10pcs)	10pcs	200
1-S03010TP	TPバインドビス(M3x10/10入) TP Bind Screw(M3x10/10pcs)	10pcs	200
1-S03012TP	TPバインドビス(M3x12/10入) TP Bind Screw(M3x12/10pcs)	10pcs	200
1-S03015TP	TPバインドビス(M3x15/10入) TP Bind Screw(M3x15/10pcs)	10pcs	200
1-S03018TP	TPバインドビス(M3x18/10入) TP Bind Screw(M3x18/10pcs)	10pcs	200
1-S03020TP	TPバインドビス(M3x20/10入) TP Bind Screw(M3x20/10pcs)	10pcs	200
1-S04010TP	TPバインドビス(M4x10/10入) TP Bind Screw(M4x10/10pcs)	10pcs	200
1-S04-015TP	TPバインドビス(M4x15/10入) TP Bind Screw(M4x15/10pcs)	10pcs	200
1-S04020TP	TPバインドビス(M4x20/10入) TP Bind Screw(M4x20/10pcs)	10pcs	200

品番 No.	品名 Parts Names	入数 Quantity	★定価 (税抜)
	チタンバインドビス Titanium Bind Screw		
1-S03008T	バインドビス(M3x8)(チタン/10入) Bind Screw(Titanium/M3x8/10pcs)	10pcs	400
1-S03010T	バインドビス(M3x10)(チタン/10入) Bind Screw(Titanium/M3x10/10pcs)	10pcs	400
1-S03012T	バインドビス(M3x12)(チタン/10入) Bind Screw(Titanium/M3x12/10pcs)	10pcs	400
1-S03015T	バインドビス(M3x15)(チタン/8入) Bind Screw(Titanium/M3x15/8pcs)	8pcs	400
	ボタンヘックスビス Button Hex Screw		
1-S12004H	ボタンビス(M2x4)(ヘックス/10入) Button Screw(Hex/M2x4/10pcs)	10pcs	250
1-S12005H	ボタンビス(M2x5)(ヘックス/10入) Button Screw(Hex/M2x5/10pcs)	10pcs	300
1-S12605H	ボタンビス(M2.6x5)(ヘックス/10入) Button Screw(Hex/M2.6x5/10pcs)	10pcs	400
1-S13005H	ボタンビス(M3x5)(ヘックス/10入) Button Screw(Hex/M3x5/10pcs)	10pcs	300
1-S13006H	ボタンビス(M3x6)(ヘックス/10入) Button Screw(Hex/M3x6/10pcs)	10pcs	300
1-S13008H	ボタンビス(M3x8)(ヘックス/10入) Button Screw(Hex/M3x8/10pcs)	10pcs	300
1-S13010H	ボタンビス(M3x10)(ヘックス/10入) Button Screw(Hex/M3x10/10pcs)	10pcs	300
1-S13012H	ボタンビス(M3x12)(ヘックス/10入) Button Screw(Hex/M3x12/10pcs)	10pcs	300
1-S13015H	ボタンビス(M3x15)(ヘックス/10入) Button Screw(Hex/M3x15/10pcs)	10pcs	300
1-S13018H	ボタンビス(M3x18)(ヘックス/10入) Button Screw(Hex/M3x18/10pcs)	10pcs	300
1-S13022H	ボタンビス(M3x22)(ヘックス/8入) Button Screw(Hex/M3x22/8pcs)	8pcs	300
1-S13025H	ボタンビス(M3x25)(ヘックス/5入) Button Screw(Hex/M3x25/5pcs)	5pcs	300
1-S13035H	ボタンビス(M3x35)(ヘックス/5入) Button Screw(Hex/M3x35/5pcs)	5pcs	300
1-S14008H	ボタンビス(M4x8)(ヘックス/10入) Button Screw(Hex/M4x8/10pcs)	10pcs	300
1-S14010H	ボタンビス(M4x10)(ヘックス/10入) Button Screw(Hex/M4x10/10pcs)	10pcs	300
1-S14015H	ボタンビス(M4x15)(ヘックス/5入) Button Screw(Hex/M4x15/5pcs)	5pcs	300
1-S14018H	ボタンビス(M4x18)(ヘックス/5入) Button Screw(Hex/M4x18/5pcs)	5pcs	300
1-S14020H	ボタンビス(M4x20)(ヘックス/5入) Button Screw(Hex/M4x20/5pcs)	5pcs	300
1-S14022H	ボタンビス(M4x22)(ヘックス/5入) Button Screw(Hex/M4x22/5pcs)	5pcs	300
	チタンボタンヘックスビス Titanium Button Hex Screw		
1-S12605HT	ボタンビス(M2.6x5)(ヘックス/チタン/5入) Button Screw(Hex/Titanium/M2.6x5/5pcs)	5pcs	500
1-S12606HT	ボタンビス(M2.6x6) (ヘックス/チタン/5入) Button Screw(Hex/Titanium/M2.6x6/5pcs)	5pcs	500
1-S13006HT	ボタンビス(M3x6) (ヘックス/チタン/8入) Button Screw(Hex/Titanium/M3x6/8pcs)	8pcs	500
1-S13008HT	ボタンビス(M3x8) (ヘックス/チタン/8入) Button Screw(Hex/Titanium/M3x8/8pcs)	8pcs	500
1-S13010HT	ボタンビス(M3x10) (ヘックス/チタン/8入) Button Screw(Hex/Titanium/M3x10/8pcs)	8pcs	500
1-S13012HT	ボタンビス(M3x12) (ヘックス/チタン/8入) Button Screw(Hex/Titanium/M3x12/8pcs)	8pcs	500
1-S13015HT	ボタンビス(M3x15) (ヘックス/チタン/8入) Button Screw(Hex/Titanium/M3x15/8pcs)	8pcs	500
1-S13022HT	ボタンビス(M3x22)(ヘックス/チタン/4入) Button Screw(Hex/Titanium/M3x22/4pcs)	4pcs	500
1-S14008HT	ボタンビス(M4x8) (ヘックス/チタン/5入) Button Screw(Hex/Titanium/M4x8/5pcs)	5pcs	700

ビス・ナット・リング・ワッシャー (2)　Screw, Nut, Ring, Washer (2)

★ FOR JAPANESE MARKET ONLY.

品番 No.	品名 Parts Names	入数 Quantity	★定価 (税抜)
	キャップビス Cap Screw		
1-S22608	キャップビス(M2.6x8/5入) Cap Screw(M2.6x8/5pcs)	5pcs	200
1-S22610	キャップビス(M2.6x10/5入) Cap Screw(M2.6x10/5pcs)	5pcs	200
1-S22612	キャップビス(M2.6x12/5入) Cap Screw(M2.6x12/5pcs)	5pcs	200
1-S22616	キャップビス(M2.6x16/5入) Cap Screw(M2.6x16/5pcs)	5pcs	200
1-S23006	キャップビス(M3x6/5入) Cap Screw(M3x6/5pcs)	5pcs	200
1-S23008	キャップビス(M3x8/5入) Cap Screw(M3x8/5pcs)	5pcs	200
1-S23010	キャップビス(M3x10/5入) Cap Screw(M3x10/5pcs)	5pcs	200
1-S23012	キャップビス(M3x12/5入) Cap Screw(M3x12/5pcs)	5pcs	200
1-S23015	キャップビス(M3x15/5入) Cap Screw(M3x15/5pcs)	5pcs	200
1-S23018	キャップビス(M3x18/5入) Cap Screw(M3x18/5pcs)	5pcs	200
1-S23020	キャップビス(M3x20/5入) Cap Screw(M3x20/5pcs)	5pcs	200
1-S23022	キャップビス(M3x22/5入) Cap Screw(M3x22/5pcs)	5pcs	200
1-S23025	キャップビス(M3x25/5入) Cap Screw(M3x25/5pcs)	5pcs	200
1-S23030	キャップビス(M3x30/5入) Cap Screw(M3x30/5pcs)	5pcs	200
1-S23035	キャップビス(M3x35/3入) Cap Screw(M3x35/3pcs)	3pcs	200
1-S24010	キャップビス(M4x10/5入) Cap Screw(M4x10/5pcs)	5pcs	200
	フランジ付キャップビス Flanged Cap Screw		
1-S23006F	キャップビス(M3x6/フランジ付/5入) Cap Screw(M3x6/Flanged/5pcs)	5pcs	400
1-S23008F	キャップビス(M3x8/フランジ付/5入) Cap Screw(M3x8/Flanged/5pcs)	5pcs	400
1-S24008F	キャップビス(M4x8/フランジ付/5入) Cap Screw(M4x8/Flanged/5pcs)	5pcs	400
1-S24010F	キャップビス(M4x10/フランジ付/5入) Cap Screw(M4x10/Flanged/5pcs)	5pcs	400
	サラビス Flat Head Screw		
1-S32006	サラビス(M2x6/10入) Flat Head Screw(M2x6/10pcs)	10pcs	200
1-S32608	サラビス(M2.6x8/10入) Flat Head Screw(M2.6x8/10pcs)	10pcs	200
1-S32612	サラビス(M2.6x12/10入) Flat Head Screw(M2.6x12/10pcs)	10pcs	200
1-S33006	サラビス(M3x6/10入) Flat Head Screw(M3x6/10pcs)	10pcs	200
1-S33008	サラビス(M3x8/10入) Flat Head Screw(M3x8/10pcs)	10pcs	200
1-S33010	サラビス(M3x10/10入) Flat Head Screw(M3x10/10pcs)	10pcs	200
1-S33012	サラビス(M3x12/10入) Flat Head Screw(M3x12/10pcs)	10pcs	200
1-S33014	サラビス(M3x14/10入) Flat Head Screw(M3x14/10pcs)	10pcs	200
1-S33016	サラビス(M3x16/10入) Flat Head Screw(M3x16/10pcs)	10pcs	200
1-S33018	サラビス(M3x18/10入) Flat Head Screw(M3x18/10pcs)	10pcs	200
1-S33030	サラビス(M3x30/10入) Flat Head Screw(M3x30/10pcs)	10pcs	200
1-S34006	サラビス(M4x6/10入) Flat Head Screw(M4x6/10pcs)	10pcs	200
1-S34010	サラビス(M4x10/10入) Flat Head Screw(M4x10/10pcs)	10pcs	200
1-S34012	サラビス(M4x12/10入) Flat Head Screw(M4x12/10pcs)	10pcs	200
1-S34015	サラビス(M4x15/10入) Flat Head Screw(M4x15/10pcs)	10pcs	200
1-S34018	サラビス(M4x18/10入) Flat Head Screw(M4x18/10pcs)	10pcs	200
1-S34020	サラビス(M4x20/10入) Flat Head Screw(M4x20/10pcs)	10pcs	200

品番 No.	品名 Parts Names	入数 Quantity	★定価 (税抜)
	サラヘックスビス Flat Head Hex Screw		
1-S32606H	サラビス(M2.6x6)(ヘックス/10入) Flat Head Screw(Hex/M2.6x6/10pcs)	10pcs	300
1-S32608H	サラビス(M2.6x8)(ヘックス/10入) Flat Head Screw(Hex/M2.6x8/10pcs)	10pcs	300
1-S33005H	サラビス(M3x5)(ヘックス/10入) Flat Head Screw(Hex/M3x5/10pcs)	10pcs	300
1-S33006H	サラビス(M3x6)(ヘックス/10入) Flat Head Screw(Hex/M3x6/10pcs)	10pcs	300
1-S33008H	サラビス(M3x8)(ヘックス/10入) Flat Head Screw(Hex/M3x8/10pcs)	10pcs	300
1-S33010H	サラビス(M3x10)(ヘックス/10入) Flat Head Screw(Hex/M3x10/10pcs)	10pcs	300
1-S33012H	サラビス(M3x12)(ヘックス/10入) Flat Head Screw(Hex/M3x12/10pcs)	10pcs	300
1-S33015H	サラビス(M3x15)(ヘックス/10入) Flat Head Screw(Hex/M3x15/10pcs)	10pcs	300
1-S33016H	サラビス(M3x16)(ヘックス/10入) Flat Head Screw(Hex/M3x16/10pcs)	10pcs	300
1-S33018H	サラビス(M3x18)(ヘックス/10入) Flat Head Screw(Hex/M3x18/10pcs)	10pcs	300
1-S34006H	サラビス(M4x6)(ヘックス/10入) Flat Head Screw(Hex/M4x6/10pcs)	10pcs	400
1-S34010H	サラビス(M4x10)(ヘックス/10入) Flat Head Screw(Hex/M4x10/10pcs)	10pcs	400
1-S34012H	サラビス(M4x12)(ヘックス/10入) Flat Head Screw(Hex/M4x12/10pcs)	10pcs	400
1-S34015H	サラビス(M4x15)(ヘックス/10入) Flat Head Screw(Hex/M4x15/10pcs)	10pcs	400
1-S34018H	サラビス(M4x18)(ヘックス/6入) Flat Head Screw(Hex/M4x18/6pcs)	6pcs	400
1-S34020H	サラビス(M4x20)(ヘックス/5入) Flat Head Screw(Hex/M4x20/5pcs)	5pcs	400
1-S34025H	サラビス(M4x25)(ヘックス/5入) Flat Head Screw(Hex/M4x25/5pcs)	5pcs	400
	サラタッピングビス Flat Head Self-Tapping Screw		
1-S32008TP	TPサラビス(M2x8/10入) TP Flat Head Screw(M2x8/10pcs)	10pcs	200
1-S32606TP	TPサラビス(M2.6x6/10入) TP Flat Head Screw(M2.6x6/10pcs)	10pcs	200
1-S32608TP	TPサラビス(M2.6x8/10入) TP Flat Head Screw(M2.6x8/10pcs)	10pcs	200
1-S32612TP	TPサラビス(M2.6x12/10入) TP Flat Head Screw(M2.6x12/10pcs)	10pcs	200
1-S33006TP	TPサラビス(M3x6/10入) TP Flat Head Screw(M3x6/10pcs)	10pcs	200
1-S33008TP	TPサラビス(M3x8/10入) TP Flat Head Screw(M3x8/10pcs)	10pcs	200
1-S33010TP	TPサラビス(M3x10/10入) TP Flat Head Screw(M3x10/10pcs)	10pcs	200
1-S33012TP	TPサラビス(M3x12/10入) TP Flat Head Screw(M3x12/10pcs)	10pcs	200
1-S33015TP	TPサラビス(M3x15/10入) TP Flat Head Screw(M3x15/10pcs)	10pcs	200
1-S33018TP	TPサラビス(M3x18/10入) TP Flat Head Screw(M3x18/10pcs)	10pcs	200
1-S34015TP	TPサラビス(M4x15/10入) TP Flat Head Screw(M4x15/10pcs)	10pcs	200
1-S34020TP	TPサラビス(M4x20/10入) TP Flat Head Screw(M4x20/10pcs)	10pcs	200
1-S34025TP	TPサラビス(M4x25/10入) TP Flat Head Screw(M4x25/10pcs)	10pcs	200
	チタンサラビス Titanium Flat Head Screw		
1-S33008T	サラビス(M3x8)(チタン/10入) Flat Head Screw(Titanium/M3x8/10pcs)	10pcs	400
1-S33010T	サラビス(M3x10)(チタン/10入) Flat Head Screw(Titanium/M3x10/10pcs)	10pcs	400
1-S33012T	サラビス(M3x12)(チタン/10入) Flat Head Screw(Titanium/M3x12/10pcs)	10pcs	400
1-S33015T	サラビス(M3x15)(チタン/8入) Flat Head Screw(Titanium/M3x15/8pcs)	8pcs	400
1-S34006T	サラビス(M4x6)(チタン/8入) Flat Head Screw(Titanium/M4x6/8pcs)	8pcs	600
1-S34010T	サラビス(M4x10)(チタン/6入) Flat Head Screw(Titanium/M4x10/6pcs)	6pcs	600
1-S34015T	サラビス(M4x15)(チタン/5入) Flat Head Screw(Titanium/M4x15/5pcs)	5pcs	600
1-S34020T	サラビス(M4x20)(チタン/4入) Flat Head Screw(Titanium/M4x20/4pcs)	4pcs	600

品番 No.	品名 Parts Names	入数 Quantity	★定価 (税抜)
	チタンサラヘックスビス Titanium Flat Head Hex Screw		
1-S33006HT	サラビス(M3x6)(ヘックス/チタン/8入) Flat Head Screw(Hex/Titanium/M3x6/8pcs)	8pcs	500
1-S33008HT	サラビス(M3x8)(ヘックス/チタン/8入) Flat Head Screw(Hex/Titanium/M3x8/8pcs)	8pcs	500
1-S33010HT	サラビス(M3x10)(ヘックス/チタン/8入) Flat Head Screw(Hex/Titanium/M3x10/8pcs)	8pcs	500
1-S33012HT	サラビス(M3x12)(ヘックス/チタン/8入) Flat Head Screw(Hex/Titanium/M3x12/8pcs)	8pcs	500
1-S33015HT	サラビス(M3x15)(ヘックス/チタン/8入) Flat Head Screw(Hex/Titanium/M3x15/8pcs)	8pcs	500
1-S33018HT	サラビス(M3x18)(ヘックス/チタン/6入) Flat Head Screw(Hex/Titanium/M3x18/6pcs)	6pcs	650
1-S34010HT	サラビス(M4x10)(ヘックス/チタン/5入) Flat Head Screw(Hex/Titanium/M4x10/5pcs)	5pcs	650
1-S34015HT	サラビス(M4x15)(ヘックス/チタン/5入) Flat Head Screw(Hex/Titanium/M4x15/5pcs)	5pcs	750
1-S34025HT	サラビス(M4x25)(ヘックス/チタン/3入) Flat Head Screw(Hex/Titanium/M4x25/3pcs)	3pcs	700
	チタンサラタッピングビス Titanium Flat Head Self-Tapping Screw		
1-S33008TPT	TPサラビス(M3x8)(チタン/10入) TP Flat Head Screw(Titanium/M3x8/10pcs)	10pcs	400
1-S33010TPT	TPサラビス(M3x10)(チタン/10入) TP Flat Head Screw(Titanium/M3x10/10pcs)	10pcs	400
1-S33012TPT	TPサラビス(M3x12)(チタン/10入) TP Flat Head Screw(Titanium/M3x12/10pcs)	10pcs	400
1-S33015TPT	TPサラビス(M3x15)(チタン/8入) TP Flat Head Screw(Titanium/M3x15/8pcs)	8pcs	400
1-S34015TPT	TPサラビス(M4x15)(チタン/4入) TP Flat Head Screw(Titanium/M4x15/4pcs)	4pcs	600
1-S34020TPT	TPサラビス(M4x20)(チタン/4入) TP Flat Head Screw(Titanium/M4x20/4pcs)	4pcs	600
1-S34025TPT	TPサラビス(M4x25)(チタン/4入) TP Flat Head Screw(Titanium/M4x25/4pcs)	4pcs	600
	ナベビス Round Head Screw		
1-S42008	ナベビス(M2x8/10入) Round Screw(M2x8/10pcs)	10pcs	200
1-S42010	ナベビス(M2x10/10入) Round Screw(M2x10/10pcs)	10pcs	200
1-S42015	ナベビス(M2x15/10入) Round Screw(M2x15/10pcs)	10pcs	200
1-S42625	ナベビス(M2.6x25/10入) Round Screw(M2.6x25/10pcs)	10pcs	200
1-S42630	ナベビス(M2.6x30/10入) Round Screw(M2.6x30/10pcs)	10pcs	200
1-S43006	ナベビス(M3x6/10入) Round Screw(M3x6/10pcs)	10pcs	200
1-S43012	ナベビス(M4x12/10入) Round Screw(M4x12/10pcs)	10pcs	200
	ナベタッピングビス Round Head Self-Tapping Screw		
1-S42008TP	TPナベビス(M2x8/10入) TP Round Screw(M2x8/10pcs)	10pcs	200
1-S42010TP	TPナベビス(M2x10/10入) TP Round Screw(M2x10/10pcs)	10pcs	200
1-S43008TP	TPナベビス(M3x8/10入) TP Round Screw(M3x8/10pcs)	10pcs	200
1-S43012TP	TPナベビス(M3x12/10入) TP Round Screw(M3x12/10pcs)	10pcs	200
1-S43015TP	TPナベビス(M3x15/10入) TP Round Screw(M3x15/10pcs)	10pcs	200

ビス・ナット・リング・ワッシャー (3)　Screw, Nut, Ring, Washer (3)

★ FOR JAPANESE MARKET ONLY.

品番 No.	品名 Parts Names	入数 Quantity	★定価 (税抜)
	セットビス Set Screw		
1-S53003	セットビス(M3x3/10入) Set Screw(M3x3/10pcs)	10pcs	200
1-S53004	セットビス(M3x4/10入) Set Screw(M3x4/10pcs)	10pcs	200
1-S53005	セットビス(M3x5/10入) Set Screw(M3x5/10pcs)	10pcs	200
1-S53006	セットビス(M3x6/10入) Set Screw(M3x6/10pcs)	10pcs	200
1-S53008	セットビス(M3x8/10入) Set Screw(M3x8/10pcs)	10pcs	300
1-S53010	セットビス(M3x10/10入) Set Screw(M3x10/10pcs)	10pcs	200
1-S53012	セットビス(M3x12/10入) Set Screw(M3x12/10pcs)	10pcs	200
1-S53014	セットビス(M3x14/5入) Set Screw(M3x14/5pcs)	5pcs	200
1-S53020	セットビス(M3x20/5入) Set Screw(M3x20/5pcs)	5pcs	250
1-S53025	セットビス(M3x25/5入) Set Screw(M3x25/5pcs)	5pcs	300
1-S54004	セットビス(M4x4/10入) Set Screw(M4x4/10pcs)	10pcs	200
1-S54008	セットビス(M4x8/10入) Set Screw(M4x8/10pcs)	10pcs	200
1-S54012	セットビス(M4x12/10入) Set Screw(M4x12/10pcs)	10pcs	200
1-S54020	セットビス(M4x20/5入) Set Screw(M4x20/5pcs)	5pcs	250
1-S55004	セットビス(M5x4/5入) Set Screw(M5x4/5pcs)	5pcs	250
1-S55040	セットビス(M5x40/5入) Set Screw(M5x40/5pcs)	5pcs	300

品番 No.	品名 Parts Names	入数 Quantity	★定価 (税抜)
	ワッシャー Washer		
1-W200604	ワッシャー(M2x6x0.4/10入) Washer(M2x6x0.4/10pcs)	10pcs	200
1-W260705	ワッシャー(M2.6x7x0.5/10入) Washer(M2.6x7x0.5/10pcs)	10pcs	200
1-W300705	ワッシャー(M3x7x0.5/10入) Washer(M3x7x0.5/10pcs)	10pcs	200
1-W300805	ワッシャー(M3x8x0.5/10入) Washer(M3x8x0.5/10pcs)	10pcs	200
1-W300910	ワッシャー(M3x9x1.0/10入) Washer(M3x9x1.0/10pcs)	10pcs	400
1-W301010	ワッシャー(M3x10x1/10入) Washer(M3x10x1/10pcs)	10pcs	400
1-W401005	ワッシャー(M4x10x0.5/10入) Washer(M4x10x0.5/10pcs)	10pcs	400
1-W401008	ワッシャー(M4x10x0.8/10入) Washer(M4x10x0.8/10pcs)	10pcs	200
1-W501208	ワッシャー(M5x12x0.8/10入) Washer(M5x12x0.8/10pcs)	10pcs	200
1-W701105	ワッシャー(M7x11x0.5/5入) Washer(M7x11x0.5/5pcs)	5pcs	200
1-W701110	ワッシャー(M7x11x1.0/5入) Washer(M7x11x1.0/5pcs)	5pcs	200
	スプリングワッシャー Spring Washer		
1-W300615S	ワッシャー(M3x6x1.5) スプリング (10入) Washer(Spring/M3x6x1.5/10pcs)	10pcs	200

品番 No.	品名 Parts Names	入数 Quantity	★定価 (税抜)
	シム Shim		
96046	6x8mmシムセット(0.1/0.2/0.3/各10) 6x8mm Shim Set(0.1/0.2/0.3/10pcs)	10pcs	450
96641	3x5mmシムセット(0.1/0.2/0.3/各10) 3x5mm Shim Set(0.1/0.2/0.3/10pcs)	10pcs	450
96642	4x6mmシムセット(0.1/0.2/0.3/各10) 4x6mm Shim Set(0.1/0.2/0.3/10pcs)	10pcs	450
96643	5x7mmシムセット(0.1/0.2/0.3/各10) 5x7mm Shim Set(0.1/0.2/0.3/10pcs)	10pcs	450
96644	8x10mmシムセット(0.1/0.2/0.3/各10) 8x10mm Shim Set(0.1/0.2/0.3/10pcs)	10pcs	450
96645	11x14mmシムセット(0.1/0.2/0.3/各10) 11x14mm Shim Set(0.1/0.2/0.3/10pcs)	10pcs	450
96646	12x15mmシムセット(0.1厚/0.2厚/各4入り) 12x15mm Shim Set(0.1/0.2/4pcs)	4pcs	450
96647	10x12mmシムセット(0.1/0.2)各4枚入り 10x12mm Shim Set(0.1/0.2)4pcs	4pcs	300
96648	5x12x0.15mmシム(10枚入) 5x12x0.15mm Shim(10pcs)	10pcs	350
96772	13x16x0.15 mmシム SUS (10マイイリ) 13x16x0.15mm Shim SUS	10pcs	450
96773	8x12x0.2mmシム(5pcs) 8x12x0.2mm Shim(5pcs)	5pcs	200
96774	5x20x0.2mmシム(5pcs) 5x20x0.2mm Shim(5pcs)	5pcs	300
96775	4x10x0.15mmシム(10pcs) 4x10x0.15mm Shim(10pcs)	10pcs	300
96946	12x18x0.15mmシム(10pcs) 12x18x0.15mm Shim(10pcs)	10pcs	300
96947	シムセット(15x18x0.2mm/10枚入り) Shim Set(15x18x0.2mm/10pcs)	10pcs	300

＊発送手数料、消費税率は平成28年11月1日現在のものです。 "Kyosho Direct-Mail-Parts-Order-System" is available only for Japanese market.

京商スペアパーツ・オプションパーツの購入方法

※これらの購入方法は日本国内に限らせていただきます

●部品をこわしたり、なくしてしまった場合でもスペアパーツやオプションパーツを購入し、元どおりに直す事ができます。

●パーツはお店で直接購入していただくか、お店に行けない場合は、インターネットか電話注文で京商から通信販売で購入することができます。
（現金書留及び郵便振込みによる通信販売は平成20年3月31日をもって終了させていただいておりますので予めご了承ください）

●商品のご購入に際しては商品代金（税込）とは別に発送手数料が必要です。

※お支払い方法により発送手数料が異なりますので下記の注文専用電話にてご確認ください。
※お届け予定日数は夏・冬期休業または交通事情等運送上の理由により、遅れる場合がございますのであらかじめご了承ください。

1.まずはお店でお求めください。

まずは、お近くのお店か、この商品をお買い求めいただいたお店にご来店ください。ご希望のパーツの在庫があれば即購入できます。その際に組立/取扱説明書をお持ちになると購入がスムーズになります。

お店で在庫切れの場合でも京商の『オンラインパーツ直送便』※ でお店から京商へ申し込めます

お店でご希望のパーツがたまたま品切れだった場合でも、京商の『オンラインパーツ直送便』※を利用すればその場で注文できます。
『オンラインパーツ直送便』は、ご希望のパーツの品番や数量等を直接お店にご注文してください。在庫確認後代金をお支払いいただければ結構です。お客様のご自宅か、お店にお届けします。
※一部取扱っていないお店もございます。

オンラインパーツ直送便取扱店はこのステッカーが目印です。

A: 取扱説明書で必要なパーツの品番と数量を確認する。

B: お店で必要なパーツを注文し代金を支払う。

C: ご注文から約３～４日でお客様のご自宅か、お店にお届けします。

2.お店に行けない場合は 次の方法で京商から通信販売で購入できます。

お店に行けない場合は、京商ホームページ内の京商オンラインショップからお申し込みください。

インターネットで京商に申し込む　http://kyoshoshop-online.com

KYOSHO ONLINE SHOP

KYOSHOホームページ内のインデックスから京商オンラインショップをクリックしていただくか、右記QRコードを携帯で読み込んでいただくと直接サイトにアクセスできます。必要事項を入力のうえご利用ください。
オンラインショップ（インターネット）でお申し込みの場合は2種類（各社クレジットカード、代引支払い）からお選びいただけますのでご利用ください。

京商株式会社
〒243-0034 神奈川県厚木市船子153
●お問い合せはユーザー相談室まで
電話 046-229-4115 受付時間：月～金曜（祝祭日を除く）13:00～19:00

The service mentioned below is available only for Japanese market.

組立や、操作上で不明な点のお問い合せ方法

これらのサービスは日本国内に限らせて頂きます

組立てたり、操作してみて上手くいかない点などございましたら、ご購入いただいた販売店または、京商ユーザー相談室へお問い合せください。
京商ユーザー相談室へお問い合せの際は、お電話いただくか、下記のお問い合せ用紙に必要事項をご記入のうえ、ファックスまたは郵便でお送りください。

京商へのお問い合せ先 →「京商ユーザー相談室」

京商にお問い合せの際は、「京商ユーザー相談室」にご連絡ください。
お問い合せの際は、お手元に商品や組立／取扱説明書をご用意のうえ、組立／取扱説明書のページ数, 行程番号, 部品番号(キーNo.)を用いるなど、なるべく具体的にお知らせください。

電話でのお問い合せは： 046-229-4115　電話でのお問い合せは、月曜～金曜(祝祭日を除く)13:00～19:00。

FAXでのお問い合せは： 046-229-1501　FAXでは、24時間お問い合せの受付をして居ります。回答は、翌営業日以降となる場合があります。営業日:月曜～金曜(祝祭日を除く)

郵便でのお問い合せは： 〒243-0034 神奈川県 厚木市 船子153 京商株式会社 ユーザー相談室宛

キリトリ線

お問い合せ用紙

お問い合せ用紙は、FAXまたは郵便でお送りください。回答方法は、京商で検討のうえ考慮させて頂きます。
郵送の場合は、お問い合せ用紙のコピーを保管してください。

品番	No.30898	商品名	インファーノ MP9e TKI 4
ご購入店	店名　都道府県 (電話　－　－　)	ご購入年月日	平成　年　月　日
ご使用プロポ	メーカー名　商品名	ご使用の	モーターエンジン
ご氏名	フリガナ	R/C歴	約　年
ご自宅住所	〒＿＿＿－＿＿＿＿ 都道府県		
ご自宅の連絡先	電話　(　)	FAX	(　)
平日の昼間に可能な連絡先	電話　(　)	FAX	(　)
月曜～金曜(祝祭日を除く)13:00～19:00で電話連絡可能な時間帯　:　頃		受付No.(京商記入欄)	

お問い合せご記入欄：組立／取扱説明書のページ数や部品番号(キーNo.)を用いるなど、なるべく具体的にご記入ください。

※京商株式会社では、お客様の個人情報の保護に力を入れております。お客様よりの、注文及びお問い合せを通じて知りえたお客様の個人情報につきましては、(1)～(3)の場合を除き無断で第三者に提供したり開示するようなことはありません。 (1)お客様の事前の承諾を受けた場合。(2)法律に基づき開示請求を受けた場合。(3)サービスの提供のため当社の委託先に開示する場合。

京商ホームページ
www.kyosho.com

メーカー指定の純正部品を使用して
安全にR/Cを楽しみましょう。

京商株式会社

〒243-0034 神奈川県厚木市船子153
●ユーザー相談室直通電話 046-229-4115
お問い合せは：月曜～金曜(祝祭日を除く)13：00～19：00

61921611-1 PRINTED IN JAPAN